# CROSSCALL

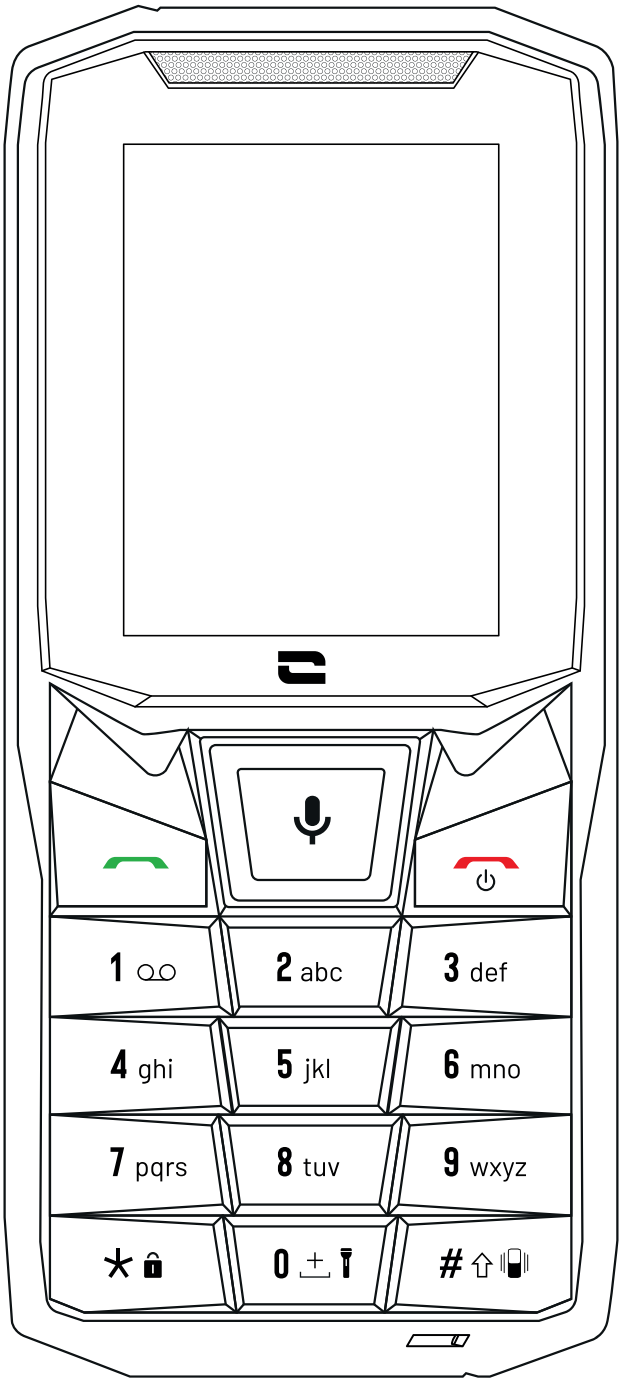


# CORE-S4

# INTERNATIONAL VERSIONS AVAILABLE
## VERSIONS INTERNATIONALES DISPONIBLES

FR

EN

ES

DE

IT

PT

NL

SL

HR

# TABLE DES MATIÈRES

## LES AVANTAGES DU CORE-S4

Connectivité ..... 5
Durabilité ..... 5
Ergonomie ..... 6

## PRÉSENTATION GÉNÉRALE DU TÉLÉPHONE

Présentation de l'appareil ..... 7
X-LINK™ ..... 8
X-BLOCKER ..... 8

## MISE EN SERVICE DU CORE-S4

Installation de la carte nano SIM / micro SD ..... 9
Mise en marche et arrêt du téléphone ..... 10
Installation du cordon de sécurité (leash) ..... 10
Créer/Connecter son compte KaiOS ..... 11
Connecter son compte Google ..... 11-12
Importer ses contacts ..... 12-13
- Depuis un compte Google ..... 12
- Depuis une carte mémoire / Gmail / Outlook ..... 12-13

Utiliser votre CORE-S4 sous l'eau ..... 13
Conseils et précautions à prendre pour charger votre batterie ..... 13-14

## CLAVIER ET RACCOURCIS DU CORE-S4

Pavé de navigation ..... 15
Touches de sélections ..... 16
Touche centrale ..... 17
Touches d'appel ..... 18
Pavé numérique ..... 19-21
- Numérotation rapide ..... 19
- Messagerie ..... 20
- Partage de connexion ..... 20
- Lampe torche ..... 20
- Réglage du volume du téléphone depuis certaines applications ..... 21
- Capture d'écran ..... 21

Les touches * et # ..... 21-22
- Verrouiller votre téléphone ..... 21
- Mode vibreur / sonnerie ..... 22

Rédiger du texte ..... 22

## UTILISATION DU TÉLÉPHONE

Appels téléphoniques ..... 23-24
- Composer un numéro ..... 23
- Depuis le journal d'appel ..... 23
- Depuis la liste de contacts ..... 23
- Passer des appels VoLTE / VoWIFI ..... 23-24
- Recevoir des appels ..... 24

FR

Contacts ..... 24
Création manuelle d'un contact ..... 24
Ajouter un contact à partir d'un appel reçu ..... 24
Messages ..... 25
Envoyer un message ..... 25
Affichage les messages ..... 25
Appareil photo ..... 25
Galerie ..... 25-26
Visionner les images / vidéos ..... 25-26
Supprimer les images / vidéos ..... 26
Partager les images / vidéos ..... 26
Transférer des fichiers vers un PC ..... 26-27
Navigateur ..... 27
Connectivité ..... 27
Nettoyer la mémoire ..... 27-28
Réinitialiser le téléphone ..... 28
Mises à jour système ..... 28

## PERSONNALISATION DU TÉLÉPHONE

Son ..... 28
Affichage ..... 28-29
Notifications ..... 29
Date et Heure ..... 29
Langues ..... 29

## MESURES DE SÉCURITÉ

Informations générales relatives à la sécurité ..... 29-31
Informations relatives à l'étanchéité ..... 31-32
Dispositifs médicaux ..... 32-33
Sécurité routière ..... 33
Alimentation et charge ..... 33-34
Protection auditive ..... 34-35
Protection de l'environnement ..... 35
Nettoyage et entretien ..... 35
Appels d'urgence ..... 36
Recommandations pour réduire l'exposition de l'utilisateur aux rayonnements ..... 36

## INFORMATIONS COMPLÉMENTAIRES

Conformité ..... 36-37
Bandes de fréquence et puissance ..... 37
Informations relatives aux accessoires et logiciels ..... 38
Débit d'absorption spécifique (DAS) ..... 38
Droits d'auteur ..... 39

## ANNEXE

Informations importantes ..... 39
Garantie ..... 39-40

**Merci d'avoir choisi Crosscall et d'avoir acheté ce téléphone mobile.**

Le guide d'utilisation vous permettra de vous familiariser avec votre nouvel appareil.

# LES AVANTAGES DU CORE-S4

## Connectivité

Le CORE-S4 intègre des bandes réseaux dédiées à la connexion 4G. Ces bandes couvrent la plupart des opérateurs européens et la totalité des opérateurs français. À la maison ou au bureau, votre CORE-S4 se connecte à votre réseau WIFI (802.11 b/g/n 2,4Ghz) et vous permet d'économiser votre forfait data mobile. Enfin, via son système d'exploitation KaiOS, plusieurs applications, parmi les plus populaires, sont nativement installées sur votre CORE-S4. Ainsi, dès le démarrage de votre mobile, vous êtes en mesure d'accéder à Facebook, WhatsApp...

## Durabilité

Conçu dans la quintessence des valeurs CROSSCALL, le CORE-S4 incarne à lui seul les promesses de durabilité de la marque et d'un mobile capable de vous accompagner durablement sans aucun compromis sur votre utilisation. Que ce soit au niveau de l'autonomie, avec une batterie de 2300 mAh, une résistance aux impacts et aux chutes, ou encore une étanchéité à l'eau douce, eau salée, eau chlorée, poussière ou autres microparticules. Durabilité, fiabilité et réparabilité sont ses maîtres mots.

## Ergonomie

Conçu dans un format compact (140x62x14,4mm) et léger (153g), le CORE-S4 se glisse dans toutes vos poches. Son écran lumineux et son clavier monobloc rétroéclairé vous permettent une utilisation fluide et agréable, même avec des gants. Un haut-parleur de 100 dB vous permet également de passer des appels (en mains libres également) clairs et audibles même dans un environnement bruyant tandis qu'une lampe torche efficace vous permettra de vous repérer dans les milieux peu éclairés.
Compatible avec la technologie X-LINK™*, le CORE-S4 est au centre de tout un écosystème d'accessoires** pensés pour simplifier votre quotidien. C'est simple, le CORE-S4 coche toutes les cases du mobile ergonomique parfaitement adapté à toutes vos situations.

* Technologie Magconn / **Excepté la X-MEMORY

# PRÉSENTATION DU TÉLÉPHONE

## Présentation de l'appareil

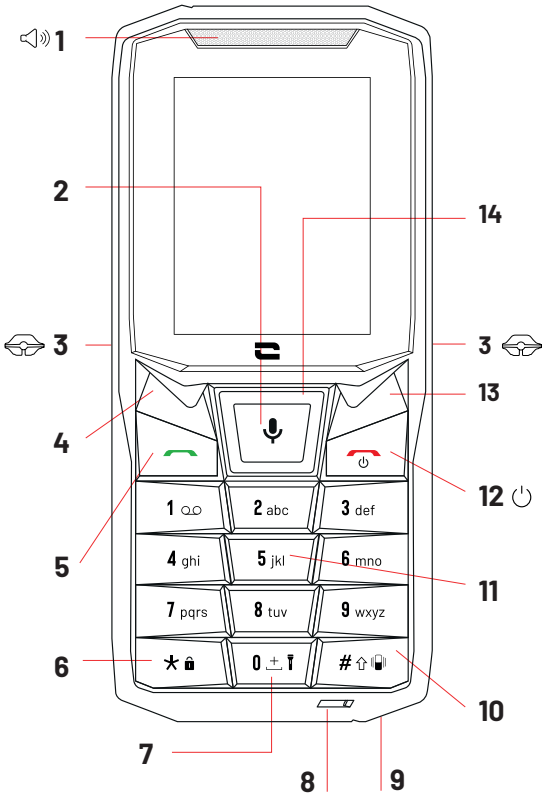


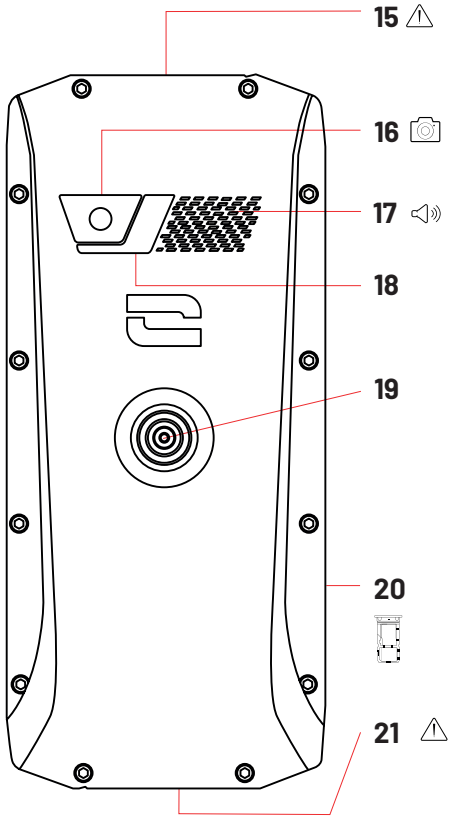


**1.** Haut-parleur
**2.** Menu / OK / Déverrouiller / Enregisteur vocal (appui long)
**3.** Encoches X-BLOCKER
**4.** Sélection gauche / Notifications
**5.** Répondre / Journal d'appels
**6.** Verrouiller le clavier (appui long) / Caractères spéciaux
**7.** Lampe torche (appui long)
**8.** Microphone
**9.** Passage cordon de sécurité (non fourni)
**10.** Mode vibreur (appui long) / Minuscule – Majuscule
**11.** Clavier / Numérotation rapide (appui long)
**12.** Raccrocher / Marche – Arrêt / Retour
**13.** Sélection droite / Contacts
**14.** Raccourci réglages / Pavé directionnel pour navigation
**15.** Prise pour écouteurs (capuchon d'étanchéité – toujours bien refermer !)
**16.** Caméra arrière 2MP
**17.** Haut-parleur 100dB
**18.** Flash
**19.** X-LINK™* (fixation / charge / transfert de données)
**20.** Tiroir cartes nano SIM ou micro SD
**21.** Port micro USB (capuchon d'étanchéité – toujours bien refermer !)

*Technologie Magconn

## X-LINK™*

LE SYSTÈME INTELLIGENT DE FIXATION MAGNÉTIQUE

Ce connecteur magnétique, situé à l'arrière de votre téléphone, permet en un geste de le fixer et de le connecter aux accessoires exclusifs X-LINK™*.
En fonction des accessoires utilisés, le X-LINK™* peut également permettre de charger votre téléphone et/ou transférer des données.

## X-BLOCKER

LE SYSTÈME DE FIXATION MECANIQUE RENFORCÉ

Dans les situations qui exigent un maximum de maintien, cet accessoire exclusif fourni avec votre mobile, garantit la fixation de votre téléphone avec les accessoires compatibles (force d'arrachement 20kg). Il se fixe facilement sur les encoches latérales de votre mobile. Son revêtement siliconé réduit les vibrations causées par les chocs.

Avant de commencer toute activité, vérifiez que votre X-BLOCKER est parfaitement engagé dans les deux encoches du téléphone.

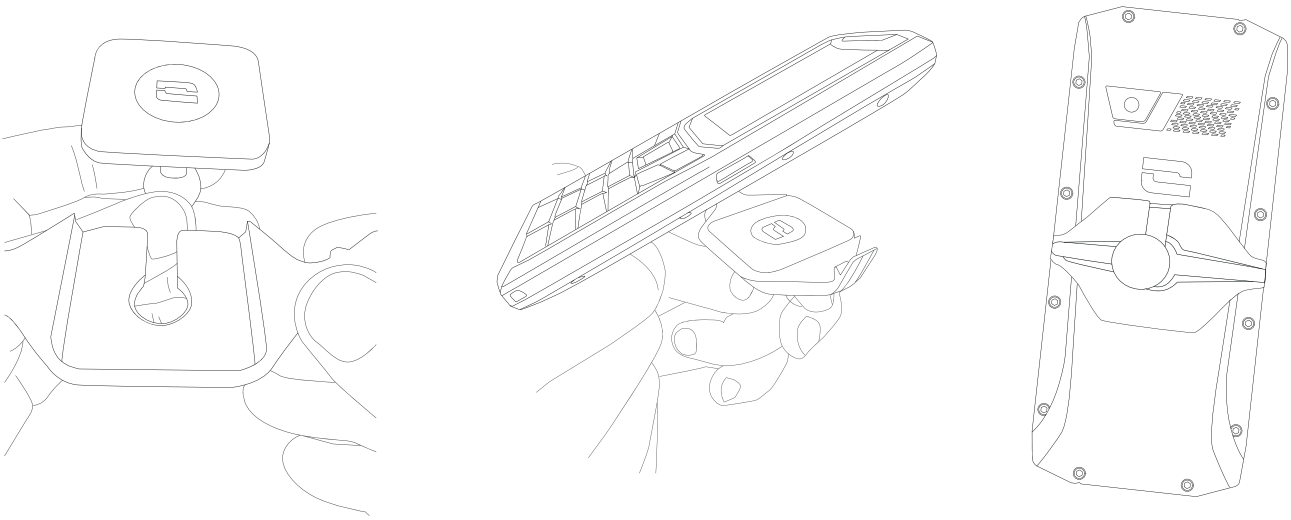

**Découvrez la gamme complète d'accessoires compatibles avec X-LINK™* et X-BLOCKER sur www.crosscall.com**

*Technologie Magconn

# MISE EN SERVICE DE VOTRE CORE-S4

## Installation de la carte nano SIM/micro SD

**1.** Vérifiez que votre appareil est éteint. Si ce n'est pas le cas, éteignez-le en appuyant sur le bouton Marche/Arrêt.
**2.** Ejectez le tiroir pour cartes nano SIM/ micro SD à l'aide de l'outil d'éjection fourni, en l'insérant dans l'orifice prévu à cet effet, comme indiqué ci-dessous.

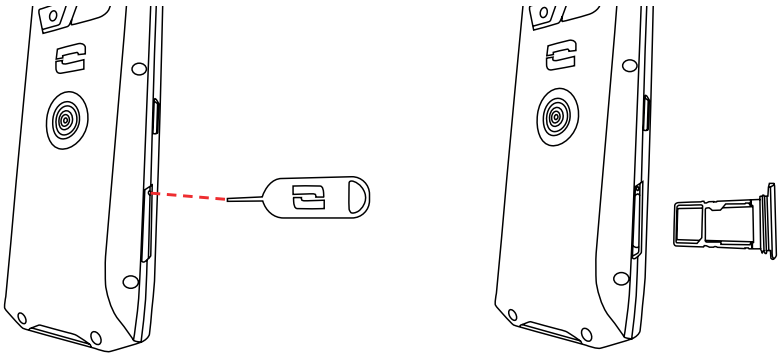

**3.** Retirez complètement le tiroir.
**4.** Vous avez la possibilité d'installer 2 cartes nano SIM (ou une carte nano SIM et une carte micro SD) dans votre téléphone.
   **a.** Afin d'assurer une compatibilité optimale avec les services des opérateurs, nous vous invitons à insérer votre carte nano SIM, face métallique vers le bas, dans le plus petit compartiment (SIM 1).

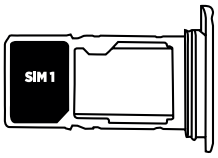


   **b.** Insérez si vous le souhaitez une deuxième carte nano SIM (ou une carte micro SD de 64Go maximum), face métallique vers le bas, dans le compartiment le plus grand (SIM 2).

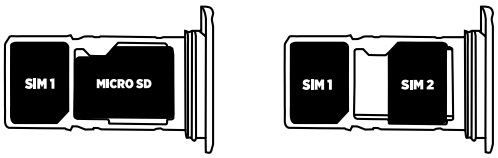


**5.** Replacez le tiroir dans le téléphone :
   **a.** Vérifiez que les cartes sont correctement alignées.
   **b.** Vérifiez que le tiroir est correctement aligné avec la fente du téléphone lorsque vous l'insérez.
   **c.** Insérez le tiroir et enfoncez-le, comme indiqué ci-dessus.

**Attention :** Afin de garantir l'étanchéité du téléphone, veillez à ce que le tiroir soit complètement inséré et bien verrouillé.

## Mise en marche et arrêt du téléphone

Appuyez longuement sur le bouton **Marche/Arrêt** du téléphone et patientez quelques secondes jusqu'à ce que l'écran s'allume.

Lorsque vous allumez votre téléphone pour la première fois ou après avoir effectué une réinitialisation des données, suivez les instructions s'affichant sur l'écran pour configurer votre appareil.

Une fois le téléphone allumé, ce bouton peut également servir à :

- Refuser un appel / Raccrocher
- Eteindre, redémarrer ou verrouiller votre téléphone grâce à un appui long
- Nettoyer la mémoire de votre appareil grâce à un appui long
- Faire «retour» grâce à un appui court
- Effacer du texte grâce à un appui court ou long
- Activer l'écran de votre téléphone lorsque celui-ci est en veille.

## Installation du cordon de sécurité* (leash)

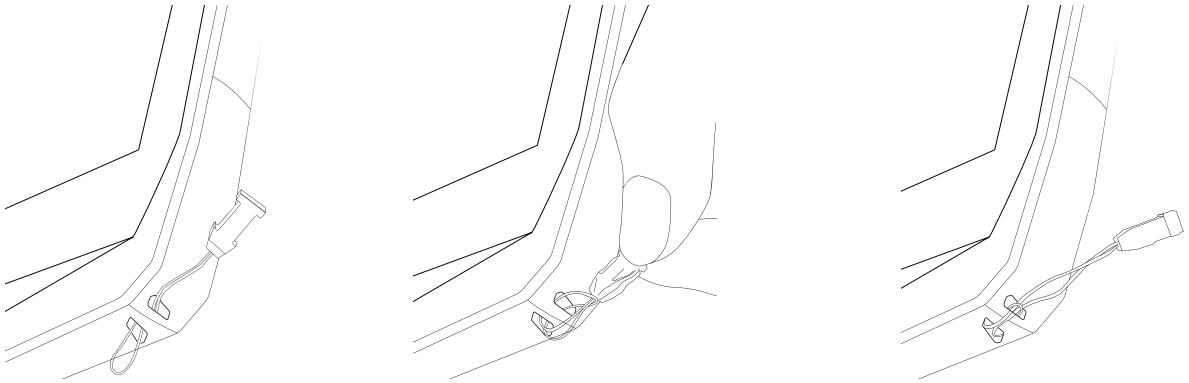

* Cordon de sécurité non inclus

## Créer/Connecter son compte KaiOS

Maintenant que votre CORE-S4 est initialisé, vous pouvez créer ou connecter votre compte KaiOS pour pouvoir accéder, entre autres, au KaiOS Store qui vous permet de télécharger des applications. Pour cela :

- Depuis l'écran d'accueil, cliquez sur la touche centrale de votre téléphone pour accéder au **Menu**
- Sélectionnez l'application **«Paramètres»**
- Dans le sous menu **«Gestion du compte»**, cliquez sur **«Compte KaiOS».**
- Cliquez sur **«Créer un compte»** si vous n'avez pas encore de compte, ou sur **«Se connecter avec le n° tel.»** ou **«Se connecter avec l'e-mail»** si vous disposez déjà d'un compte.
- Suivez les instructions à l'écran en remplissant les informations demandées.

## Connecter son compte Google

Vous avez aussi la possibilité d'ajouter votre compte Google sur votre CORE-S4. Pour cela :

- Depuis l'écran d'accueil, cliquez sur la touche centrale de votre téléphone pour accéder au **Menu**
- Sélectionnez l'application **«Paramètres»**

- Dans le sous menu **«Gestion du compte»**, cliquez sur **«Config. manuelle»**.
- Sélectionnez **«Google»**.
- Saisissez vos identifiants pour vous connecter.

# Importer ses contacts

## Depuis un compte Google

Lorsque votre compte Google a été ajouté à votre téléphone, vous pouvez importer vos contacts enregistrés sur ce compte. Pour cela :

- Depuis l'écran d'accueil, cliquez sur la touche centrale de votre téléphone pour accéder au **Menu**
- Sélectionnez l'application **«Paramètres»**
- Dans le sous menu **«Gestion du compte»**, cliquez sur votre compte Google.
- Sélectionnez **«Contacts»**. Vous pouvez également choisir d'importer votre agenda et vos e-mails.

## Depuis une carte mémoire / Gmail / Outlook

- Depuis l'écran d'accueil, cliquez sur la touche de sélection droite de votre téléphone pour accéder à l'interface **«Contacts»**.

- Cliquez à nouveau sur la touche de sélection droite pour sélectionner **«Options»**, puis sélectionnez **«Paramètres»**
- Faites défiler les différentes options vers le bas et sélectionnez **«Importer des contacts»**.
- Choisissez l'option que vous souhaitez entre **«Carte mémoire»**, **«Gmail»**, et **«Outlook»**.

## Conseils pour utiliser votre CORE-S4 sous l'eau

Après une immersion dans l'eau de mer, vous devez rincer votre téléphone avec de l'eau douce. Séchez soigneusement les caches et les connecteurs.
Il est possible que les fentes du haut-parleur et du microphone soient obturées par l'eau. Attendez quelques minutes avant de passer un appel pour retrouver un fonctionnement optimal.

## Conseils et précautions à prendre pour charger votre batterie

1. Ouvrez le cache anti-poussière et raccordez le câble et l'adaptateur secteur fourni dans votre pack via le port USB-A. Branchez ensuite l'autre extrémité du câble dans le port micro USB de votre téléphone.
2. Branchez l'adaptateur secteur dans une prise électrique.
3. Une fois la batterie complètement chargée, débranchez le téléphone du chargeur. Débranchez d'abord le chargeur de l'appareil, puis débranchez-le de la prise murale électrique.

Ne chargez jamais votre téléphone en utilisant la connexion magnétique X-LINK™* et la connexion USB ensemble, sous peine d'écourter la durée de vie des équipements de votre téléphone.

La batterie est intégrée au téléphone et n'est pas amovible. Ne retirez pas la batterie vous-même.

- Pour ne pas user prématurément la batterie de votre appareil, il est recommandé de respecter les bonnes règles d'usage à chaque cycle de charge. Pour cela, il est préférable de charger votre batterie dès que celle-ci atteint 20% et d'éviter de la charger au-delà des 80%, plutôt que d'effectuer des cycles de charges complets (de 0 à 100%).

- Utilisez uniquement un chargeur et un câble approuvé et compatible avec votre téléphone. L'utilisation de chargeurs ou câbles non approuvés peut causer l'explosion de la batterie ou l'endommagement du téléphone.

- Évitez d'utiliser votre téléphone lorsqu'il est en charge. Ne recouvrez pas votre téléphone ou l'adaptateur électrique.

- Un raccordement incorrect du chargeur pourrait gravement endommager votre téléphone. Tout endommagement causé par une mauvaise utilisation n'est pas couvert par la garantie.

- Retirez le chargeur de la prise électrique lorsque le téléphone n'est pas en charge.

- Il est possible que le téléphone ne s'allume pas immédiatement si vous chargez une batterie épuisée. Après un certain temps de charge, le téléphone démarrera normalement.

- Si l'alimentation en courant alternatif (CA) est plus faible, le temps de charge risque d'être plus long.

- Si vous utilisez des chargeurs non conventionnels tels que des ordinateurs, le temps de charge risque d'être plus long.

- Le temps de charge peut varier selon la température ambiante et le niveau de batterie restant.

- Le téléphone peut être chargé en toute sécurité à une température comprise entre 0 °C et 40 °C. Toute charge effectuée à des températures inférieures à 0 °C ou supérieures à 40 °C peut compromettre la performance de la batterie et réduire sa durée de vie. Une charge prolongée à des températures extrêmes endommagera la batterie.

- Pendant la charge, le téléphone et le chargeur peuvent chauffer. Ce phénomène est tout à fait normal et ne devrait pas diminuer la durée de vie ni les performances du téléphone. Si la batterie chauffe plus que d'habitude, arrêtez de la charger. Placez votre téléphone dans un endroit frais et laissez-le refroidir. Évitez le contact prolongé avec la surface de votre téléphone s'il chauffe.

# CLAVIER ET RACCOURCIS DU CORE-S4

Depuis l'écran d'accueil, vous pouvez facilement accéder à un grand nombre de fonctionnalités grâce aux touches du pavé de navigation et aux touches physiques.

## Pavé de navigation

Depuis l'écran d'accueil, cliquez sur la touche de navigation haute pour accéder au raccourci des réglages.

Sur cet écran, vous allez pouvoir contrôler :

- Lampe de poche
- Luminosité écran
- Mode avion
- Wifi
- Données mobiles
- Bluetooth
- Volume sonneries et alertes / Mode vibreur et silencieux

Depuis l'écran d'accueil, cliquez sur la touche de navigation gauche pour accéder rapidement à certaines applications (liste des applications non configurable).

Sur cet écran, vous aurez rapidement accès à :

- WhatsApp
- Facebook
- YouTube
- Google Maps
- Google search

De manière plus générale, que ce soit depuis n'importe quelle page de votre écran, les 4 touches du pavé de navigation vous permettent de vous déplacer de bas en haut et de gauche à droite.

## Touches de sélection

Depuis l'écran d'accueil, cliquez sur la touche de sélection gauche pour accéder à vos notifications.

Sur cet écran, vous pouvez :

- Consulter vos notifications
- Supprimer certaines notifications
- Supprimer toutes vos notifications

Plus généralement, cette touche vous permet de sélectionner la fonction indiquée en bas à gauche de votre écran.

Depuis l'écran d'accueil, cliquez sur la touche de sélection droite pour accéder à vos contacts.

Sur cet écran, vous pouvez :

- Consulter vos contacts
- Importer des contacts
- Ajouter des contacts

Plus généralement, cette touche vous permet de sélectionner la fonction notée en bas à droite de votre écran.

## Touche centrale

Depuis l'écran d'accueil, cliquez sur la touche centrale de votre téléphone pour accéder au **Menu**.

Un appui long sur cette touche vous permet d'accéder directement à l'enregistreur vocal de votre téléphone.

Plus généralement, cette touche vous permet de sélectionner la fonction/application que vous pointez sur l'écran.

Lorsque votre téléphone est en veille, cette touche vous permet de le déverrouiller en un clic.

## Touches d'appel

Depuis l'écran d'accueil, cliquez sur la touche téléphone vert de votre téléphone pour accéder au **Journal d'appels** de votre téléphone. Vous pourrez ainsi facilement consulter les derniers appels que vous avez reçus ou émis et les appels manqués.

Plus généralement, cette touche vous permet de décrocher votre téléphone lors d'un appel entrant.

La touche téléphone rouge de votre téléphone vous permet quant à elle de réaliser différentes actions.
En effectuant un appui long sur cette touche, vous pouvez :

- Allumer, éteindre, redémarrer ou verrouiller votre téléphone
- Nettoyer la mémoire de votre appareil

Plus généralement, cette touche vous permet de :
- Refuser un appel / Raccrocher
- Faire «retour» grâce à un appui court
- Activer l'écran de votre téléphone lorsque celui-ci est en veille.

# Pavé numérique

## Numérotation rapide

Vous avez la possibilité d'accéder à la numérotation rapide. Le but étant d'associer un numéro de votre clavier à l'un de vos contacts favoris, afin de pouvoir l'appeler rapidement. Pour cela :

- Depuis l'écran d'accueil, cliquez longuement sur une de ces touches pour accéder à la numérotation rapide.
- Cliquez sur **«Affecter»** si vous souhaiter associer l'un de vos contacts à cette touche de numérotation rapide.
- Choisissez le contact souhaité et cliquez sur **«Sélectionner»**.

Vous pouvez aussi définir un contact en numérotation rapide, directement depuis votre menu contact. Pour cela :

- Cliquez sur **«Contacts»** depuis votre écran d'accueil
- Sélectionnez le contact concerné puis cliquez sur **«Options»**
- Sélectionnez **«Paramètres»**, puis choisissez **«Déf. num. rapide»**

Plus généralement, ces touches vous permettent d'écrire lorsque vous êtes dans une application de texte ou de composer un numéro de téléphone.

## Messagerie

Depuis l'écran d'accueil, appuyez longuement sur la touche 1 pour appeler votre messagerie.

## Partage de connexion

Depuis l'écran d'accueil, appuyez longuement sur la touche 5 pour activer/désactiver le partage de connexion.

## Lampe torche

Depuis l'écran d'accueil, appuyez longuement sur la touche 0 pour activer / désactiver la lampe torche.

Plus généralement, cette touche vous permet de faire un espace lorsque vous écrivez du texte ou de noter un 0 lorsque vous composez un numéro.

### Réglage du volume du téléphone depuis certaines applications

Afin de régler facilement et rapidement le volume sonore de votre téléphone, par exemple lorsque vous regardez une vidéo sur YouTube :

- Cliquez sur la touche 1 pour baisser le son
- Cliquez sur la touche 3 pour monter le son

### Capture d'écran

Vous pouvez réaliser une capture d'écran en appuyant simultanément sur la touche * et # de votre téléphone.

## Les touches * et #

### Verrouiller votre téléphone

Appuyez longuement sur la touche * pour verrouiller votre téléphone.

### Mode vibreur / sonnerie

Appuyez longuement sur la touche # pour passer du mode vibreur au mode sonnerie, et inversement.

Plus généralement, cette touche vous permet de changer de clavier Minuscule —> Majuscule —> Numérique lorsque vous écrivez du texte.

## Rédiger du texte

Dans une application nécessitant l'écriture de texte :

- Les touches du pavé numérique vous permettent de saisir les lettres
- La touche # vous permet de changer de clavier :
  - Minuscule
  - Majuscule
  - Numérique
  - Prédictif (équivalent à la T9, écriture intelligente)
- La touche * vous permet d'accéder à la ponctuation et aux emojis
- La touche centrale vous permet d'effectuer un retour à la ligne

# UTILISATION DU TÉLÉPHONE

## Appels téléphoniques

### Composer un numéro

**1.** Depuis l'écran d'accueil, saisissez le numéro de téléphone que vous souhaitez appeler avec les touches du pavé numérique.

**2.** Appuyez sur ou pour passer l'appel.

### Depuis le journal d'appel

**1.** Depuis l'écran d'accueil, appuyez sur pour ouvrir votre journal d'appel.

**2.** Sélectionnez le numéro / contact que vous souhaitez appeler en vous déplaçant dans la liste grâce aux touches de navigation.

**3.** Cliquez sur ou pour passer votre appel.

### Depuis la liste de contacts

**1.** Depuis l'écran d'accueil, cliquez sur la touche de sélection droite pour ouvrir votre menu **Contacts**.

**2.** Sélectionnez le contact que vous souhaitez appeler en vous déplaçant dans la liste grâce aux touches de navigation.

**3.** Cliquez sur **«Sélectionner > Appeler»** en appuyant deux fois sur la touche centrale ou cliquez directement sur la touche d'appel vert.

### VoLTE / VoWIFI

Votre CORE-S4 vous permet de passer des appels VoLTE* ou VoWIFI*. Pour cela :

- Cliquez sur la touche centrale de votre téléphone pour accéder au **Menu**
- Sélectionnez l'application **«Paramètres»**
- Dans le sous menu **«Réseau et connectivité»**, cliquez sur **«VoLTE / VoWIFI».**
- Vérifiez que chaque option est activée.

* En fonction de votre opérateur

### Recevoir des appels

Lorsqu'un appel arrive, appuyez sur pour prendre l'appel.

Lorsqu'un appel arrive, appuyez sur pour rejeter l'appel.

## Contacts

### Création manuelle d'un contact

**1.** Depuis l'écran d'accueil, cliquez sur la touche de sélection droite pour ouvrir votre menu **Contacts**.

**2.** Appuyez sur la touche de sélection gauche pour sélectionner **«Nouveau».**

**3.** Choisissez le lieu de stockage de votre contact :
- Soit dans la mémoire interne de votre téléphone
- Soit directement sur votre carte SIM

**4.** Saisissez les informations demandées et cliquez sur la touche centrale pour **«Enregistrer».**

### Ajouter un contact à partir d'un appel reçu

**1.** Depuis l'écran d'accueil, appuyez sur pour ouvrir votre journal d'appel.

**2.** Sélectionnez le numéro que vous souhaitez enregistrer en tant que contact en vous déplaçant dans la liste grâce aux touches de navigation.

**3.** Cliquez sur la touche de sélection droite pour choisir **«Options».**

**4.** Sélectionnez **«Créer un contact»** et choisissez le lieu de stockage de votre contact :
- Soit dans la mémoire interne de votre téléphone
- Soit directement sur votre carte SIM

**5.** Saisissez les informations complémentaires au numéro et cliquez sur la touche centrale pour **«Enregistrer».**

# Messages
## Envoyer un message

**1.** Cliquez sur la touche centrale pour accéder au Menu principal du téléphone.

**2.** Cliquez sur l'application **Message**

**3.** Cliquez sur la touche de sélection gauche pour sélectionner **«Nouveau»**.

**4.** Tapez le nom du contact auquel vous souhaitez envoyer votre message, ou cliquez sur la touche de sélection droite **«Ajouter»** pour parcourir votre liste de contacts.

**5.** Déplacez-vous dans la zone de rédaction grâce aux touches de navigation pour rédiger votre message

**6.** Envoyez le message en cliquant sur la touche de sélection gauche **«Envoyer»**.

### Afficher les messages

**1.** Cliquez sur la touche centrale pour accéder au Menu principal du téléphone.

**2.** Cliquez sur l'application **Message**

**3.** Déplacez-vous dans les messages reçus grâce aux touches de navigation.

# Appareil photo

Avec l'appareil photo de votre CORE-S4, vous pouvez prendre des photos ou enregistrer des vidéos. Pour cela :

**1.** Cliquez sur la touche centrale pour accéder au Menu principal du téléphone.

**2.** Cliquez sur l'application **Appareil photo**

**3.** Cliquez sur la touche gauche du pavé directionnel pour passer en mode vidéo. Cliquez sur la touche droite du pavé directionnel pour passer en mode photo.

**4.** Cadrez votre sujet à l'écran et appuyez sur la touche centrale pour prendre la photo ou démarrer la vidéo.

**5.** Votre photo ou vidéo sera automatiquement sauvegardée dans la **Galerie**.

# Galerie
## Visionner les images / vidéos

**1.** Cliquez sur la touche centrale pour accéder au Menu principal du téléphone.

**2.** Cliquez sur l'application **Galerie**

**3.** Sélectionnez une image ou une vidéo.

### Supprimer les images ou vidéos

**1.** Depuis la Galerie, sélectionnez une image ou une vidéo et cliquez sur la touche de sélection droite **Options.**

**2.** Cliquez sur **«Supprimer»** et confirmer la suppression en cliquant sur la touche de sélection droite **«Supprimer».**

### Partager les images ou vidéos

**1.** Depuis la Galerie, sélectionnez une image ou une vidéo et cliquez sur la touche de sélection droite **Options.**

**2.** Cliquez sur **«Partager»** et sélectionnez l'option de partage que vous souhaitez.

## Transférer des fichiers vers un PC

Avant de brancher pour la 1ère fois votre téléphone pour transférer des fichiers vers votre ordinateur, vous devez activer le «Stockage USB» dans les paramètres.
Pour cela :

- Cliquez sur la touche centrale de votre téléphone pour accéder au **Menu**
- Sélectionnez l'application **«Paramètres»**
- Dans le sous menu **«Stockage»**, cliquez sur **«Stockage USB»**
- Cliquez sur **«Activé»** pour activer cette fonction.

Une fois cette fonction activée, vous n'avez plus qu'à brancher votre CORE-S4 à votre ordinateur grâce à votre câble micro-USB ou X-LINK™*, pour ensuite pouvoir accéder aux fichiers contenus dans votre téléphone.

Ne débranchez pas le câble micro-USB de l'appareil lorsque vous transférez des données. Cela pourrait entraîner la perte des données et/ou l'endommagement de l'appareil.

## Navigateur

Connectez-vous à Internet pour rechercher des informations.

**1.** Depuis l'écran d'accueil, cliquez sur la touche de navigation gauche pour accéder rapidement à **Google Search.**

**2.** Cliquez sur l'application **Google Search**

## Connectivité

Dans **«Paramètres > Réseau et connectivité»** vous retrouverez tout ce qui est en rapport avec la connectivité de votre téléphone :

- Activer / Désactiver le mode avion
- Activer / Désactiver vos données mobiles (afin d'éviter les dépassements de forfaits data par exemple).
- Activer / Désactiver le Wi-Fi
- Activer / Désactiver le Bluetooth
- Activer / Désactiver la Géolocalisation
- Gérer les SIM de votre téléphone
- Gérer les fonctions VoLTE/VoWIFI
- Activer / Désactiver le partage de connexion.

N'oubliez pas que certains réglages pour les fonctions de connectivité sont disponibles en raccourci depuis votre écran d'accueil en cliquant sur la touche de navigation haute. Vous pourrez alors simplement et facilement gérer :

- Mode avion
- Wifi
- Données mobiles
- Bluetooth

## Nettoyer la mémoire

Vous avez la possibilité de nettoyer facilement et simplement la mémoire de votre appareil.

Pour cela, allez dans **«Paramètres > Stockage»** et cliquez sur **Nettoyer la mémoire.** Choisissez ensuite l'application que vous souhaitez nettoyer et cliquez sur **«Nettoyer > Supprimer».**

**Attention** : cette action effacera toutes les données de la mémoire interne de votre téléphone.

Avant d'effectuer le nettoyage d'une de vos applications, assurez-vous d'avoir sauvegardé toutes les données importantes stockées sur l'appareil car celles-ci seront définitivement supprimées.

### Réinitialiser le téléphone

Pour rétablir la configuration d'usine de votre appareil, allez dans **«Paramètres > Appareil > Info sur l'appareil»** et cliquez sur **«Réinitialiser le téléphone > Réinitialiser».**

**Attention** : cette action effacera toutes les données de la mémoire interne de votre téléphone.

Avant d'effectuer une réinitialisation, assurez-vous d'avoir sauvegardé toutes les données importantes stockées sur l'appareil. L'appareil redémarrera automatiquement.

### Mises à jour système

Les mises à jour sont des modifications apportées à la version logicielle initialement installée sur votre téléphone, en vue de réparer des bugs potentiels.

## PERSONNALISATION DU TÉLÉPHONE

### Son

Dans **«Paramètres > Personnalisation > Son»**, vous pouvez :

- Régler les différents volumes sonores de votre appareil pour multimédia, sonneries et alertes et vote alarme.
- Choisir la sonnerie et la tonalité des alertes de notifications de votre téléphone ou activer/désactiver le mode vibreur.
- Gérer les autres sons du téléphone : le son du clavier et celui de la caméra.

N'oubliez pas que certains réglages sont disponibles en raccourci depuis votre écran d'accueil en cliquant sur la touche de navigation haute. Vous pourrez alors simplement et facilement gérer le volume des sonneries et alertes et passer du mode sonnerie au mode vibreur ou silencieux (ou inversement).

### Affichage

Dans **«Paramètres > Personnalisation > Afficher»,** vous pouvez :

- Personnaliser votre fond d'écran en choisissant l'image de votre choix
- Régler la luminosité de votre écran
- Personnaliser le délai de l'écran de veille. En effet, le téléphone se verrouille automatiquement et bascule en mode veille après une certaine période d'inactivité, afin de réduire la consommation d'énergie et d'empêcher des actions involontaires.
- Activer / Désactiver le blocage automatique du clavier.

N'oubliez pas que certains réglages sont disponibles en raccourci depuis votre écran d'accueil en cliquant sur la touche de navigation haute.
Vous pourrez alors simplement et facilement gérer la luminosité de votre écran.

### Notifications

Dans **«Paramètres > Personnalisation > Notifications»,** vous pouvez :

- Choisir les paramètres d'affichage de vos notifications.
- Activer / Désactiver les notifications de vos différentes applications installées sur votre téléphone.

### Date et heure

Dans **«Paramètres > Personnalisation > Date et Heure»**, vous pouvez :

- Activer / Désactiver la synchronisation automatique du téléphone qui vous donne l'heure et la date automatiquement en fonction du fuseau horaire de votre réseau.
- Régler l'heure et la date manuellement si la synchronisation automatique est désactivée
- Choisir votre fuseau horaire
- Choisir le format d'heure (24 heures / 12 heures)
- Activer / Désactiver l'horloge sur votre écran d'accueil.

### Langues

Dans **«Paramètres > Personnalisation > Langues»,** vous pouvez choisir la langue de votre téléphone.

## MESURES DE SÉCURITÉ

### Informations relatives à la sécurité générale

Le non-respect des consignes de sécurité suivantes pourrait causer un incendie, un choc électrique, des blessures ou un endommagement de votre téléphone ou d'un autre bien. Veuillez lire toutes les consignes de sécurité ci-dessous avant d'utiliser votre

téléphone.

- Éteignez toujours votre téléphone lorsque son utilisation est interdite, lorsqu'il peut provoquer des interférences ou constituer un danger.

- Évitez toute exposition aux champs magnétiques.

- Veuillez éteindre votre téléphone dans les avions et les aéroports lorsqu'on vous le demande.

- Éteignez votre téléphone lorsque vous vous trouvez à proximité d'appareils électroniques de haute précision. Le téléphone pourrait altérer les performances de ce type d'appareils.

- Ne placez pas votre téléphone ni ses accessoires dans des contenants produisant un champ magnétique puissant.

- Ne laissez pas de dispositifs de stockage de données magnétiques à proximité de votre téléphone. Le rayonnement émis par le téléphone pourrait effacer les informations qui y sont stockées.

- Maintenez le téléphone à l'abri de la lumière directe du soleil. N'exposez pas votre téléphone à de hautes températures, et ne l'utilisez pas en présence de gaz inflammables (par ex. dans une station-service).

- Maintenez votre téléphone à une distance minimale de 15 mm de votre corps lorsque vous passez des appels.

- Les petites pièces peuvent présenter un risque d'étouffement.

- Votre téléphone peut émettre un son strident.

- Évitez de cogner ou d'endommager votre téléphone.

- Certaines pièces de votre téléphone sont en verre. Le verre est susceptible de se briser si votre téléphone tombe sur une surface dure ou s'il subit un impact. Si le verre se brise, ne touchez pas les pièces en verre du téléphone et ne tentez pas de retirer le verre brisé du téléphone. N'utilisez pas votre téléphone tant que le verre n'aura pas été remplacé par un opérateur agréé.

- Ne tentez pas de démonter votre téléphone ou ses accessoires. L'entretien ou la réparation du téléphone doivent être confiés uniquement à du personnel qualifié.

- La prise électrique doit être située à proximité du téléphone et facilement accessible.

- Respectez l'ensemble des lois et réglementations relatives à l'utilisation du téléphone. Respectez la vie privée et les droits d'autrui lorsque vous utilisez votre téléphone.

- Suivez les instructions contenues dans ce manuel concernant l'utilisation du câble USB. Dans le cas contraire, votre téléphone ou votre PC pourraient être endommagés.

- Nettoyez votre téléphone avec un chiffon doux et sec. À moins de respecter les

conditions mentionnées ci-dessous dans les « Informations relatives à l'étanchéité », n'utilisez ni eau, ni alcool, ni savon ni produits chimiques.

- Veillez à sauvegarder vos données importantes. Une réparation ou d'autres facteurs risquent d'entraîner une perte des données.

- Ne débranchez pas le téléphone lorsque vous transférez des fichiers ou formatez la mémoire. Cela pourrait provoquer l'échec du programme ou l'endommagement des fichiers.

- Tenez le téléphone et le chargeur hors de la portée des enfants. Ne laissez pas des enfants utiliser le téléphone ou le chargeur sans surveillance.

- Cet appareil n'est pas prévu pour des personnes (y compris des enfants) dont les capacités physiques, sensorielles ou mentales ou dont le manque d'expérience ou de connaissances les empêchent d'assurer un usage sûr des appareils, s'ils ne sont pas surveillés ou ont été initiés au préalable par la personne responsable de leur sécurité.

- Gardez les petits accessoires du téléphone hors de portée des enfants, afin d'éviter tout risque d'étouffement.

- Ne laissez pas vos enfants ou vos animaux de compagnie mordiller ou lécher l'appareil.

- Ne modifiez pas et ne reconditionnez pas votre téléphone.

- N'exposez pas votre téléphone à des flammes, des explosions ou à d'autres sources de danger.

- Éteignez votre téléphone lorsque vous vous trouvez à proximité de matériaux ou de liquides explosifs.

- Le téléphone doit uniquement être connecté à une interface USB 2.0.

- La température de fonctionnement idéale est comprise entre 0 °C et 40 °C. La température de stockage idéale est comprise entre 20 °C et 50 °C.

- Cessez d'utiliser votre appareil en cas de surchauffe ou si l'une de ses pièces est fissurée ou cassée.

- N'appuyez pas votre appareil contre vos yeux, vos oreilles ou toute autre partie de votre corps, et ne le mettez pas dans votre bouche.

- N'utilisez pas le flash à proximité des yeux de personnes ou d'animaux.

- Utilisez uniquement les accessoires d'origine de ce téléphone et n'installez pas sa batterie dans un autre téléphone.

## Informations relatives à l'étanchéité

- Vous venez d'acquérir un téléphone portable conforme à l'indice de protection IP68. Afin de garantir une utilisation et une étanchéité optimales, assurez-vous que tous

les caches et protections recouvrant les ouvertures et la coque sont correctement fermés.

- N'ouvrez pas les caches ni le tiroir de la carte SIM de l'appareil si celui-ci se trouve dans l'eau ou dans un environnement très humide.

- Assurez-vous que les caches ne sont pas endommagés lorsque vous les ouvrez ou les refermez. Assurez-vous que le joint n'est couvert d'aucun résidu, tel que du sable ou de la poussière, pour éviter d'endommager l'appareil.

- Les caches qui recouvrent les ouvertures peuvent se desserrer en cas de chute ou de choc.

- Assurez-vous que tous les caches sont correctement alignés et parfaitement fermés.

- Si l'appareil a été immergé dans de l'eau ou si le microphone ou le haut-parleur est mouillé, il se peut que le son ne soit pas clair lors d'un appel. Il est recommandé d'attendre quelques minutes après l'immersion de votre appareil pour qu'il retrouve sa qualité audio initiale. Assurez-vous que le microphone ou le haut-parleur est propre et sec en l'essuyant avec un chiffon sec.

- Si l'appareil est mouillé par de l'eau salée ou chlorée, rincez-le à l'eau du robinet, puis séchez-le avec un chiffon doux et propre. Essuyez soigneusement les caches et connecteurs.

- La résistance à l'eau de l'appareil peut entraîner de légères vibrations dans certaines conditions. De telles vibrations, par exemple lorsque le volume est réglé à un niveau élevé, sont tout à fait normales et n'affectent pas le bon fonctionnement de l'appareil.

- Ne retirez pas la membrane étanche qui recouvre le microphone ou les haut-parleurs, et n'utilisez pas d'outil susceptible de l'endommager (pointu, coupant, etc.).

- N'exposez pas l'appareil à des particules métalliques : celles-ci pourraient s'accumuler sur le haut-parleur de votre téléphone en raison de l'aimant intégré à son composant. Les particules métalliques peuvent être nettoyées à l'aide d'un chiffon doux. Vous pouvez autrement placer l'appareil dans un sachet plastique transparent.

- Les variations de température peuvent augmenter ou diminuer la pression, ce qui peut altérer la qualité du son. Si nécessaire, ouvrez les caches pour évacuer l'air.

## Dispositifs médicaux

- Veuillez éteindre votre téléphone dans les hôpitaux et autres infrastructures médicales le demandant.

- Votre téléphone dispose d'antennes radio qui émettent des champs électromagnétiques. Ces champs électromagnétiques peuvent interférer avec les pacemakers ou d'autres dispositifs médicaux.

- Si vous portez un pacemaker, maintenez une distance de séparation d'au moins 20 cm

entre ce dernier et votre téléphone.

- Tenez l'appareil du côté opposé à l'implant.

- Si vous pensez que votre téléphone interfère avec votre pacemaker ou tout autre dispositif médical, cessez de l'utiliser et consultez un médecin pour obtenir des informations spécifiques sur votre dispositif médical.

- Lorsque vous réalisez des activités répétitives, comme une saisie de texte ou des jeux sur votre téléphone, vous pouvez ressentir une gêne occasionnelle dans vos mains, vos bras, vos poignets, vos épaules, votre cou ou d'autres parties de votre corps. Si vous ressentez une gêne, cessez d'utiliser votre téléphone et consultez un médecin.

## Sécurité routière

- Respectez toutes les normes et mesures de sécurité relatives à l'utilisation de votre appareil lorsque vous conduisez.

- Respectez l'ensemble des lois locales. Gardez toujours vos mains libres pour conduire le véhicule quand vous êtes au volant. Au volant, la sécurité routière doit constituer votre première préoccupation.

- Arrêtez-vous sur le bas-côté et garez-vous avant de passer ou de recevoir un appel, si les conditions de circulation l'exigent.

- Les signaux de radiofréquence peuvent perturber certains systèmes électroniques présents dans votre véhicule, comme l'autoradio ou l'équipement de sécurité.

- Si votre véhicule est équipé d'un airbag, veuillez ne pas gêner son accès en plaçant un équipement sans fil portable ou fixe devant. Dans le cas contraire, vous risquez d'empêcher l'ouverture de l'airbag et de provoquer de graves blessures corporelles. Il est interdit d'utiliser le téléphone portable à la main en conduisant.

- Lorsque vous écoutez de la musique, veillez à maintenir le volume à un niveau raisonnable de façon à pouvoir percevoir ce qui se passe autour de vous. Ce point est particulièrement important lorsque vous êtes à proximité d'une route.

- Le fait d'utiliser votre téléphone dans certaines circonstances peut vous distraire et peut causer un danger. Respectez toutes les règles qui interdisent ou limitent l'utilisation du téléphone ou des écouteurs (en vous abstenant par exemple d'envoyer des SMS au volant ou d'utiliser des écouteurs à vélo).

- Il est interdit d'utiliser le téléphone portable à la main en conduisant.

## Alimentation et charge

- Ne jetez pas votre téléphone au feu

- Ne provoquez pas de court-circuit
- Ne l'exposez pas à des températures supérieures à 60 ºC/140 °F
- Recyclez la batterie selon les normes en vigueur.
- Chargez votre téléphone à l'aide du câble USB et de l'adaptateur fournis. L'utilisation d'un adaptateur ou d'un câble incompatible pourrait endommager définitivement votre téléphone.
- L'adaptateur doit être branché à proximité du téléphone et être facile d'accès.
- L'utilisation de câbles ou de chargeurs endommagés, ou la mise en charge en présence d'humidité, peuvent provoquer un choc électrique.
- L'adaptateur électrique est uniquement destiné à une utilisation à l'intérieur.
- La prise électrique doit être facilement accessible. La prise ne doit pas être bloquée pendant l'utilisation.
- Pour déconnecter totalement le téléphone de l'alimentation secteur, débranchez le votre chargeur de la prise murale.
- Les adaptateurs électriques peuvent devenir chauds pendant l'utilisation normale, et un contact prolongé peut causer des blessures.
- Veillez toujours à assurer une ventilation suffisante autour des adaptateurs pendant leur utilisation.
- La ventilation ne doit pas être obstruée en recouvrant les orifices d'aération avec des objets (journaux, nappes, rideaux, etc.) afin d'éviter une surchauffe et un dysfonctionnement. Maintenez un espace libre d'au moins 10 cm autour du téléphone.
- Le téléphone doit être utilisé dans des zones au climat tempéré.
- N'insérez pas et ne retirez pas un port USB avec les mains mouillées, car cela pourrait entraîner un risque de choc électrique.
- Le téléphone étant équipé d'une batterie interne rechargeable, n'exposez pas le produit à une chaleur excessive (soleil, feu, etc.).
- Évitez d'utiliser le connecteur pour effectuer plusieurs actions simultanées, et assurez-vous que les bornes de la batterie ne touchent aucun élément conducteur, comme des métaux ou des liquides.

## Protection auditive

Ce téléphone respecte la réglementation en vigueur en matière de limitation du volume de sortie maximal. Une écoute prolongée avec des écouteurs à un volume

élevé peut provoquer une perte d'audition !

- Arrêtez d'utiliser le produit ou baissez le volume si vous sentez que vos oreilles bourdonnent.

- Ne réglez pas le volume à pleine puissance, les professionnels de la santé déconseillent l'exposition prolongée à des niveaux sonores élevés.

- Utilisez les écouteurs à bon escient, car une pression sonore excessive provenant d'écouteurs ou d'un casque peut provoquer une perte auditive.

- Afin de prévenir tout dommage auditif, évitez l'écoute prolongée à un volume élevé.

- Utilisez uniquement les écouteurs fournis avec votre téléphone.

## Protection de l'environnement

- Veuillez respecter la réglementation locale en matière d'élimination des déchets lorsque vous vous débarrassez de l'emballage, de la batterie ou du téléphone usagé. Déposez-les dans un point de collecte afin qu'ils soient correctement recyclés. Ne jetez pas les téléphones ni les batteries usagées dans les poubelles ordinaires.

- Veuillez déposer les batteries au lithium usagées que vous ne souhaitez pas conserver dans un endroit prévu à cet effet. Ne les jetez pas à la poubelle.

Ne jetez pas de téléphones ni de batteries usagées dans les poubelles ordinaires.

La batterie présente un risque d'explosion si vous la remplacez par un modèle inadapté. Débarrassez-vous des batteries usagées selon les instructions.

## Nettoyage et entretien

- Éteignez le téléphone avant tout nettoyage ou entretien. Le chargeur doit être débranché de la prise. Le téléphone et le chargeur doivent être déconnectés afin d'éviter tout choc électrique ou court-circuit de la batterie ou du chargeur. Fermez les caches.

- Ne nettoyez pas le téléphone ni le chargeur avec des substances chimiques (alcool, benzène), des agents chimiques ou des nettoyants abrasifs afin de ne pas endommager les pièces ou provoquer un dysfonctionnement. L'appareil peut être nettoyé avec un chiffon doux antistatique et légèrement humide, ou à l'eau du robinet en suivant les instructions figurant dans les INFORMATIONS RELATIVES À L'ÉTANCHÉITÉ page 31-32.

- N'éraflez pas et n'altérez le téléphone, car les substances contenues dans la peinture pourraient causer une réaction allergique. Si une telle réaction se produit, cessez immédiatement d'utiliser le téléphone et consultez un médecin.

- Éliminez la poussière de la prise de courant et maintenez-la au sec afin d'éviter tout

risque d'incendie.

- Si le téléphone ou l'un de ses accessoires ne fonctionne pas correctement, contactez votre prestataire de services local.

- Ne démontez pas le téléphone ou ses accessoires vous-même.

### Appels d'urgence

En cas d'urgence, si le téléphone est allumé et que vous vous trouvez dans la zone de couverture du réseau, il peut être utilisé pour émettre un appel d'urgence. Toutefois, les numéros d'appel d'urgence peuvent ne pas être accessibles sur l'ensemble des réseaux. Vous ne devez jamais vous fier à votre téléphone pour émettre des appels d'urgence.

### Recommandations pour réduire l'exposition de l'utilisateur aux rayonnements

- Utilisez votre téléphone portable dans des zones couvertes par votre réseau de manière à réduire la quantité de rayonnements reçue (notamment dans les parkings souterrains ou lors des trajets en train et en voiture).

- Utilisez votre téléphone dans de bonnes conditions de réception (c'est-à-dire que : le nombre maximal de barres s'affiche pour le réseau).

- Utilisez un kit mains libres.

- Lors d'un appel, éloignez le téléphone du ventre des femmes enceintes et du bas-ventre des adolescents.

- Les enfants et adolescents doivent faire un usage raisonnable des téléphones portables en évitant les communications nocturnes et en limitant la fréquence et la durée des appels.

## INFORMATIONS COMPLÉMENTAIRES

### Conformité

CE

- CROSSCALL confirme que cet appareil répond aux recommandations de base et aux autres mesures pertinentes énoncées dans la directive 2014/53/UE. La dernière version applicable de la Déclaration de conformité peut être consultée sur le site Internet : **https://docs.crosscall.com/public/CERTIFICAT/CORE-S4_CERTIFICATE-OF-CONFORMITY_INTERNATIONAL.pdf.**

- Restrictions relatives à la bande de 2,4 GHz : Norvège : ce sous-paragraphe ne s'applique pas à la zone géographique située dans un rayon de 20 km par rapport au centre de Ny-Ålesund. Restrictions relatives à la bande de 5 GHz : d'après l'article 10, paragraphe 10, de la directive 2014/53/UE, l'emballage indique que cet équipement hertzien est soumis à certaines restrictions lorsqu'il est mis sur le marché en Belgique (BE), en Bulgarie (BG), en République tchèque (CZ), au Danemark (DK), en Allemagne (DE), en Estonie (EE), en Irlande (IE), en Grèce (EL), en Espagne, (ES), en France (FR), en Croatie (HR), en Italie (IT), à Chypre (CY), en Lettonie (LV), en Lituanie (LT), au Luxembourg (LU), en Hongrie (HU), à Malte (MT), aux Pays-Bas (NL), en Autriche (AT), en Pologne (PL), au Portugal (PT), en Roumanie (RO), en Slovénie (SL), en Slovaquie (SK), en Finlande (FI), en Suède (SE), au Royaume-Uni (UK), en Turquie (TR), en Norvège (NO), en Suisse (CH), en Islande (IS) et au Liechtenstein (LI).

## Bandes de fréquences et puissance

- Bande de fréquences utilisée par l'équipement hertzien : certaines bandes peuvent ne pas être disponibles dans tous les pays ou toutes les régions. Veuillez contacter l'opérateur local pour obtenir de plus amples informations.
- Fréquence maximale du signal radio émis dans la bande de fréquences où l'équipement hertzien fonctionne : la puissance maximale pour toutes les bandes est inférieure à la valeur limite la plus élevée précisée dans la norme harmonisée associée. Les limites nominales des bandes de fréquences et de la puissance de transmission (rayonnée et/ou par conduction) applicables à cet équipement hertzien sont les suivantes :

| Bandes | Fréquence | puissance maximale |
|---|---|---|
| GSM850 | 824MHz-894MHz | 34dBm |
| GSM900 | 880MHz-960MHz | 34dBm |
| GSM1800 | 1710MHz-1880MHz | 30.5dBm |
| GSM1900 | 1850MHz-1990MHz | 30.5dBm |
| WCDMA B1 | 1920MHz-2170MHz | 23.5dBm |
| WCDMA B2 | 1850MHz-1990MHz | 24dBm |
| WCDMA B5 | 824MHz-894MHz | 24dBm |
| WCDMA B8 | 880MHz-960MHz | 24dBm |
| LTE B1 | 1920MHz-2170MHz | 22.5dBm |
| LTE B3 | 1710MHz-1880MHz | 22dBm |
| LTE B5 | 824MHz-894MHz | 23dBm |
| LTE B7 | 2500MHz-2690MHz | 22.5dBm |
| LTE B8 | 880MHz-960MHz | 23dBm |
| LTE B20 | 791MHz-862MHz | 22.5dBm |
| LTE B28 | 703MHz-803MHz | 23dBm |
| WIFI 2.4GHz | 2400MHz-2483.5MHz | 17.5dBm |
| Bluetooth | 2400MHz-2483,5MHz | 8dBm |

## Informations relatives aux accessoires et logiciels

Nous vous recommandons d'utiliser les accessoires suivants :

| ACCESSOIRE | MODÈLE | DONNÉES TECHNIQUES |
|---|---|---|
| | Marque déposée : Crosscall<br>Modèle : 1901060199022 | Nom du modèle : CH-51E<br>Tension d'entrée : 100-240V~<br>Fréquence d'entrée CA : 50/60Hz<br>Tension de sortie : 5,0V ⎓<br>Courant de sortie : 1,0A<br>Puissance de sortie : 5.0W<br>Rendement moyen en mode actif : 75.10%<br>Rendement à faible charge (10 %) : 71.01%<br>Consommation d'énergie hors charge : 0.037W |
| | Réf. Crosscall : 1907080199206 | IPX4 |
| | Réf. Crosscall: 1908140199596 | USB-A / micro USB<br>1m |

La version logicielle du produit est L1840.X.XX.XX.XXXX (où X=0 à 9, A à Z, représentant les mises à jour sur l'expérience utilisateur, les correctifs de sécurité, etc.). Des mises à jour logicielles sont publiées par le fabricant pour corriger les bugs ou améliorer certaines fonctionnalités après le lancement du produit. Toutes les versions logicielles publiées par le fabricant ont été vérifiées et respectent toujours la réglementation applicable.
Tous les paramètres de radiofréquence (par exemple la bande de fréquences et la puissance de sortie) ne sont pas accessibles à l'utilisateur et ne peuvent pas être modifiés par ce dernier. Les dernières informations relatives aux accessoires et logiciels sont disponibles dans la Déclaration de conformité, consultable sur le site Internet : https://docs.crosscall.com/public/CERTIFICAT/CORE-S4_CERTIFICATE-OF-CONFORMITY_INTERNATIONAL.pdf.

## Débit d'Absorption Spécifique (DAS)

- Cet appareil respecte les directives relatives à l'exposition aux radiofréquences, lorsqu'il est utilisé à proximité de la tête ou à une distance minimale de 5 mm du corps. Selon les directives de l'ICNIRP (la Commission internationale de protection contre les rayonnements non ionisants), la limite du DAS est en moyenne de 2 W/kg pour la tête et le tronc, et de 4 W/kg pour les membres sur un tissu cellulaire de 10 g absorbant la majorité des fréquences.

Valeurs maximales pour ce modèle :
- DAS tête : 1,311 (W/kg) ==> valeur limite autorisée : 2 (W/kg)
- DAS corps : 1,077 (W/kg) ==> valeur limite autorisée : 2 (W/kg)
- DAS membre : 2,712(W/kg) ==> valeur limite autorisée : 4 (W/kg)

## Droits d'auteur

Cet équipement est réservé à un usage privé. Le fait de copier des CD ou de télécharger de la musique, des vidéos ou des photos en vue de les revendre ou à toute autre fin commerciale peut constituer une violation de la loi sur les droits d'auteur. Une autorisation peut s'avérer nécessaire pour copier ou enregistrer tout ou partie d'un document, d'un livre et/ou d'une présentation soumis à la loi sur les droits d'auteur. Veillez à connaître toutes les lois applicables concernant l'enregistrement et l'utilisation desdits contenus dans votre pays et juridiction.

# ANNEXE

## Informations importantes

Pour vous offrir une expérience optimale, le téléphone se connecte régulièrement à des serveurs Internet et de messagerie. Cela génère automatiquement et inévitablement des échanges de données susceptibles d'être facturés en supplément de votre abonnement existant, ou déduits de votre abonnement prépayé.

Afin d'éviter tout problème de facturation lié à des services qui utilisent Internet, nous vous conseillons vivement d'opter pour un forfait adapté comprenant un accès illimité à Internet et à la messagerie. Évitez également de modifier les paramètres préconfigurés par défaut. Si vous le souhaitez, vous pouvez vous connecter à un réseau WiFi afin d'améliorer le débit et l'efficacité. Nous vous recommandons notamment d'utiliser un réseau WiFi lorsque vous regardez en streaming ou téléchargez des jeux, des vidéos ou des films.

## Conditions de garantie

Votre téléphone, ainsi que la batterie et les accessoires contenus dans le carton, sont garantis contre tout défaut ou dysfonctionnement qui pourrait découler de leur conception ou fabrication, ou d'une panne d'équipement, dans les conditions normales d'utilisation, pour la durée de la période de garantie de trente-six (36) mois à partir de la date d'achat de votre téléphone, comme indiqué sur votre facture originale. La garantie expire automatiquement au terme de ces trente-six (36) mois. La durée de disponibilité des pièces détachées indispensables à l'utilisation des produits neufs est de dix (10) ans à compter de la date de fin de commercialisation du produit.

Cette garantie ne couvre pas :
- Les défauts ou pannes déclarés après la période de validité de cette garantie ;
- Les dommages dus à un accident, à de mauvaises conditions météorologiques, à la foudre, à un incendie, à des produits chimiques, à une surtension, à une utilisation inappropriée ou à un mauvais entretien de l'appareil ou accessoire (bris de l'écran, salissure, altération des composants internes de l'appareil due à une exposition prolongée ou anormale à un élément liquide), ou au non-respect des instructions contenues dans le guide d'utilisation ;
- Toute usure normale survenant après la vente (notamment les rayures, éraflures, marques et généralement tous dommages causés aux éléments externes de l'appareil n'ayant pas d'incidence sur son fonctionnement) ;

- Le téléphone portable d'un client ou d'un tiers ayant modifié le logiciel initialement fourni par le fabricant ;
- Toute modification ou réparation effectuée par des personnes non autorisées par CROSSCALL, ses filiales ou votre revendeur ;
- L'oxydation due à l'insertion incorrecte par le client des caches du port USB ou du port audio, qui sont essentiels pour garantir l'étanchéité du produit ;

Avant de contacter notre Service après-vente, nous vous conseillons de suivre les instructions suivantes :
- Chargez entièrement la batterie ;
- Mettez à niveau le logiciel ou rétablissez les paramètres d'usine pour formater le téléphone (pour réinitialiser les paramètres par défaut : dans le Menu de votre téléphone, cliquez sur **Paramètres > Appareil > Info sur l'appareil> Réinitialiser tel.**)

**AVERTISSEMENT :** TOUTES les données utilisateur du téléphone (contacts, photos, messages, fichiers et applications téléchargées) seront définitivement perdues. Nous vous conseillons vivement d'effectuer une sauvegarde complète des données de votre téléphone avant de le formater.

Au cas où votre téléphone présenterait un défaut empêchant son utilisation normale, vous devrez confier votre appareil à notre Service après-vente. Votre téléphone ne sera ni réparé ni remplacé si les marques déposées ou les numéros de série (IMEI) ont été retirés ou modifiés, ou si le reçu de votre achat est manquant ou illisible.
Si le défaut de conformité ou le vice est confirmé, votre téléphone sera remplacé ou réparé en tout ou en partie. Cette garantie couvre les coûts des pièces et de main-d'œuvre.

Avant d'expédier votre téléphone à notre Service après-vente, nous vous recommandons :
- de noter et de conserver votre IMEI en lieu sûr (*) ;
- de retirer la carte SD et la carte SIM ;
- d'enregistrer toutes vos données personnelles. Notre centre de réparation pourrait avoir besoin de formater votre téléphone.

(*) Votre code IMEI est le numéro de série qui permet d'identifier votre appareil et de suivre le service après-vente. Il existe plusieurs façons de trouver votre code IMEI :
- Tapez *#06# sur le clavier de votre téléphone ;
- Vérifiez l'emballage de votre téléphone ;
- Au dos de votre téléphone et en fonction du modèle, l'IMEI peut être inscrit sur une étiquette ou gravé sur le tiroir SIM de votre téléphone.

Documents et informations à joindre lors de l'envoi de votre téléphone à notre Service après-vente :
- Une copie de la facture ou du reçu, indiquant la date d'achat, le type de produit et le nom du distributeur ;
- Le numéro IMEI du téléphone ;
- Une description du défaut du téléphone.

Nous vous invitons à prendre connaissance des conditions générales de service disponibles sur le site Internet de Crosscall à l'adresse suivante : **www.crosscall.com**

Le CORE-S4, conçu en France et assemblé en Chine
Créé et importé par :
CROSSCALL – 245 RUE PAUL LANGEVIN 13290 AIX-EN-PROVENCE – France.

# CONTENTS


## THE BEST BITS OF THE CORE-S4

Connectivity ..... 43
Durability ..... 43
Ergonomic Design ..... 44

## ABOUT YOUR PHONE

Device overview ..... 45
X-LINK™ ..... 46
X-BLOCKER ..... 46

## ACTIVATING YOUR CORE-S4

Installing the nano SIM/micro SD card ..... 47
Switching the phone on and off ..... 48
Attaching the leash ..... 48
Creating/Connecting your KaiOS account ..... 49
Connecting your Google account ..... 49
Importing your contacts ..... 50
- From a Google account ..... 50
- From a memory card/Gmail/Outlook ..... 50

Using your CORE-S4 underwater ..... 51
Tips and precautions for charging your battery ..... 51-52

## THE CORE-S4 KEYPAD AND SHORTCUTS

Navigation keypad ..... 53
Selection keys ..... 54
Central key ..... 55
Call keys ..... 56
Numeric keypad ..... 57-59
- Speed dial ..... 57
- Messaging ..... 58
- Connection sharing ..... 58
- Torch ..... 58
- Adjusting the phone volume in certain apps ..... 59
- Screenshots ..... 59

The * and # keys ..... 59-60
- Locking your phone ..... 59
- Vibrate/ring mode ..... 60

Writing text ..... 60

## USING THE PHONE

Phone calls ..... 61-62
- Dialling a number ..... 61
- From the call log ..... 61
- From the contacts list ..... 61
- Making calls VoLTE / VoWIFI ..... 61-62
- Receiving calls ..... 62


EN

EN

Contacts ..... 62
Manually creating a contact ..... 62
Adding a contact from a received call ..... 62
Messages ..... 63
Sending a message ..... 63
Displaying messages ..... 63
Camera ..... 63
Gallery ..... 63-64
Viewing images/videos ..... 63-64
Deleting images/videos ..... 64
Sharing images/videos ..... 64
Transferring files to a PC ..... 64-65
Browser ..... 65
Connectivity ..... 65
Cleaning up your memory ..... 65-66
Resetting your phone ..... 66
System updates ..... 66

## CUSTOMISING YOUR PHONE

Sound ..... 66
Display ..... 66-67
Notifications ..... 67
Date and Time ..... 67
Languages ..... 67

## SAFETY MEASURES

General security information ..... 67-69
Information on water resistance ..... 69-70
Medical devices ..... 70
Road safety ..... 71
Power supply and charge ..... 71-72
Hearing protection ..... 72
Environmental protection ..... 73
Cleaning and maintenance ..... 73
Emergency calls ..... 74
Recommendations to reduce the user's exposure to radiation ..... 74

## ADDITIONAL INFORMATION

Compliance ..... 74-75
Frequency bands and power ..... 75
Accessory and software information ..... 76
Specific absorption rate (SAR) ..... 76
Copyright ..... 77

## APPENDIX

Important information ..... 77
Warranty ..... 77-78

**Thank you for choosing Crosscall and for purchasing this phone.**

The user guide will help you get to know your new device.

EN

# THE BEST BITS OF THE CORE-S4

## Connectivity

The CORE-S4 features dedicated frequency bands for 4G connection. These bands cover most European operators and all French operators. Whether at home or in the office, your CORE-S4 connects to your WiFi network (802.11 b/g/n 2.4Ghz), saving you from using your data plan. And because of its KaiOS operating system, many of the most popular apps are installed by default on your CORE-S4. This means you can access Facebook and WhatsApp as soon as you start your phone...

## Durability

Designed with CROSSCALL's values firmly in mind, the CORE-S4 embodies the brand's commitment to durability, and to building a mobile phone you can rely on over time, without limiting its usability. It has a long battery life, thanks to its 2300 mAh battery, it can withstand impacts and drops, and is resistant to fresh water, salt water, chlorinated water, dust and other microparticles. Durability, reliability and repairability are its key qualities.

## Ergonomic design

With its compact (140x62x14.4mm) and lightweight (153g) design, the CORE-S4 slips perfectly into any pocket. Its bright screen and one-piece backlit keypad make it easy to use, even when wearing gloves. The 100 dB speaker means you can make clear and audible calls in noisy places, even when hands-free, and the powerful torch will help you find your way in low-light areas.
Its compatibility with X-LINK™* technology puts the CORE-S4 at the heart of an accessory ecosystem designed to simplify your everyday life. The CORE-S4 simply ticks all the boxes for an ergonomic phone that perfectly adapts to any situation.

*Magconn Technology/**Except X-MEMORY

# ABOUT YOUR PHONE

## Device overview

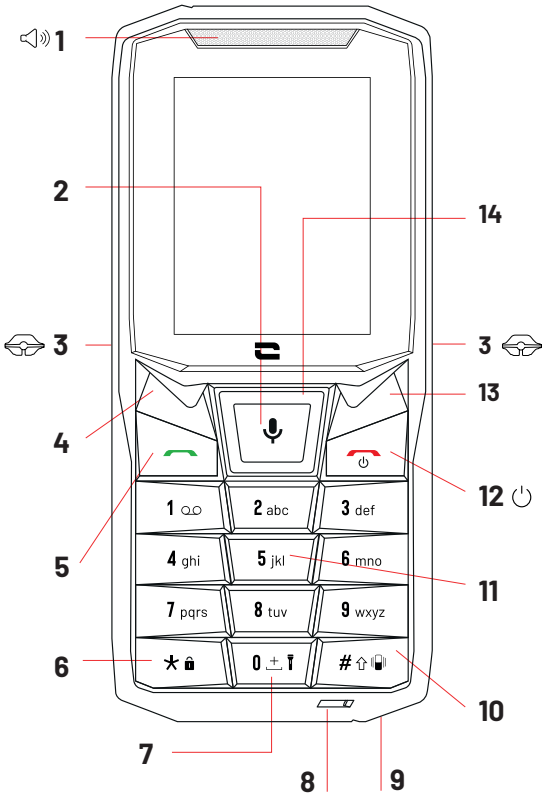


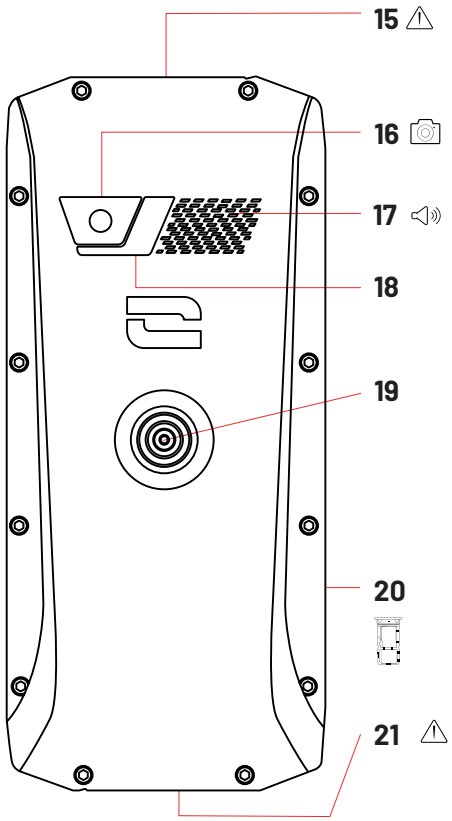


**1.** Loud speaker
**2.** Menu / OK / Unlock / Voice recorder (long press)
**3.** X-BLOCKER slots
**4.** Select Left / Notifications
**5.** Answer / Call log
**6.** Lock keypad (long press) / Special characters
**7.** Torch (long press)
**8.** Microphone
**9.** Hole for leash (not supplied)
**10.** Vibrate (long press) / Lower case – Upper case
**11.** Keypad / Speed dial (long press)
**12.** Hang up / On – Off / Back
**13.** Select Right / Contacts
**14.** Shortcut settings / Directional pad for navigation
**15.** Earphone jack (dust cap – always close tightly!)
**16.** 2MP rear-facing camera
**17.** 100db speaker
**18.** Flash
**19.** X-LINK™* (mount/charge/data transfer)
**20.** Nano SIM or micro SD card tray
**21.** Micro USB port (dust cap – always close tightly!)

*Magconn Technology

EN

## X-LINK™*

THE SMART MAGNETIC ATTACHMENT SYSTEM

This magnetic connector located on the back of your phone can be used to attach and connect it with ease to exclusive X-LINK™* accessories.
Depending on the accessories used, the X-LINK™* system also lets you charge your phone and/or transfer data.

## X-BLOCKER

THE REINFORCED MECHANICAL MOUNTING SYSTEM

In situations that require maximum hold, this exclusive accessory supplied with your mobile guarantees the secure attachment of your phone to compatible accessories (20kg pull force). It is easily attached to the slots on the side
of your mobile. The silicone coating reduces vibrations caused by knocks.

Before starting an activity, check that your X-BLOCKER is properly inserted into the two slots on the phone.

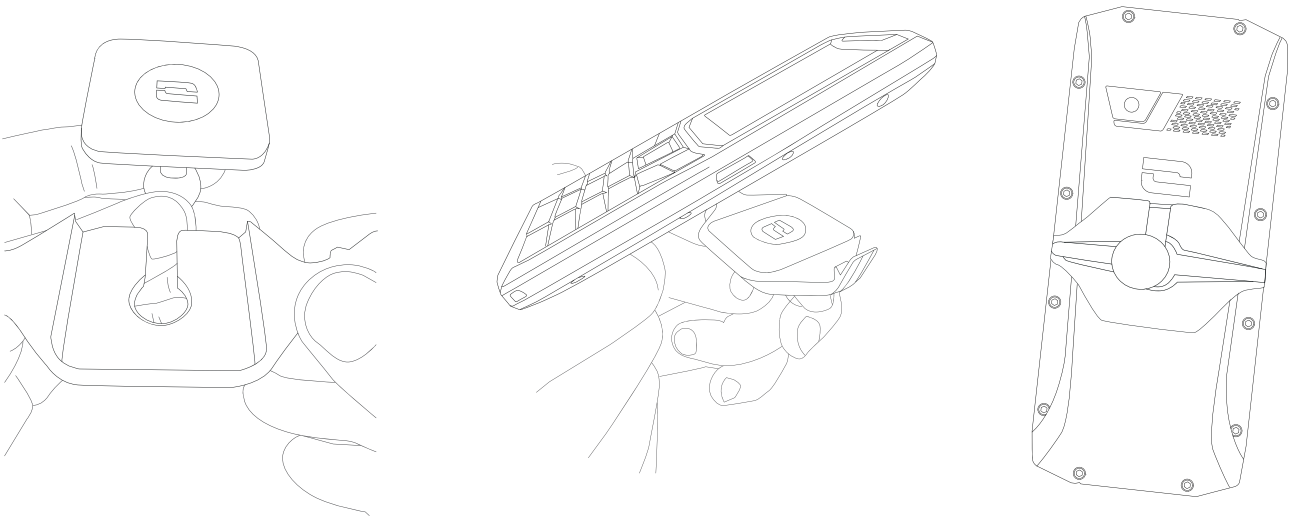

**See the full range of accessories compatible with the X-LINK™*and X-BLOCKER at www.crosscall.com**

*Magconn Technology

# ACTIVATING YOUR CORE-S4



## Installing the nano SIM/micro SD card

**1.** Check that your device is turned off. If not, switch it off by pressing the On/Off button.
**2.** Eject the nano SIM/micro SD card tray using the tool provided, inserting it into the hole designed for this purpose, as shown below.

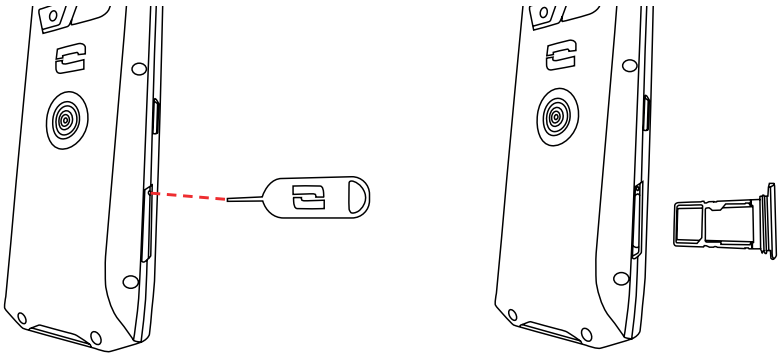

**3.** Remove the tray completely.
**4.** You have the option of setting up two nano SIM cards (or a nano SIM card and a micro SD card) in your phone.
   **a.** To ensure optimal compatibility with operator services, insert your nano SIM card, metal side down, in the smallest compartment (SIM 1).

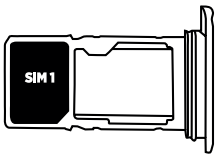


   **b.** If you wish to install another SIM, insert a second nano SIM card (or a micro SD card of up to 64 GB), metal side down, in the largest compartment (SIM 2).

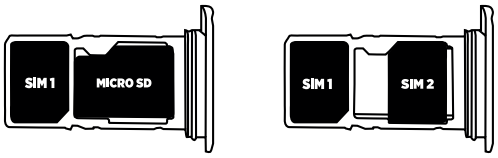


**5.** Slide the tray back into the phone:
   **a.** Make sure the cards are properly aligned.
   **b.** Check that the tray is properly aligned with the slot in the phone when you slide it back in.
   **c.** Insert the tray and push it in, as shown above.

**Important:** To guarantee that your smartphone is dust and waterproof, make sure that the tray is fully inserted and locked.

## Switching the phone on and off

Press and hold the phone's **On/Off** button and wait a few seconds until the display turns on.

When you switch on your phone for the first time or after performing a data reset, follow the on-screen instructions to set up your device.

Once the phone is on, this button can also be used to:

- Decline a call/Hang up
- Switch off, restart or lock your phone with a long press
- Clean your device's memory with a long press
- Go "back" with a short press
- Delete text with a short or long press
- Activate your phone's screen when it is on standby.

## Attaching the leash*

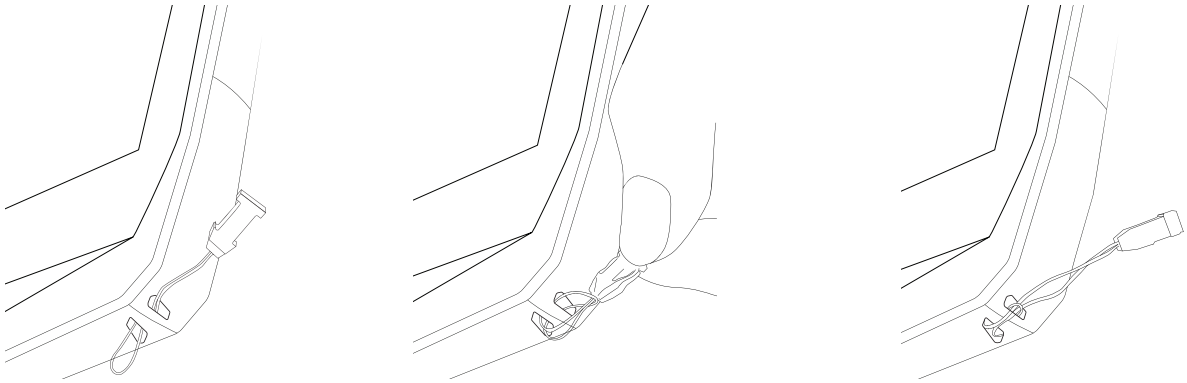

* Leash not included

## Creating/Connecting your account KaiOS

Now that your CORE-S4 is activated, you can create or connect your KaiOS account to access, among other things, the KaiOS Store where you can download apps to your phone. To do this:

- From the Home screen, click the central key on your phone's keypad to access the **Menu**
- Go to **"Settings"**
- In the sub-menu **"Account"**, click on **"KaiOS Account"**.
- Click on **"Create account"** if you do not yet have an account, or **"Sign in with phone"** or **"Sign in with email"** if you already have an account.
- Follow the on-screen instructions, filling in the requested information.

## Connecting your Google account

You also have the option of adding your Google account to your CORE-S4. To do this:

- From the Home screen, click the central key on your phone's keypad to access the **Menu**
- Go to **"Settings"**
- In the sub-menu **"Account"**, click on **"Add Account"**.
- Select **"Google"**.
- Enter your details to login.

# Importing your contacts

## From a Google account

Once your Google account has been added to your phone, you can import your contacts saved to that account. To do this:

- From the Home screen, click the central key on your phone's keypad to access the **Menu**
- Go to "**Settings**"
- In the sub-menu "**Account**", click on your Google account.
- Select «**Contacts**». You can also choose to import your calendar and emails.

## From a memory card/Gmail/Outlook

- From the Home screen, click the right-hand selection key on your phone to access the "**Contacts**" interface.
- Click the right-hand selection key again to select "**Options**", then choose "**Settings**"
- Scroll down through the various options and select "**Import Contacts**".
- Choose your desired option, either "**Memory card**", "**Gmail**", or "**Outlook**".

## Advice for using your CORE-S4 under water

After immersion in sea water, you should rinse your mobile in fresh water. Thoroughly dry the caps and connectors.
The speaker and microphone slots may be blocked with water.
Wait a few minutes before making a call to get back to optimal functionality.

## Tips and precautions for charging your battery

1. Open the dust cap and connect the cable and AC adapter supplied in your pack using the USB-A port. Then plug the other end of the cable into the micro USB port on your phone.
2. Plug the AC adapter into an electrical outlet.
3. When the battery is fully charged, unplug the phone from the charger. First unplug the charger from the device, then unplug it from the electrical outlet.

Never charge your phone using the X-LINK™* magnetic connection and the USB connection together, as this could shorten the lifespan of your phone's equipment.

The battery is built into the phone and is not removable. Do not remove the battery yourself.

- To avoid prematurely draining the device's battery, we recommend that you follow the battery charging instructions for each charging cycle. To do this, it is better to top up the battery when it reaches 20% and avoid charging it beyond 80%, rather than topping it all the way up to 100% from zero.
- Only use approved chargers and cables that are compatible with your phone. Using unapproved chargers or cables may cause the battery to explode or damage the phone.
- Avoid using your phone while it is charging. Do not cover your phone or the power adapter.

- Connecting the charger incorrectly could seriously damage your phone. Any damage caused by misuse is not covered by the warranty.
- Remove the charger from the electrical outlet when the phone is not charging.
- The phone may not switch on straight away if you are charging a drained battery. Once the phone has been charging for a while, the phone will start normally.
- If the AC power is lower, your phone may take longer to charge.
- If you use unconventional chargers such as computers, the charging time may be longer.
- The charging time may vary depending on the ambient temperature and the remaining battery level.
- The phone can be safely charged at a temperature between 0°C and 40°C. Charging at temperatures below 0°C or above 40°C may compromise battery performance and shorten battery life. Prolonged charging at extreme temperatures will damage the battery.
- While charging, the phone and charger may become hot, this is quite normal and should not affect the performance or lifespan of your phone. If the battery seems hotter than usual, stop charging it. Put your phone in a cool place and leave it to cool. Avoid prolonged contact with the surface of your phone when it is hot.

# THE CORE-S4 KEYPAD AND SHORTCUTS



From the Home screen, you can quickly access a large number of features using the navigation pad keys and the physical keys.

## Navigation pad

From the Home screen, click the top navigation key to access the Settings shortcut.

On this screen, you will be able to control:

- Torch
- Screen brightness
- Flight mode
- WiFi
- Mobile data
- Bluetooth
- Ringtone and notification volume/ Vibrate and silent mode

From the Home screen, click the left-hand navigation key to quickly access a selection of apps (non-configurable list of apps).

This screen gives you quick access to:

- WhatsApp
- Facebook
- YouTube
- Google Maps
- Google search

Generally speaking, whatever the page on your screen, the four keys on the navigation pad let you move from bottom to top and from left to right.

## Selection keys

From the Home screen, click the left-hand selection key to access your notifications.

On this screen you can:

- Check your notifications
- Delete certain notifications
- Delete all your notifications

More generally, this key lets you select the function shown at the bottom left of your screen.

From the Home screen, click the right-hand selection key to access your contacts.

On this screen you can:

- See your contacts
- Import contacts
- Add contacts

More generally, this key lets you select the function shown at the bottom right of your screen.

## Central key

From the Home screen, click the central key on your phone's keypad to access the **Menu**.

A long press on this key gives you direct access to your phone's voice recorder.

More generally, this key allows you to select the function/app that you are pointing to on the screen.

When your phone is in standby, this key allows you to unlock it with one click.

## Call keys

From the home screen, click the green telephone button on your phone to access your phone's **Call log**. This lets you view your recent calls made or received, as well as missed calls.

More generally, this key allows you to answer your phone during an incoming call.

The red telephone key on your phone lets you perform various actions.
By pressing and holding this key, you can:

- Switch on, switch off, restart or lock your phone
- Clean up your device memory

More generally, this key lets you:
- Decline a call/Hang up
- Go "back" with a short press
- Activate your phone's screen when it is on standby.

# Numeric keypad

## Speed dial

You have the option of using speed dial. The purpose is to link a number on your keyboard with one of your favourite contacts, so that you can call them quickly. To do this:

- From the Home screen, click and hold one of the keys to access speed dial.
- Click on "**Assign**" if you wish to link one of your contacts with this speed dial key.
- Choose the desired contact and click on "**Select**".

You can also assign a speed dial contact directly from your contact menu. To do this:

- Click on "**Contacts**" on your home screen
- Select the contact concerned then click on "**Options**"
- Select "**Settings**", then choose "**Set Speed Dial Contacts**"

More generally, these keys are used for writing when you are in a text app or dialling a phone number.

## Messaging

From the Home screen, press and hold the 1 key to call your voicemail.

## Connection sharing

From the Home screen, press and hold the 5 key to enable/disable connection sharing (tethering).

## Torch

From the Home screen, press and hold the 0 key to enable/disable the torch.

More generally, this key is used as the space bar when writing text or to enter a 0 when dialling a number.

### Adjusting the phone volume in certain apps

To easily and quickly adjust the volume of your phone, for example when watching a video on YouTube:

- Click on the 1 key to lower the volume
- Click on the 3 key to increase the volume

### Screenshot

You can take a screenshot by simultaneously pressing on the * and # keys on your phone.

## The * and # keys

### Locking your phone

Press and hold the * key to lock your phone.

### Vibrate/ring mode

Press and hold the # key to switch from vibrate to ring mode, and vice versa.

More generally, this key is used to change the keypad from Lower case -> Upper case -> Numeric when you write text.

## Writing text

In an app that requires you to write text:

- The keys on the numeric keypad allow you to enter letters
- The # key lets you change keyboard:
  - Lower case
  - Upper case
  - Numeric
  - Predictive text (equivalent to T9, smart writing)
- The * key lets you access punctuation and emojis
- The central key acts as the return key

# USING THE PHONE

EN

## Phone calls

### Dialling a number

**1.** From the Home screen, enter the phone number you want to call using the keys on the numeric keypad.

**2.** Press on or to make the call.

### From the call log

**1.** From the Home screen, press to open your call log.

**2.** Select the number/contact you want to call by scrolling through the list using the navigation keys.

**3.** Click on or to make your call.

### From the contact list

**1.** From the Home screen, click the right-hand selection key to open your **Contacts.**

**2.** Select the contact you want to call by scrolling through the list using the navigation keys.

**3.** Click on **"Select > Call"** by pressing the central key twice or directly clicking the green call key.

### VoLTE / VoWIFI

Your CORE-S4 allows you to make VoLTE* and VoWIFI* calls. To do this:

- Click the central key on your phone's keypad to access the **Menu**
- Go to **"Settings"**
- In the sub-menu **"Network & Connectivity"**, click on **"VoLTE / VoWIFI"**.
- Check that each option is enabled.

* Depending on your operator

### Receiving calls

When a call comes in, press to take the call.

When a call comes in, press to reject the call.

## Contacts

### Manually creating a contact

**1.** From the Home screen, click the right-hand selection key to open your **Contacts**.

**2.** Press the left-hand selection key to select **"New"**.

**3.** Choose the location where you want to store your contact:
- Either in your phone's internal memory
- Or directly on your SIM card

**4.** Enter the requested information and click the central key to **"Save"**.

### Adding a contact from a received call

**1.** From the Home screen, press to open your call log.

**2.** Select the number you want to save as a contact by scrolling through the list using the navigation keys.

**3.** Click the right-hand selection key to choose **"Options"**.

**4.** Select **"Create new contact"** and choose the location where you want to store your contact:
- Either in your phone's internal memory
- Or directly on your SIM card

**5.** Enter the additional information requested and click the central key to **"Save"**.

# Messages
## Sending a message

**1.** Click the central key to access the phone's Main Menu.

**2.** Click on the **Message**

**3.** Click the left-hand selection key to select "**New**".

**4.** Type the name of the contact to whom you want to send a message, or click the right-hand selection key "**Add**" to browse your contact list.

**5.** Use the navigation keys to move around the text box to write your message

**6.** Send the message by clicking the left-hand selection key "**Send**".

## Displaying messages

**1.** Click the central key to access the phone's Main Menu.

**2.** Click on the **Message**

**3.** Scroll through the messages received using the navigation keys.

# Camera

The camera on your CORE-S4 lets you take photos and record videos:

**1.** Click the central key to access the phone's Main Menu.

**2.** Click on the **Camera**

**3.** Click on the left-hand navigation key to switch to video mode. Click on the right-hand navigation key to switch to photo mode.

**4.** Frame your subject on the screen and press the central key to take the photo or start the video.

**5.** Your photo or video will be automatically saved in your **Gallery**.

# Gallery
## Viewing images/videos

**1.** Click the central key to access the phone's Main Menu.

**2.** Click on the **Gallery**

**3.** Select an image or a video.

### Deleting images or videos

**1.** From Gallery, select an image or video and click the right-hand selection key **Options**.

**2.** Click on "**Delete**" and confirm the deletion by clicking on the right-hand selection key "**Delete**".

### Sharing images or videos

**1.** From Gallery, select an image or video and click the right-hand selection key **Options**.

**2.** Click on"**Share**" and select the sharing option you want.

## Transferring files to a PC

Before you plug in your phone for the first time to transfer files to your computer, you need to enable "USB storage" in the settings.
To do this:

- Click the central key on your phone's keypad to access the **Menu**
- Go to "**Settings**"
- In the sub-menu "**Storage**", click on "**USB storage**"
- Click on "**Enabled**" to activate this function.

Once the function is enabled, all you have to do is connect your CORE-S4 to your computer using your micro-USB or X-LINK™* cable, to be able to access the files contained in your phone.

Do not disconnect the micro-USB cable from the device when transferring data. This could result in loss of data and/or damage to the device.

EN

## Browser

Connect to the internet to search for information.

1. From the Home screen, click the left-hand navigation key to quickly access to **Google search**.

2. Click on **Google Search** apps.

## Connectivity

In **"Settings > Network and connectivity"** you will find everything related to the connectivity of your phone:

- Enable/Disable flight mode
- Enable/Disable your mobile data (to avoid using up your data allowance, for example).
- Enable/Disable WiFi
- Enable/Disable Bluetooth
- Enable/Disable GPS location
- Manage your phone's SIMs
- Manage VoLTE/VoWIFI functions
- Enable/Disable connection sharing.

Remember that some settings for connectivity functions are available as a shortcut from your home screen by clicking on the top navigation key.
This lets you quickly and easily manage:

- Flight mode
- WiFi
- Mobile data
- Bluetooth

## Cleaning up your memory

You can clean your device's memory quickly and easily.

To do this, go to **"Settings > Storage"** and click on **Clean up Storage.** Choose the app you want to clean and click on **"Clean > Delete".**

**Important**: this action will erase all data from your phone's internal memory.

Before cleaning any of your apps, make sure you have backed up all important data stored on the device as it will be permanently deleted.

## Resetting your phone

To reset your device to factory settings, go to "Settings > Device > Device information" and click on "Reset phone > Reset".

**Important**: this action will erase all data from your phone's internal memory.

Before performing a reset, make sure you have backed up all important data stored on the device. The device will restart automatically.

## System updates

Updates are changes made to the software version originally installed on your phone to fix potential bugs.

# CUSTOMISING YOUR PHONE

## Sound

In "Settings > Personalization > Sound", you can:

- Adjust the various sound volumes of your device for multimedia, ringtones and notifications, and your alarm.
- Choose the ringtone and sound of your phone's notification alerts or enable/disable vibrate mode.
- Manage other phone sounds: the sound of the keypad and camera.

Remember that some settings are available as a shortcut from your home screen by clicking on the top navigation key. You can then quickly and easily manage the volume of your ringtone and notifications and switch from ring mode to vibrate or silent mode (or vice versa).

## Display

In "Settings > Personalization > Display", you can:

- Customise your wallpaper by choosing the image of your choice
- Adjust the brightness of your screen

- Customise the screen timeout. The phone automatically locks and switches to standby mode after a certain period of inactivity, to reduce energy consumption and prevent unintentional actions.
- Enable/Disable the automatic keypad lock.

Remember that some settings are available as a shortcut from your home screen by clicking on the top navigation key.
So you can quickly and easily manage the brightness of your screen.

## Notifications

In "**Settings > Personalization > Notices**", you can:

- Choose the display settings for your notifications.
- Enable/Disable notifications from the various apps installed on your phone.

## Date and time

In "**Settings > Personalization > Date and Time**", you can:

- Enable/Disable the automatic synchronisation of your phone, which automatically sets the time and date according to the time zone of your network.
- Set the time and date manually if automatic synchronisation is disabled
- Choose your time zone
- Choose the time format (24 hours/12 hours)
- Enable/Disable the clock on your home screen.

## Languages

In "**Settings > Personalization > Language",** you can choose your phone language.

# SAFETY MEASURES

## General safety information

Failure to adhere to the following safety instructions could result in fire, electric shock, injury, or damage to your phone or other property. Please read all the safety instructions below before using your phone.

- Always switch off your phone whenever it is forbidden to use it, or when it may cause interference or danger.

- Avoid exposure to magnetic fields.

- Please switch off your phone in aeroplanes and airports when prompted.
- Switch off your phone when you are in the vicinity of high-precision electronic equipment. The phone could affect the performance of this type of device.
- Do not put your phone or accessories in containers that produce a strong magnetic field.
- Do not leave magnetic data storage devices near your phone. The radiation emitted by the phone could erase the information stored on it.
- Keep the phone away from direct sunlight. Do not expose your phone to high temperatures, and do not use it in the presence of flammable gases (e.g. at a petrol station).
- Keep your phone at least 15mm away from your body when you make calls.
- Small parts may cause choking.
- Your phone can emit a loud sound.
- Avoid knocking or damaging your phone.
- Some parts of your phone are made of glass. The glass is likely to break if your phone falls on a hard surface or suffers an impact. If the glass breaks, do not touch the glass parts of the phone and do not attempt to remove the broken glass from the phone. Do not use your phone until the glass has been replaced by an authorised operator.
- Do not attempt to take apart your phone or its accessories. Phones should only be serviced or repaired by qualified personnel.
- The power outlet should be located near the phone and must be easy to access.
- Comply with all laws and regulations relating to the use of the phone. Respect the privacy and rights of others when using your phone.
- Follow the instructions in this manual for using the USB cable. Otherwise, your phone or PC may become damaged.
- Clean your phone with a soft, dry cloth. Unless you meet the conditions mentioned below in “Information on water resistance”, do not use water, alcohol, soap, or chemicals.
- Be sure to back up your important data. A repair or other factors may lead to data loss.
- Do not disconnect the phone when transferring files or formatting the memory. This could cause program failure or file damage.
- Keep the phone and charger out of the reach of children. Do not let children use the phone or charger unattended.
- This device is not intended to be used by people (including children) with reduced

physical, sensory or mental capacities, or whose lack of experience or knowledge prevents them from safely using the device, if they are not supervised or have not been given instructions beforehand by the person responsible for their safety.

EN

- Keep small phone accessories out of reach of children in order to avoid choking.
- Do not let your children or pets chew or lick the device.
- Do not modify or recondition your phone.
- Do not expose your phone to flames, explosions, or other sources of danger.
- Switch off your phone when in the vicinity of explosive materials or liquids.
- The phone must only be connected to a USB 2.0 interface.
- The ideal operating temperature is between 0°C and 40°C. The ideal storage temperature is between 20°C and 50°C.
- Stop using your device if it overheats or if any of its parts are cracked or broken.
- Do not press your device against your eyes, ears or any other part of your body, and do not put it in your mouth.
- Do not use the flash near the eyes of people or animals.
- Only use the original accessories for this phone and do not install its battery in another phone.

## Information on water resistance

- You have just purchased an IP68 compliant mobile phone. To guarantee optimal use and water resistance, please ensure that all caps and guards covering slots or openings, and the case are correctly sealed.
- Do not open the caps or SIM card drawer if the device is in water or in a very humid environment.
- Make sure the caps are not damaged when you open or close them. Make sure that the seal is free from any debris, such as sand or dust, to avoid damaging the device.
- The caps covering the openings may come loose in the event of a fall or knock.
- Make sure that all the covers are properly aligned and completely closed.

- If the device has been submerged in water or the microphone or loud speaker is wet, the sound may not be clear during a call. It is recommended to wait a few minutes after immersing your device for it to return to its original audio quality. Make sure that the microphone or loud speaker is clean and dry by wiping it with a dry cloth.

- If the device gets wet with salt or chlorinated water, rinse it with tap water, then dry with a soft, clean cloth. Carefully wipe the caps and connectors.

- The device's water resistance of the device may cause slight vibrations in certain conditions. These vibrations, for example when the volume is turned up high, are entirely normal and do not affect the performance of the device.

- Do not remove the waterproof membrane covering the microphone or speakers, and do not use any tool that could damage this (sharp, spiky, etc.).

- Do not expose the device to metal particles: these could build up on your phone's loud speaker due to the magnet embedded in its component. Metal particles can be cleaned with a soft cloth. Alternatively, you can place the device in a transparent plastic bag.

- Changes in temperature can increase or decrease pressure on the device, which can affect the quality of the sound. If necessary, open the caps to evacuate the air.

## Medical devices

- Please switch off your phone in hospitals and other medical facilities as required.

- Your phone has radio antennae that emit electromagnetic fields. These electromagnetic fields can interfere with pacemakers and other medical devices.

- If you wear a pacemaker, a minimum distance of at least 20 cm should be maintained between your pacemaker and your phone.

- Hold the device on the side opposite the implant.

- If you think your phone is interfering with your pacemaker or other medical device, stop using it and consult your doctor for specific information about your medical device.

- When performing repetitive activities, such as text messaging or games on your phone, you may experience occasional discomfort in your hands, arms, wrists, shoulders, neck, or other parts of your body. If you experience any discomfort, stop using your phone and consult your doctor.

## Road safety

- Comply with all safety standards and measures relating to the use of your device when driving.
- Obey all local laws. Always keep your hands free to operate the vehicle while driving. When driving, road safety should be your primary concern.
- Pull over and park before you make or receive a call, if traffic conditions require it.
- Radio frequency signals can interfere with certain electronic systems in your vehicle, such as the car radio or safety equipment.
- If your vehicle is equipped with an airbag, please do not obstruct its access by placing portable or fixed wireless equipment in front of it. Otherwise, you risk preventing the airbag from opening and could cause serious bodily injury. Hand-held mobile phone use while driving is prohibited.
- When listening to music, be sure to keep the volume at a reasonable level so that you can hear what is going on around you. This point is especially important when you are near a road.
- Using your phone in certain circumstances may distract you and cause danger. Adhere to any rules that prohibit or restrict the use of a phone or earphones (for example, not sending text messages while driving or using earphones while cycling).
- Hand-held mobile phone use while driving is prohibited.

## Power and charging

- Do not throw your phone into fire
- Do not short-circuit
- Do not expose it to temperatures above 60ºC/140°F
- Recycle the battery according to standards in force.
- Charge your phone using the USB cable and power adapter supplied. Using an incompatible adapter or cable could permanently damage your phone.
- The adapter should be plugged in near the phone and must be easily accessible.
- Using damaged cables or chargers, or charging in the presence of moisture, may cause an electric shock.

- The power adapter is intended for indoor use only.
- The electrical power must be easy to access. The plug must not be blocked during use.
- To completely disconnect the phone from AC power, unplug your charger from the wall outlet.
- Power adapters can become hot during normal use, and prolonged contact may cause injury.
- Always ensure adequate ventilation around the power adapters when in use.
- Ventilation should not be obstructed by covering air vents with objects (newspapers, tablecloths, curtains, etc.) to prevent overheating and malfunction. Leave at least 10cm of space free around the phone.
- The phone should be used in areas with a temperate climate.
- Do not insert or remove a USB port with wet hands as this could lead to a risk of electric shock.
- Because the phone is equipped with an internal rechargeable battery, do not expose the product to excessive heat (sun, fire, etc.).
- Avoid using the connector to perform several actions at once, and make sure that the battery terminals are noting touch any conductive elements, such as metal or liquid.

## Protecting your hearing

This phone adheres to the regulations in force in terms of limiting the maximum output volume. Listening with earphones at high volume for extended periods can cause hearing loss!

- Stop using the product or lower the volume if you feel that your ears are ringing.
- Do not listen on full volume; medical professionals advise against exposure to high noise levels for an extended period of time.
- Use earphones wisely, as excessive sound pressure coming from earbuds or an audio headset can cause hearing loss.
- To prevent damage to your hearing, avoid listening at high volumes for long periods of time.
- Only use the earphones supplied with your phone.

## Environmental protection

- Please respect local regulations in terms of waste elimination when you are getting rid of packaging, the battery or the used phone. Take them to a collection point so they can be properly recycled. Do not dispose of telephones or used batteries in ordinary rubbish bins.

- Please dispose of used lithium batteries that you do not want to keep in a designated place for this purpose. Do not dispose of them in rubbish bins.

Do not dispose of phones or used batteries in ordinary rubbish bins.

There is a risk that the battery will explode if you replace it with an unsuitable model. Dispose of used batteries according to the instructions.

## Cleaning and maintenance

- Switch off your phone before any cleaning or maintenance. The charger must be unplugged from the outlet. The phone and charger must be disconnected to avoid electric shock or short circuit of the battery or charger. Close the caps.

- Do not clean the phone or charger with chemicals (alcohol, benzene), chemical agents or abrasive cleaners so as not to damage the parts or cause a malfunction. The device can be cleaned with a soft, anti-static, slightly damp cloth, or with tap water following the instructions in the INFORMATION ON WATER RESISTANCE on page 69-70.

- Do not scratch or tamper with the phone, as the substances in the paint may cause an allergic reaction. If such a reaction occurs, stop using the phone immediately and consult a doctor.

- Remove dust from the power socket and keep it dry to prevent the risk of fire.

- If the phone or any of its accessories do not work properly, contact your local service provider.

- Do not disassemble the phone or its accessories yourself.

### Emergency calls

In the event of an emergency, if the phone is switched on and you are in the network coverage area, it can be used to make an emergency call. However, emergency numbers may not be accessible on all networks. You should never rely on your phone to make emergency calls.

### Recommendations to reduce the user's exposure to radiation

- Use your mobile phone in areas covered by your network to reduce the amount of radiation received (especially in underground car parks or when travelling by train and by car).
- Use your phone when there is good reception (i.e. maximum number of bars for the network).
- Use a hands-free kit.
- During calls, keep the phone away from the tummy of pregnant women and the lower abdomen of teenagers.
- Children and teenagers should make reasonable use of mobile phones by avoiding, for example, night-time calls and limiting the frequency and duration of calls.

## ADDITIONAL INFORMATION

### Compliance

CE

- CROSSCALL confirms that this device complies with the basic recommendations and other relevant measures set out in Directive 2014/53/EU. The latest applicable version of the Certificate of Conformity can be found on the website: https://docs.crosscall.com/public/CERTIFICAT/CORE-S4_CERTIFICATE-OF-CONFORMITY_INTERNATIONAL.pdf.

• Restrictions relating to the 2.4GHz band: Norway: this sub-paragraph does not apply to the geographical area located within a 20 km radius from the centre of Ny-Ålesund. Restrictions relating to the 5 GHz band: According to Article 10, paragraph 10 of Directive 2014/53/EU, the packaging indicates that this radio equipment is subject to certain restrictions when placed on the market in Belgium (BE), Bulgaria (BG), Czech Republic (CZ), Denmark (DK), Germany (DE), Estonia (EE), Ireland (IE), Greece (EL), Spain, (ES), France (FR), Croatia (HR), Italy (IT), Cyprus (CY), Latvia (LV), Lithuania (LT), Luxembourg (LU), Hungary (HU), Malta (MT), the Netherlands (NL), Austria (AT), Poland (PL), Portugal (PT), Romania (RO), Slovenia (SL), Slovakia (SK), Finland (FI), Sweden (SE), the United Kingdom (UK), Turkey (TR), Norway (NO), Switzerland (CH), Iceland (IS) and Liechtenstein (LI).

EN

## Frequency bands and power

- Frequency band used by radio equipment: certain bands may not be available in all countries or all regions. Please contact the local operator to get more detailed information.
- Maximum radio signal frequency emitted in the frequency band where the radio equipment operates: the maximum power for all the bands is less than the highest specified limit value under the associated harmonised standard. The nominal frequency band and power transmission limits (radiated and/or by conduction) applicable to this radio equipment are the following:

| Bands | Frequency | maximum power |
|---|---|---|
| GSM850 | 824MHz-894MHz | 34dBm |
| GSM900 | 880MHz-960MHz | 34dBm |
| GSM1800 | 1710MHz-1880MHz | 30.5dBm |
| GSM1900 | 1850MHz-1990MHz | 30.5dBm |
| WCDMA B1 | 1920MHz-2170MHz | 23.5dBm |
| WCDMA B2 | 1850MHz-1990MHz | 24dBm |
| WCDMA B5 | 824MHz-894MHz | 24dBm |
| WCDMA B8 | 880MHz-960MHz | 24dBm |
| LTE B1 | 1920MHz-2170MHz | 22.5dBm |
| LTE B3 | 1710MHz-1880MHz | 22dBm |
| LTE B5 | 824MHz-894MHz | 23dBm |
| LTE B7 | 2500MHz-2690MHz | 22.5dBm |
| LTE B8 | 880MHz-960MHz | 23dBm |
| LTE B20 | 791MHz-862MHz | 22.5dBm |
| LTE B28 | 703MHz-803MHz | 23dBm |
| 2-4 GHz WIFI | 2400MHz-2483.5MHz | 17.5dBm |
| Bluetooth | 2400MHz-2483.5MHz | 8dBm |

## Information about accessories and software

We recommend that you use the following accessories:

| ACCESSORY | MODEL | TECHNICAL DATA |
|---|---|---|
| | Trademark: Crosscall<br>Model: 1901060199022 | Model Name: CH-51E<br>Input voltage: 100-240V~<br>AC input frequency: 50/60Hz<br>Output voltage: 5.0V ⎓<br>Output current: 1.0A<br>Output power: 5.0W<br>Average efficiency in active mode: 75.10%<br>Efficiency at low charge (10%): 71.01%<br>Power consumption without charge: 0.037W |
| | Ref. Crosscall: 1907080199206 | IPX4 |
| | Ref. Crosscall: 1908140199596 | USB-A / micro USB<br>1m |

The product software version is L1840.X.XX.XX.XXXX (where x=0 to 9, A to Z, representing updates to the user experience, security patches, etc.). Software updates are published by the manufacturer to correct bugs or improve certain features after the product's launch. All the software versions published by the manufacturer have been verified and always comply with the applicable regulations.
Not all the radio frequency settings (for example, the frequency band and output power) are accessible by the user or can be modified by him/her. The latest information relating to accessories and software is available in the Certificate of Conformity, which can be viewed on the website:
https://docs.crosscall.com/public/CERTIFICAT/CORE-S4_CERTIFICATE-OF-CONFORMITY_INTERNATIONAL.pdf.

## Specific absorption rate (SAR)

- This device complies with the directives relating to radio frequency exposure, when it is used near the head or at a minimum distance of 5mm from the body. According to ICNIRP (International Commission on Non-Ionising Radiation Protection) guidelines, the SAR limit is 2W/kg on average for the head and trunk, and 4W/kg for the limbs for 10g of cell tissue absorbing the majority of frequencies.

Maximum values for this model:
- Head SAR: 1.311 (W/kg) ==> authorised limit value: 2 (W/kg)
- Body SAR: 1.077 (W/kg) ==> authorised limit value: 2 (W/kg)
- Limb SAR: 2.712 (W/kg) ==> authorised limit value: 4 (W/kg)

## Copyright

This equipment is reserved for private use. Copying CDs or downloading music, videos or photos for resale or for any other commercial purpose may constitute a violation of copyright law. Permission may be required to copy or save all or part of a document, book and/or presentation subject to copyright law. Please make sure you are familiar with all applicable laws regarding the saving and use of such content in your country and jurisdiction.



# APPENDIX

## Important information

To provide you with an optimal experience, the phone connects regularly to internet and messaging servers. This automatically and inevitably generates data exchanges that may be billed in addition to your existing subscription, or deducted from your prepaid plan.

In order to avoid any billing problems related to services that use the internet, we strongly advise you to opt for a suitable package that includes unlimited internet and messaging access. Also, please avoid changing the pre-configured default settings. If you wish, you can connect to a WiFi network to improve speed and efficiency. We particularly recommend using a WiFi network when streaming or downloading games, videos or movies.

## Warranty conditions

Your phone, along with the battery and accessories in the box, are guaranteed against any defect or malfunction which may arise as a result of their design or manufacture, or from an equipment failure, under normal conditions of use, for the duration of the warranty period of thirty-six (36) months from the date of purchase of your phone, as shown on your original invoice. The warranty automatically expires at the end of these thirty-six (36) months. The period of availability of spare parts essential for the use of new products is ten (10) years from the final date of the product's commercial life.

This warranty does not cover:
- Any defects or failures declared after the period of validity of this warranty;
- Damage due to an accident, bad weather, lightning, fire, chemicals, power surge, improper use or poor maintenance of the device or accessory (screen breakage, dirt, damage to the internal components of the device caused by abnormal or prolonged exposure to a liquid element), or any failure to comply with the instructions contained in the user guide;
- Normal wear and tear of any kind arising after the sale (such as scratches, scrapes, scuffs, and generally any damage caused to the external parts of the device that do not affect its operation);
- The mobile phone of a customer or third party who have modified the software originally provided by the manufacturer;

- Any modification or repair carried out by persons unauthorised by CROSSCALL or its subsidiaries, or your retailer;
- Oxidation caused by the customer incorrectly inserting the USB or audio port caps, which are essential for guaranteeing the product's water resistance;

Before contacting our After-Sales Service, we advise you to follow the following instructions:
- Fully charge the battery;
- Upgrade the software or restore factory settings to format the phone (to restore default settings: in your phone's Menu, click **Settings > Device> Device information > Reset phone**)

**CAUTION:** ALL the phone's user data (contacts, photos, messages, files and downloaded applications) will be permanently lost. You are strongly advised to perform a full backup of your phone data before formatting your phone.

In the event that your phone has a defect that prevents normal use, you will need to take your device to our After-Sales Service. Your phone will not be repaired or replaced if the trademarks or serial numbers (IMEI) have been removed or changed, or if your purchase receipt is missing or illegible.
If the lack of conformity or defect is confirmed, all or part of your phone will be replaced or repaired. This warranty covers the cost of parts as well as labour.

Before sending your phone to our After-Sales Service, we recommend:
- writing down and keep your IMEI somewhere safe (*);
- removing the SD card and the SIM card;
- saving all your personal data. Our repair centre might need to format your phone.

(*) Your IMEI code is the serial number used to identify your device and monitor after-sales service. There are several ways to find your IMEI code:
- Tap *#06# on your mobile phone keypad;
- Check the packaging of your phone;
- On the back of your phone and depending on the model, the IMEI may be given on a label or engraved on your phone's SIM tray.

Documents and information to enclose when sending your phone to our After-Sales Service:
- A copy of the invoice or receipt, showing the date of purchase, the type of product, and the name of the distributor;
- The IMEI number of the phone;
- A description of the fault with the phone.

We recommend reading the terms and conditions of service available on the Crosscall website at the following address: **www.crosscall.com**

The CORE-S4, designed in France and assembled in China
Created and imported by:
CROSSCALL – 245 RUE PAUL LANGEVIN 13290 AIX-EN-PROVENCE – France.

# ÍNDICE


## LAS VENTAJAS DE CORE-S4

Conectividad ..... 81
Durabilidad ..... 81
Ergonomía ..... 82

## PRESENTACIÓN GENERAL DEL TELÉFONO

Presentación del dispositivo ..... 83
X-LINK™ ..... 84
X-BLOCKER ..... 84

## PUESTA EN SERVICIO DEL CORE-S4

Instalación de la tarjeta nano SIM/micro SD ..... 85
Puesta en funcionamiento y apagado del teléfono ..... 86
Instalación del cordón de seguridad (leash) ..... 86
Crear/Conectar su cuenta KaiOS ..... 87
Conectar su cuenta Google ..... 87
Importar sus contactos ..... 88
- A partir de una cuenta Google ..... 88
- A partir de una tarjeta de memoria, Gmail o Outlook ..... 88

Usar el CORE-S4 bajo el agua ..... 89
Consejos y precauciones para cargar la batería ..... 89-90

## TECLADO Y ATAJOS DEL CORE-S4

Teclado de navegación ..... 91
Botones de selección ..... 92
Botón central ..... 93
Botones de llamada ..... 94
Teclado numérico ..... 95-97
- Marcación rápida ..... 95
- Mensajería ..... 96
- Compartir conexión ..... 96
- Linterna ..... 96
- Ajuste del volumen del teléfono a partir de ciertas aplicaciones ..... 97
- Captura de pantalla ..... 97

Las teclas * y # ..... 97-98
- Bloquear el teléfono ..... 97
- Modo vibración/timbre ..... 98

Escribir texto ..... 98

## UTILIZACIÓN DEL TELÉFONO

Llamadas telefónicas ..... 99-100
- Marcar un número ..... 99
- A partir del registro de llamadas ..... 99
- A partir de la lista de contactos ..... 99
- Hacer llamadas VoLTE / VoWIFI ..... 99-100
- Recibir llamadas ..... 100


ES

ES

Contactos ..... 100
Creación manual de un contacto ..... 100
Añadir un contacto a partir de una llamada recibida ..... 100
Mensajes ..... 101
Enviar un mensaje ..... 101
Visualización de los mensajes ..... 101
Cámara de fotos ..... 101
Galería ..... 101-102
Visualizar imágenes y los vídeos ..... 101-102
Eliminar las imágenes o los vídeos ..... 102
Compartir las imágenes o los vídeos ..... 102
Transferir archivos hacia un ordenador ..... 102-103
Navegador ..... 103
Conectividad ..... 103
Limpiar la memoria ..... 103-104
Restablecer el teléfono ..... 104
Actualizaciones del sistema ..... 104

## PERSONALIZACIÓN DEL TELÉFONO

Sonido ..... 104
Pantalla ..... 104-105
Notificaciones ..... 105
Fecha y hora ..... 105
Idiomas ..... 105

## MEDIDAS DE SEGURIDAD

Información general relativa a la seguridad ..... 105-107
Información relativa a la estanqueidad ..... 107-108
Dispositivos médicos ..... 108-109
Seguridad vial ..... 109
Alimentación y carga ..... 109-110
Protección auditiva ..... 110-111
Protección del medio ambiente ..... 111
Limpieza y mantenimiento ..... 111-112
Llamadas de emergencia ..... 112
Recomendaciones para disminuir la exposición del usuario a las radiaciones ..... 112

## INFORMACIÓN ADICIONAL

Conformidad ..... 112-113
Bandas de frecuencia y potencia ..... 113
Información relativa a los accesorios y softwares ..... 114
Tasa de absorción específica (SAR) ..... 114
Propiedad intelectual ..... 115

## ANEXO

Información importante ..... 115
Garantía ..... 115-116

**Gracias por haber elegido Crosscall y haber comprado este teléfono móvil.**

El manual de instrucciones le permitirá familiarizarse con su nuevo dispositivo.

ES

# LAS VENTAJAS DE CORE-S4

## Conectividad

El CORE-S4 incorpora bandas de red específicas para la conectividad 4G. Estas bandas cubren la mayoría de los operadores europeos. Tanto en casa como en el trabajo, el CORE-S4 se conecta a su red wifi (802.11 b/g/n 2,4 Ghz) y le permite reducir el consumo de datos móviles. Por último, gracias a su sistema operativo KaiOS, el CORE-S4 lleva instaladas de forma nativa varias de las aplicaciones más populares. De este modo, nada más encender el móvil, puede acceder a Facebook, WhatsApp, etc.

## Durabilidad

El CORE-S4, diseñado incorporando la esencia de los valores CROSSCALL, encarna por sí solo las promesas de durabilidad de la marca y de un móvil capaz de acompañarle durante mucho tiempo sin que deba hacer concesiones en cuanto a su uso, tanto por su nivel de autonomía, gracia a su batería de 2300 mAh, como por su resistencia a los golpes y las caídas o, incluso, su estanqueidad al agua dulce, salada y clorada, al polvo y las micropartículas. Durabilidad, fiabilidad y capacidad de reparación son sus palabras clave.

## Ergonomía

Gracias a su formato compacto (140 × 62 × 14,4 mm) y ligero (153 g), el CORE-S4 cabe en cualquiera de sus bolsillos. Su pantalla luminosa y su teclado monobloque retroiluminado permiten una utilización fluida y agradable, aunque lleve guantes. Un altavoz de 100 dB permite hacer llamadas (también en modo manos libres) con un sonido nítido y audible, incluso en entornos ruidosos, mientras que, con su linterna de gran eficacia, podrá desplazarse de forma segura en lugares de baja luminosidad.
El CORE-S4, que es compatible con la tecnología X-LINK™*, se complementa con un completo ecosistema de accesorios** pensados para hacerle la vida más fácil. Es muy sencillo, el CORE-S4 cumple todos los requisitos de un móvil ergonómico que se adapta a todas las situaciones cotidianas.

* Tecnología Magconn/** Excepto la X-MEMORY

# PRESENTACIÓN DEL TELÉFONO

## Presentación del dispositivo

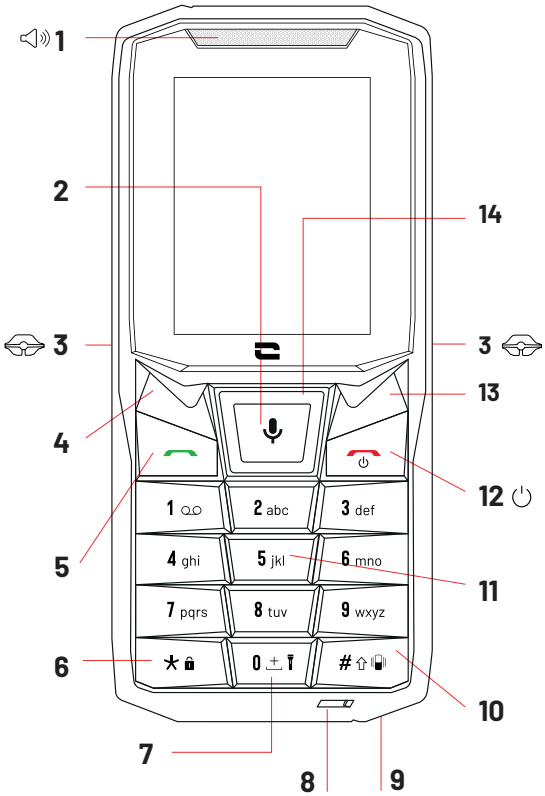


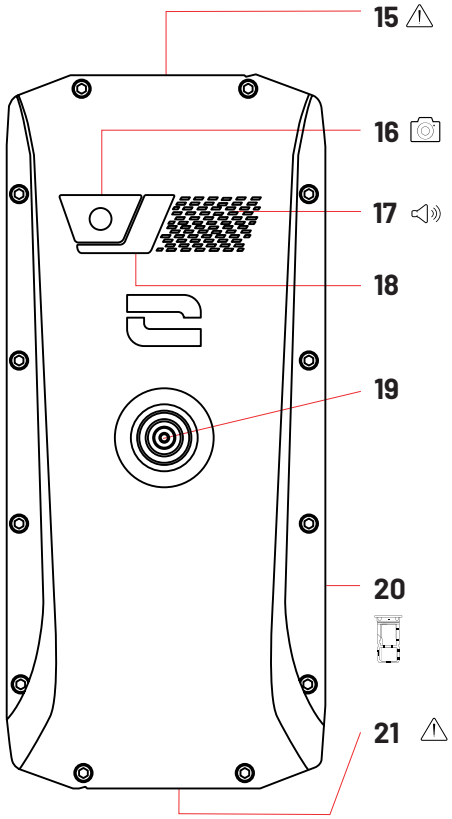


**1.** Altavoz
**2.** Menú / OK / Desbloquear / Grabadora de voz (pulsación prolongada)
**3.** Muescas X-BLOCKER
**4.** Selección izquierda / Notificaciones
**5.** Contestar/Registro de llamadas
**6.** Desbloquear el teclado (pulsación prolongada)/Caracteres especiales
**7.** Linterna (pulsación prolongada)
**8.** Micrófono
**9.** Paso para el cordón de seguridad (no incluido)
**10.** Modo vibración (pulsación prolongada) / Minúscula - Mayúscula
**11.** Teclado/Marcación rápida (pulsación prolongada)
**12.** Colgar / Encendido - Apagado / Atrás
**13.** Selección derecha / Contactos
**14.** Atajo ajustes / Teclado direccional para navegación
**15.** Toma para auriculares (tapa de estanqueidad - ¡Siempre cerrarla correctamente!)
**16.** Cámara trasera 2 MP
**17.** Altavoz 100 dB
**18.** Flash
**19.** X-LINK™* (sujeción, carga y transferencia de datos)
**20.** Bandeja tarjetas nano SIM o micro SD
**21.** Puerto micro USB (tapa de estanqueidad - ¡Siempre cerrarla correctamente!)

*Magconn Technology

ES

## X-LINK™*

EL SISTEMA INTELIGENTE DE CONEXIÓN MAGNÉTICA

Este conector magnético, que se sitúa en la parte trasera del móvil, permite fijarlo y conectarlo, en un solo paso, a los accesorios exclusivos X-LINK™*.
Asimismo, el X-LINK™* permite cargar el teléfono y/o transferir datos según los accesorios empleados.

## X-BLOCKER

SISTEMA DE SUJECIÓN MECÁNICO REFORZADO

En las situaciones que requieren una sujeción máxima, este accesorio exclusivo incluido con su móvil garantiza la fijación de su teléfono a los accesorios compatibles (fuerza de desprendimiento de 20 kg). Se fija fácilmente en las muescas laterales
del móvil. Su recubrimiento de silicona disminuye las vibraciones que provocan los golpes.

Antes de empezar cualquier actividad, compruebe que el X-BLOCKER está puesto correctamente en ambas ranuras del teléfono.

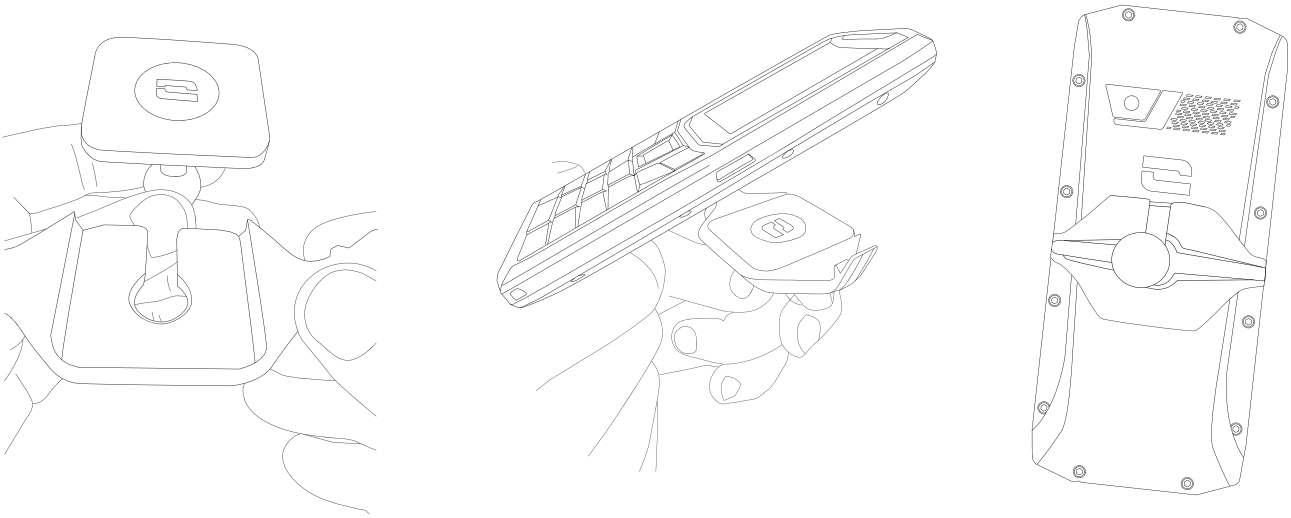

**Descubra la gama completa de accesorios compatibles con le X-LINK™* y el X-BLOCKER en www.crosscall.com**

*Magconn Technology

# PUESTA EN SERVICIO DEL CORE-S4

## Instalación de la tarjeta nano SIM o micro SD

**1.** Compruebe que el dispositivo esté apagado. Si no fuera el caso, apáguelo pulsando el botón de Encendido/Apagado.
**2.** Saque la bandeja para tarjetas nano SIM/micro SD con la herramienta para eyectar incluida introduciéndola en el agujero previsto para esto, como se indica a continuación.

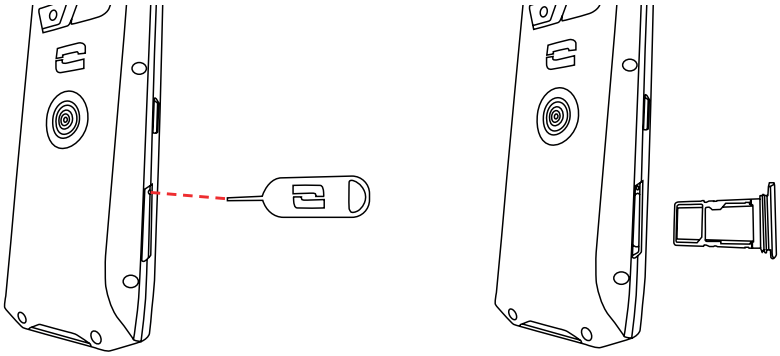

**3.** Saque completamente la bandeja.
**4.** En el teléfono, se pueden instalar dos tarjetas nano SIM (o una tarjeta nano SIM y una micro SD).
   **a.** Para garantizar una compatibilidad óptima con los servicios de los operadores, ponga la tarjeta nano SIM, con el lado de metal hacia abajo, en el compartimento más pequeño (SIM 1).

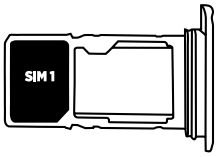


   **b.** Si lo desea, ponga la segunda tarjeta nano SIM (o una micro SD de 64 Gb como máximo), con el lado de metal hacia abajo, en el compartimento más grande (SIM 2).

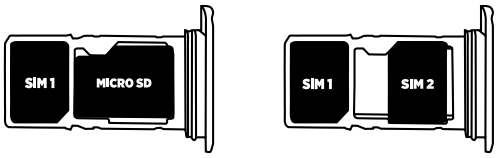


**5.** Vuelva a poner la bandeja en el teléfono:
   **a.** Compruebe que las tarjetas estén correctamente alineadas.
   **b.** Compruebe que la bandeja esté alineada correctamente con la ranura del teléfono al introducirla.
   **c.** Introduzca la bandeja y empújela como se indica anteriormente.

**Advertencia:** para garantizar la estanqueidad del teléfono, asegúrese de que la bandeja esté completamente introducida y bien bloqueada.

## Encender y apagar el teléfono

Pulse el botón de **Encendido/Apagado** de manera prolongada y espere unos segundos hasta que la pantalla se encienda.

Cuando encienda su móvil por primera vez o después de haber efectuado un restablecimiento de datos, siga las instrucciones que se visualizan en la pantalla para configurar su dispositivo.

Una vez que ha encendido el teléfono, también puede usar este botón para:

- Rechazar una llamada/Colgar
- Apagar, reiniciar o bloquear el teléfono mediante una pulsación prolongada
- Limpiar la memoria del dispositivo pulsándolo de manera prolongada
- «Volver» pulsándolo brevemente
- Borrar texto pulsándolo de manera prolongada o breve
- Activar la pantalla del teléfono cuando esta está en espera

## Instalación del cordón de seguridad* («leash»)

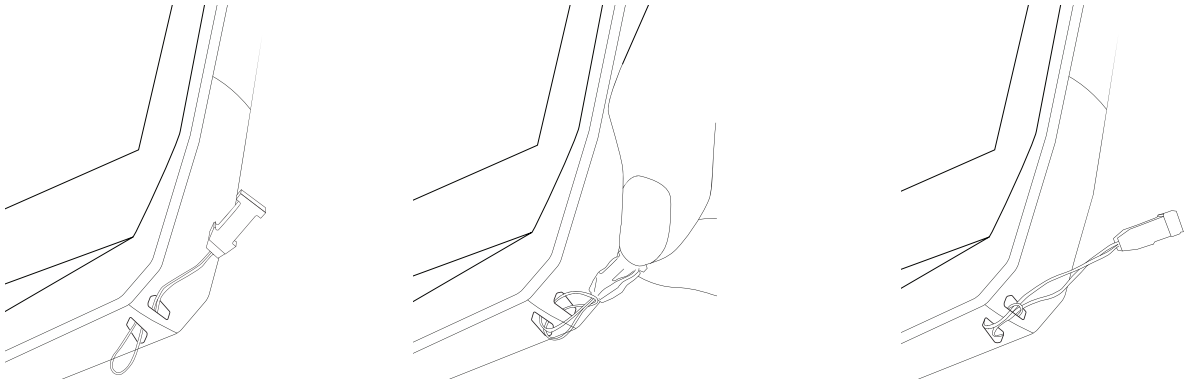

* Cordón de seguridad no incluido

## Crear/Conectar su cuenta KaiOS

Ahora que ha iniciado el CORE-S4, puede crear o conectar su cuenta KaiOS, por ejemplo, para acceder a la KaiOS Store, donde puede descargar aplicaciones. Para hacer esto:

- A partir de la pantalla de inicio, pulse el botón central del teléfono para acceder al **Menú**
- Seleccione la aplicación de **«Ajustes»**
- En el submenú **«Cuenta»**, haga clic en **«Cuenta KaiOS»**.
- Si aún no tiene una cuenta, haga clic en **«Crear cuenta»** o bien, si ya tiene una, pinche en **«Iniciar sesión con el teléfono»** o bien **«Iniciar sesión con el correo electrónico»**.
- Introduzca la información solicitada siguiendo las instrucciones de la pantalla.

## Conectar su cuenta Google

Además, puede añadir su cuenta Google al CORE-S4. Para hacer esto:

- A partir de la pantalla de inicio, pulse el botón central del teléfono para acceder al **Menú**
- Seleccione la aplicación de **«Ajustes»**
- En el submenú **«Cuenta»**, haga clic en **«Añadir cuenta»**.
- Seleccione **«Google»**.
- Para conectarse, introduzca sus datos de identificación.

# Importar sus contactos

## A partir de una cuenta Google

Después de haber añadido la cuenta Google al teléfono, puede importar los contactos registrados en dicha cuenta. Para hacer esto:

- A partir de la pantalla de inicio, pulse el botón central del teléfono para acceder al **Menú**
- Seleccione la aplicación de **«Ajustes»**
- En el submenú **«Cuenta»**, haga clic en su cuenta Google.
- Seleccione **«Contactos»**. Además, puede optar por importar su agenda y sus correos electrónicos.

## A partir de una tarjeta de memoria, Gmail o Outlook

- A partir de la pantalla de inicio, pulse el botón de selección derecho del móvil para acceder a la interfaz de **«Contactos»**.
- Vuelva a pulsar el botón de selección de la derecha para seleccionar **«Opciones»** y, luego, seleccione **«Ajustes»**
- Recorra hacia abajo las distintas opciones y seleccione **«Importar contactos»**.
- Seleccione la opción que desee, entre **«Tarjeta de memoria»**, **«Gmail»** y **«Outlook»**.

## Consejos para usar el CORE-S4 bajo el agua

Tras una inmersión en agua de mar, debe aclarar el teléfono con agua dulce. Seque minuciosamente las tapas y los conectores.
Es posible que las ranuras del altavoz y del micrófono estén obstruidas debido al agua. Antes de realizar una llamada, espere unos minutos a recobrar un funcionamiento óptimo.

ES

## Consejos y precauciones para cargar la batería

1. Abra la tapa antipolvo y conecte el cable y el adaptador de corriente (incluido con el pack) mediante el puerto USB-A. Luego, conecte el otro extremo del cable en el puerto micro USB de su teléfono.
2. Enchufe el adaptador a una toma de corriente.
3. Una vez que la batería esté completamente cargada, desenchufe el teléfono del cargador. Primero, desconecte el cargador del dispositivo y, luego, desenchúfelo de la toma de corriente.

Nunca cargue el teléfono si usa al mismo tiempo la conexión magnética X-LINK™* y la conexión USB, ya que puede reducir la vida útil de los accesorios del teléfono.

La batería está integrada en el teléfono y no es extraíble. No saque la batería usted mismo.

- Para evitar el desgaste prematuro de la batería de su dispositivo, a cada ciclo de carga, se recomienda seguir las reglas de uso correctas. Para ello, es mejor cargar la batería en cuanto alcance el 20 % y evitar cargarla más allá del 80 %, en lugar de realizar ciclos de carga completos (de 0 a 100 %).

- Use únicamente un cargador y un cable homologados y compatibles con el teléfono. El uso de cargadores o cables no autorizados puede provocar la explosión de la batería o dañar el móvil.

- Evite usar su móvil durante la carga. No cubra el móvil ni el adaptador de corriente.

- Una conexión incorrecta del cargador puede provocar graves daños en el teléfono. La garantía no cubre ningún daño provocado por un uso incorrecto.

- Desconecte el cargador de la toma de corriente de la pared cuando el teléfono no esté

cargándose.

- Si carga una batería gastada, es posible que el teléfono no se encienda inmediatamente. Después de cierto tiempo de carga, el teléfono se encenderá de manera normal.

- Si la alimentación en corriente alterna (CA) es más baja, el tiempo de carga puede prolongarse.

- Si usa cargadores no convencionales, como un ordenador, el tiempo de carga puede prolongarse.

- El tiempo de carga puede variar según la temperatura ambiente y el nivel de carga restante de la batería.

- Puede efectuarse la carga segura del teléfono a una temperatura entre 0 °C y 40 °C. Cualquier carga efectuada a temperaturas inferiores a 0 °C o superiores a 40 °C puede afectar las prestaciones de la batería y reducir su vida útil. La batería se deteriorará en caso de cargarla de manera prolongada a temperaturas extremas.

- Durante la carga, puede aumentar la temperatura del teléfono y el cargador. Esto es normal y no debería reducir la vida útil ni las prestaciones del teléfono. Si la batería se calienta más de lo normal, detenga la carga. Ponga el móvil en un lugar fresco y déjelo enfriarse. Si éste se calienta, evite el contacto prolongado con su superficie.

# TECLADO Y ATAJOS DEL CORE-S4

A partir de la pantalla de inicio, puede acceder fácilmente a múltiples funciones mediante los botones del teclado de navegación y los botones físicos.

## Teclado de navegación

A partir de la pantalla de inicio, pulse el botón de navegación de arriba para acceder al atajo de los ajustes.

En esta pantalla, puede gestionar:

- La linterna
- La luminosidad pantalla
- El modo avión
- El wifi
- Los datos móviles
- El Bluetooth
- Volumen de los timbres y alertas/ Modo de vibración y silencioso

A partir de la pantalla de inicio, pulse el botón de navegación izquierdo para acceder rápidamente a algunas aplicaciones (no se puede configurar la lista de aplicaciones).

En esta pantalla, rápidamente podrá acceder a:

- WhatsApp
- Facebook
- YouTube
- Google Maps
- Google Search

En general, a partir de cualquier página de la pantalla, con los 4 botones del teclado de navegación, puede desplazarse desde abajo hacia arriba y de la izquierda a la derecha.

## Botones de selección

Para acceder a las notificaciones, a partir de la pantalla de inicio, pulse el botón de selección de la izquierda.

En esta pantalla, usted puede:

- Consultar las notificaciones
- Eliminar algunas notificaciones
- Eliminar todas las notificaciones

En general, este botón permite seleccionar la función que se indica en la parte inferior izquierda de la pantalla.

Para acceder a los contactos, a partir de la pantalla de inicio, pulse el botón de selección de la derecha.

En esta pantalla, usted puede:

- Consultar sus contactos
- Importar contactos
- Añadir contactos

En general, este botón permite seleccionar la función que se indica en la parte inferior derecha de la pantalla.

## Botón central

A partir de la pantalla de inicio, pulse el botón central del teléfono para acceder al **Menú**.

Al pulsar de manera prolongada este botón, se puede acceder directamente a la grabadora de voz del teléfono.

En general, con este botón puede seleccionar la función o aplicación que señala en la pantalla.

Cuando el teléfono está en espera, este botón permite desbloquearlo con una sola pulsación.

## Botones de llamada

Para acceder al **Registro de llamadas** del móvil, a partir de la pantalla de inicio, pulse el botón del teléfono verde. De este modo, puede consultar las últimas llamadas que ha recibido o efectuado y las perdidas.

En general, este botón permite contestar el teléfono al recibir una llamada.

El botón del teléfono rojo del móvil le permite efectuar distintas acciones.
Al pulsar este botón de manera prolongada, puede:

- Encender, apagar, reiniciar o bloquear el móvil
- Limpiar la memoria del dispositivo

En general, con este botón puede:
- Rechazar una llamada/Colgar
- «Volver» pulsándolo brevemente
- Activar la pantalla del teléfono cuando esta está en espera

# Teclado numérico

## Marcación rápida

Puede acceder a la marcación rápida. El objetivo es relacionar un número del teclado con uno de sus contactos favoritos para poder llamarlo rápidamente. Para hacer esto:

- A partir de la pantalla de inicio, pulse de manera prolongada una de las teclas para acceder a la marcación rápida.
- Si desea relacionar uno de sus contactos con este botón de marcación rápida, pulse **«Asignar»**.
- Seleccione el contacto y haga clic en **«Seleccionar»**.

Asimismo, puede determinar un contacto para la marcación rápida directamente desde el menú de contactos. Para hacer esto:

- A partir de la pantalla de inicio, haga clic en **«Contactos»**
- Seleccione el contacto en cuestión y, luego, haga clic en **«Opciones»**
- Seleccione **«Ajustes»** y, luego, elija **«Contactos marcación ráp.»**

En general, con estas teclas se puede escribir cuando se encuentra en una aplicación de texto o marcar un número de teléfono.

## Mensajería

Para consultar sus mensajes, a partir de la pantalla de inicio, pulse de manera prolongada la tecla 1.

## Compartir conexión

Para activar o desactivar la función de compartir conexión, a partir de la pantalla de inicio, pulse de manera prolongada la tecla 5.

## Linterna

Para activar o desactivar la linterna, a partir de la pantalla de inicio, pulse de manera prolongada la tecla 0.

En general, esta tecla le permite hacer un espacio al escribir un texto o introducir un 0 al marcar un número.

### Ajuste del volumen del teléfono a partir de ciertas aplicaciones

Para ajustar fácil y rápidamente el volumen del sonido del teléfono, por ejemplo, al visualizar un vídeo en YouTube:

- Para reducir el volumen, pulse la tecla 1
- Para aumentar el volumen, pulse la tecla 3

### Captura de pantalla

Puede hacer una captura de pantalla pulsando simultáneamente las teclas * y # del teléfono.

## Las teclas * y #

### Bloquear su teléfono

Pulse de manera prolongada el botón * para bloquear el teléfono.

ES

### Modo vibración y timbre

Pulse de manera prolongada la tecla # para pasar del modo de vibración al de timbre y viceversa.

En general, esta tecla le permite cambiar de teclado en Minúscula —> Mayúscula —> Numérico al escribir un texto.

## Escribir texto

En una aplicación que necesita escribir texto:

- Las teclas del teclado numérico le permiten escribir letras
- Con la tecla #, se puede cambiar de teclado:
  - Minúscula
  - Mayúscula
  - Numérico
  - Predictivo (equivalente al T9, escritura inteligente)
- Con la tecla * se puede acceder a la puntuación y los emojis
- Con el botón central se puede hacer un salto de línea

# UTILIZACIÓN DEL TELÉFONO

## Llamadas telefónicas

### Marcar un número

**1.** A partir de la pantalla de inicio, con los botones del teclado numérico, introduzca el número de teléfono al que desea llamar.

**2.** Para realizar la llamada, pulse o .

### A partir del registro de llamadas

**1.** Para abrir el registro de llamadas, a partir de la pantalla de inicio, pulse .

**2.** Seleccione el número o contacto al que desea llamar recorriendo la lista con los botones de navegación.

**3.** Pulse o para hacer la llamada.

### A partir de la lista de contactos

**1.** Para abrir el menú de **Contactos**, a partir de la pantalla de inicio, pulse el botón de selección de la derecha.

**2.** Seleccione el contacto al que desea llamar recorriendo la lista con los botones de navegación.

**3.** Pulse **«Seleccionar > Llamar»** pulsando dos veces el botón central o pulse directamente el botón verde de llamadas.

### VoLTE / VoWIFI

ES

Gracias al CORE-S4, puede hacer llamadas VoLTE* o VoWIFI*. Para hacer esto:

- Para acceder al **Menú**
- Seleccione la aplicación de **«Ajustes»**
- En el submenú **«Red y conectividad»**, haga clic en **«VoLTE/VoWIFI».**
- Asegúrese de que todas las opciones estén activadas.

ES

* Según su operador

### Recibir llamadas

Cuando reciba una llamada, pulse para contestar.

Cuando reciba una llamada, pulse para rechazarla.

## Contactos

### Creación manual de un contacto

**1.** Para abrir el menú de **Contactos**, a partir de la pantalla de inicio, pulse el botón de selección de la derecha.

**2.** Para seleccionar **«Nuevo»**, pulse el botón de selección de la izquierda.

**3.** Elija el lugar para guardar el contacto:
- Sea en la memoria interna del teléfono
- Sea directamente en la tarjeta SIM

**4.** Introduzca la información que se le solicita y pulse el botón central para **«Guardar».**

### Añadir un contacto a partir de una llamada recibida

**1.** Para abrir el registro de llamadas, a partir de la pantalla de inicio, pulse .

**2.** Seleccione el número de contacto que desea guardar recorriendo la lista con los botones de navegación.

**3.** Para seleccionar **«Opciones»**, pulse el botón de selección de la derecha.

**4.** Seleccione **«Crear contacto nuevo»** y elija el lugar para guardar del contacto:
- Sea en la memoria interna del teléfono
- Sea directamente en la tarjeta SIM

**5.** Introduzca la información adicional del número y pulse el botón central para **«Guardar».**

## Mensajes
### Enviar un mensaje

**1.** Pulse el botón central para acceder al menú principal del teléfono.

**2.** Haga clic en la aplicación de **Mensajes**

**3.** Para seleccionar **«Nuevo»**, pulse el botón de selección de la izquierda.

**4.** Escriba el número del contacto al que desea enviar un mensaje o bien, para recorrer la lista de contactos, pulse el botón de selección de la derecha **«Añadir»** .

**5.** Recorra la zona de redacción con los botones de navegación para escribir el mensaje

**6.** Envíe el mensaje pulsado el botón de selección izquierdo **«Enviar»**.

### Visualizar los mensajes

**1.** Pulse el botón central para acceder al menú principal del teléfono.

**2.** Haga clic en la aplicación de **Mensajes**

**3.** Recorra los mensajes recibidos con los botones de navegación.

## Cámara de fotos

Con la cámara de fotos del CORE-S4, puede hacer fotos o grabar vídeos. Para hacer esto:

**1.** Pulse el botón central para acceder al menú principal del teléfono.

**2.** Haga clic en la aplicación **Cámara de fotos**

**3.** Pulse el botón direccional de la izquierda para pasar al modo de vídeo. Pulsar el botón direccional de la derecha para pasar al modo de foto.

**4.** Encuadre el objeto en la pantalla y pulse el botón central para hacer la foto o empezar a grabar.

**5.** La foto o el vídeo se guarda automáticamente en la **Galería**.

## Galería
### Visualizar las imágenes y los vídeos

**1.** Pulse el botón central para acceder al menú principal del teléfono.

**2.** Haga clic en aplicación **Galería**

**3.** Seleccione una imagen o un vídeo.

### Eliminar las imágenes o los vídeos

**1.** A partir de la galería, seleccione una imagen o un vídeo y pulse el botón de selección de la derecha **Opciones.**

**2.** Haga clic en **«Eliminar»** y confirme pulsando el botón de selección de la derecha **«Eliminar».**

### Compartir las imágenes o los vídeos

**1.** A partir de la galería, seleccione una imagen o un vídeo y pulse el botón de selección de la derecha **Opciones.**

**2.** Haga clic en **«Compartir»** y seleccione la opción de compartir que desea.

## Transferir los archivos hacia un ordenador

Antes de conectar por 1a vez el teléfono para transferir archivos hacia su ordenador, debe activar el «Almacenamiento USB» en los ajustes.
Para hacer esto:

- Para acceder al **Menú**
- Seleccione la aplicación de **«Ajustes»**
- En el submenú **«Almacenamiento»**, haga clic en **«Almacenamiento USB»**
- Haga clic en **«Activado»** para activar dicha función.

Una vez activado, solo necesita conectar el CORE-S4 al ordenador con el cable micro-USB o por X-LINK™* para, luego, poder acceder a los archivos del teléfono.

Cuando transfiera datos, no desconecte el cable micro-USB del dispositivo. De lo contrario, puede conllevar la pérdida de datos y/o dañar el dispositivo.



## Navegador

Conéctese a Internet para buscar información.

**1.** A partir de la pantalla de inicio, pulse el botón de navegación izquierdo para acceder rápidamente **Google Search** aplicacion.

**2.** Haga clic en **Google Search**

## Conectividad

En **«Ajustes > Red y conectividad»**, encontrará todo lo relacionado con la conectividad del teléfono:

- Activar/Desactivar el modo avión
- Activar/Desactivar los datos móviles (por ejemplo, para evitar superar el límite de consumo de datos).
- Activar/Desactivar el wifi
- Activar/Desactivar el Bluetooth
- Activar/Desactivar la geolocalización
- Gestionar las tarjetas SIM del teléfono
- Gestionar las funciones VoLTE/VoWIFI
- Activar/Desactivar la función de compartir conexión.

Recuerde que algunos ajustes de las funciones de conectividad están disponibles a través de atajos en la pantalla de inicio pulsando el botón de navegación superior.
En ese momento, podrá gestionar de manera simple y fácil:

- El modo avión
- El wifi
- Los datos móviles
- El Bluetooth

## Limpiar la memoria

Puede limpiar la memoria del dispositivo de manera simple y fácil.

Para hacer esto, vaya a **«Ajustes > Almacenamiento»** y haga clic en **Borrar Almacenamiento.** Luego, seleccione la aplicación que desea limpiar y haga clic en **«Limpiar > Eliminar».**

**Advertencia**: este procedimiento eliminará todos los datos de la memoria interna del teléfono.

Antes de limpiar una de las aplicaciones, asegúrese de haber hecho una copia de seguridad de todos los datos importantes que guarda en el dispositivo, ya que se eliminarán de forma definitiva.

ES

## Restablecer el teléfono

Para restablecer el dispositivo a los ajustes de fábrica, vaya a **«Ajustes > Dispositivo > Información del dispositivo»** y haga clic en **«Restablecer teléfono > Restablecer».**

**Advertencia**: este procedimiento eliminará todos los datos de la memoria interna del teléfono.

Antes de restablecer el dispositivo, asegúrese de haber hecho una copia de seguridad de todos los datos importantes que contiene. El dispositivo se reiniciará automáticamente.

## Actualizaciones del sistema

Las actualizaciones son modificaciones que se realizan en la versión del software instalado originalmente en el teléfono con el fin de corregir potenciales errores.

# PERSONALIZACIÓN DEL TELÉFONO

## Sonido

En **«Ajustes > Personalización > Sonido»**, usted puede:

- Ajustar los distintos volúmenes del dispositivo para multimedia, los timbres, las alertas y la alarma.
- Elegir el timbre y el sonido de las alertas de las notificaciones del móvil o activar/desactivar el modo de vibración.
- Gestionar los otros sonidos del teléfono: el sonido del teclado y el de la cámara.

Recuerde que algunos ajustes están disponibles a través de atajos en la pantalla de inicio pulsando el botón de navegación superior. Por lo tanto, puede gestionar simple y fácilmente el volumen de los timbres y las alertas y pasar del modo de timbre al de vibración o silencio (o viceversa).

## Pantalla

En **«Ajustes > Personalización > Pantalla»**, usted puede:

- Personalizar el fondo de pantalla seleccionando la imagen que desee
- Ajustar la luminosidad de la pantalla
- Personalizar el tiempo de la pantalla de espera. Efectivamente, con el fin de reducir el consumo de energía e impedir acciones accidentales, el teléfono se bloquea automáticamente y pasa al modo de espera tras cierto tiempo sin actividad.
- Activar/Desactivar el bloqueo automático del teclado.

Recuerde que algunos ajustes están disponibles a través de atajos en la pantalla de inicio pulsando el botón de navegación superior.
Por lo tanto, podrá gestionar simple y fácilmente la luminosidad de la pantalla.

## Notificaciones

En **«Ajustes > Personalización > Avisos»**, usted puede:

- Elegir los ajustes de visualización de las notificaciones.
- Activar/Desactivar las notificaciones de las diversas aplicaciones instaladas en el móvil.

## Fecha y hora

En **«Ajustes > Personalización > Fecha y hora»**, usted puede:

- Activar/Desactivar la sincronización automática del teléfono que le indica la hora y la fecha automáticamente según la zona horaria de su red.
- Ajustar la hora y la fecha de forma manual si se ha desactivado la sincronización automática
- Seleccionar su zona horaria
- Seleccionar el formato de la hora (24 o 12 horas)
- Activar/Desactivar el reloj de la pantalla de inicio.

## Idiomas

En **«Ajustes > Personalización > Idioma»,** puede seleccionar el idioma del teléfono.

# MEDIDAS DE SEGURIDAD

## Información relativa a la seguridad general

El incumplimiento de las instrucciones de seguridad siguientes puede provocar un incendio, una descarga eléctrica, lesiones físicas o dañar el móvil u otro objeto. Antes de usar el teléfono móvil, lea todas las instrucciones de seguridad siguientes.

ES

- Siempre apague el teléfono cuando se prohíba su uso, ya que este puede provocar interferencias o constituir un peligro.
- Evite cualquier exposición a campos magnéticos.
- Apague el teléfono en los aviones y aeropuertos cuando se le solicite.
- Apague el teléfono cuando se encuentre cerca de aparatos electrónicos de alta precisión. El teléfono puede afectar las prestaciones de este tipo de aparatos.
- No ponga el móvil ni sus accesorios en recipientes que produzcan un campo magnético fuerte.
- No deje soportes magnéticos de almacenamiento de datos cerca de su teléfono. La radiación que emite el teléfono puede borrar información almacenada en ellos.
- Mantenga el teléfono alejado de la luz directa del sol. No exponga su dispositivo a altas temperaturas y no lo use en presencia de gases inflamables (por ejemplo, en una gasolinera).
- Al hacer llamadas, mantenga el teléfono a una distancia mínima de 15 mm de su cuerpo.
- Las piezas pequeñas pueden representar un riesgo de asfixia.
- El teléfono puede emitir un sonido estridente.
- Evite golpear o dañar el teléfono.
- Algunas piezas del móvil son de cristal. Éste puede romperse si el móvil cae sobre una superficie dura o recibe un golpe. Si el cristal se rompe, no toque las partes de cristal del móvil y no intente quitar el cristal roto de éste. No use el teléfono mientras un técnico autorizado no haya sustituido el cristal.
- No intente desmontar el teléfono ni sus accesorios. El mantenimiento o la reparación de este teléfono debe efectuarlo/a únicamente personal cualificado.
- La toma de corriente debe situarse cerca del teléfono y quedar fácilmente accesible.
- Cumpla todas las leyes o reglamentaciones relativas al uso del teléfono móvil. Cuando use el dispositivo, respete la privacidad y los derechos de los demás.
- Siga las instrucciones de este manual en relación con el uso del cable USB. De lo contrario, su teléfono móvil o su PC pueden sufrir daños.
- Limpie el móvil con un paño suave y seco. A menos que respete las condiciones que se indican a continuación en el apartado de «Información relativa a la estanqueidad», no use agua, alcohol, jabón ni sustancias químicas.
- Procure guardar los datos importantes, ya que una reparación u otros factores pueden conllevar la pérdida de los datos.

- No desconecte el teléfono cuando transfiera o formatee la memoria. De lo contrario, puede provocar el fallo del programa o dañar los archivos.
- Mantenga el teléfono y el cargador fuera del alcance de los niños. No deje que los niños usen el teléfono o el cargador sin vigilancia.

- Este aparato no está pensado para personas (incluyendo niños) cuyas capacidades físicas, sensoriales o mentales o cuya falta de experiencia o conocimientos les impida garantizar un uso seguro de los aparatos, si no se encuentran bajo vigilancia o no han recibido instrucciones previas por parte de una persona responsable por su seguridad.

- Mantenga los accesorios pequeños del teléfono fuera del alcance de los niños para evitar cualquier riesgo de asfixia.

- No deje que los niños o mascotas mordisqueen o laman el dispositivo.

- No modifique ni reacondicione su móvil.

- No exponga el móvil a llamas, explosiones ni otras fuentes de peligro.

- Apague le teléfono cuando se encuentre cerca de materiales o líquidos explosivos.

- El teléfono debe conectarse únicamente a una interfaz USB 2.0.

- La temperatura de almacenamiento ideal se comprende entre 0 y 40 °C. La temperatura de almacenamiento ideal se comprende entre 20 y 50 °C.

- Deje de usar el teléfono en caso de sobrecalentamiento o si una de las piezas se ha agrietado o roto.

- No se apoye el teléfono contra los ojos, las orejas ni otras partes de su cuerpo ni se lo lleve a la boca.

- No utilice el flash cerca de los ojos de personas o animales.

- Use únicamente los accesorios originales de este teléfono y no instale la batería en otro móvil.

## Información relativa a la estanqueidad

- Acaba de adquirir un teléfono móvil con un índice de protección IP68. Para garantizar un uso y una estanqueidad óptimos, asegúrese de que todas las tapas y protecciones que cubren las aberturas y la carcasa estén cerradas correctamente.

- No abra las tapas ni la bandeja de la tarjeta SIM del dispositivo si éste se encuentra en el agua o en un entorno muy húmedo.

- Cuando las abra o las cierre, asegúrese de que no estén dañadas. Para evitar dañar el dispositivo, asegúrese de que la junta no esté cubierta con ningún residuo, como

polvo o arena.

- Las tapas que cubren las aberturas pueden soltarse en caso de caída o golpe.

- Asegúrese de que todas las tapas estén correctamente alineadas y perfectamente cerradas.

- Si el dispositivo se ha sumergido en el agua o el micrófono o el altavoz está mojado, es posible que el sonido no sea claro durante una llamada. Tras la inmersión del dispositivo, se recomienda apagarlo unos minutos para que recobre su calidad de audio inicial. Asegúrese de que el micrófono o el altavoz esté limpio y seco limpiándolo con un paño seco.

- Si el dispositivo se ha mojado con agua salada o clorada, aclárelo con agua del grifo y, luego, séquelo con un paño suave y seco. Seque minuciosamente las tapas y los conectores.

- La resistencia al agua del dispositivo puede conllevar ligeras vibraciones en ciertas condiciones. Estas vibraciones son normales, por ejemplo, cuando el volumen es alto, y no afectan el correcto funcionamiento del dispositivo.

- No retire la membrana de estanqueidad que cubre el micrófono o los altavoces y no utilice ninguna herramienta que pueda dañarla (puntiaguda, cortante, etc.).

- No exponga el dispositivo a partículas metálicas, ya que estas pueden acumularse en el altavoz del teléfono debido al imán integrado en su componente. Dichas partículas pueden limpiarse con un paño suave. O bien, puede poner el dispositivo dentro de una bolsa plástica transparente.

- Las variaciones de temperatura pueden aumentar o reducir la presión, lo que puede alterar la calidad del sonido. Si fuera necesario, abra las tapas para retirar el aire.

## Dispositivos médicos

- Apague el dispositivo en los hospitales y otras infraestructuras sanitarias que lo soliciten así.

- El teléfono está equipado con antenas de radio que emiten campos electromagnéticos. Estos campos pueden interferir con los marcapasos u otros dispositivos médicos.

- Si tiene un marcapasos, mantenga una distancia de al menos 20 cm entre este y el móvil.

- Sostenga el dispositivo del lado opuesto al implante.

- Si piensa que el teléfono interfiere con su marcapasos o cualquier otro dispositivo médico, deje de usar el móvil y consulte con un médico para obtener información específica sobre su dispositivo médico.

- Cuando realiza actividades repetitivas, como entrar texto o jugar en el móvil, puede sentir una molestia ocasional en las manos, los brazos, las muñecas, los hombros, el cuello u otras partes del cuerpo. Si siente alguna molestia, deje de usar el teléfono y consulte con un médico.



## Seguridad vial

- Cuando conduzca, respete todas las medidas y normas de seguridad relativas al uso de este dispositivo.

- Cumpla todas las leyes locales. Cuando esté al volante, siempre mantenga las manos libres para conducir el vehículo. Al conducir, su principal preocupación debe ser la seguridad vial.

- Deténgase en el arcén y aparque el vehículo antes de contestar o realizar una llamada si las condiciones de circulación así lo exigen.

- Las señales de radiofrecuencia pueden afectar algunos sistemas electrónicos del vehículo, como el autorradio o el equipo de seguridad.

- Si su vehículo está equipado con un airbag, asegúrese de no bloquear su acceso poniendo un equipo inalámbrico portátil o fijo delante de él. De lo contrario, puede impedir el funcionamiento de dicho sistema y provocar lesiones físicas graves. Se prohíbe usar el teléfono móvil con la mano al conducir.

- Si escucha música, procure hacerlo a un volumen razonable con el fin de que pueda percibir lo que ocurre a su alrededor. Esto es particularmente importante cuando se encuentra cerca de una carretera.

- El hecho de usar su teléfono móvil en ciertas circunstancias puede distraerle y ponerle en peligro. Respete todas las normas que prohíban o limiten el uso del teléfono o los auriculares (por ejemplo, evitando enviar mensajes mientras conduce o usar los auriculares al montar en bicicleta).

- Se prohíbe usar el teléfono móvil con la mano al conducir.

## Alimentación y carga

- No arroje el teléfono al fuego

- No provoque un cortocircuito

- No lo exponga a temperaturas superiores a 60 ºC/140 °F

- Recicle la batería de conformidad con la normativa vigente.

- Cargue su teléfono móvil con el cable USB y el adaptador incluidos. El uso de un adaptador o un cable incompatible puede averiar el teléfono de manera irreversible.
- Se debe enchufar el adaptador cerca del teléfono y quedar accesible.
- El uso de cables o cargadores dañados o cargar el dispositivo en un entorno húmedo puede provocar una descarga eléctrica.
- El adaptador de corriente está destinado únicamente a un uso en interior.
- La toma de corriente debe quedar fácilmente accesible. Durante el uso, la toma no debe quedar bloqueada.
- Para desconectar completamente el móvil de la red eléctrica, desenchufe el cargador de la toma de corriente de la pared.
- Los adaptadores de corriente pueden calentarse durante su uso en condiciones normales y un contacto prolongado con ellos puede provocar lesiones.
- Asegúrese siempre de que haya suficiente ventilación alrededor de los adaptadores durante su uso.
- No debe obstruir la ventilación cubriendo los agujeros de esta con objetos (como periódicos, manteles, cortinas, etc.) para evitar un sobrecalentamiento y un mal funcionamiento. Mantenga un espacio libre de al menos 10 cm alrededor del móvil.
- El teléfono debe usarse en zonas de clima templado.
- No conecte ni desconecte un puerto USB con las manos mojadas, ya que esto puede provocar una descarga eléctrica.
- El teléfono está equipado con una batería interna recargable, no exponga el producto a un calor excesivo (sol, fuego, etc.).
- Evite usar el conector para realizar varias acciones al mismo tiempo y asegúrese de que los bornes de la batería no entren en contacto con ningún elemento conductor, como metales o líquidos.

## Protección auditiva

Este teléfono cumple la reglamentación vigentes sobre la limitación del volumen máximo de salida. ¡Una escucha prolongada con auriculares a un volumen elevado puede provocar una pérdida de la audición!

- Si siente un zumbido en los oídos, deje de usar el producto o baje el volumen.

- No suba el volumen al máximo, los profesionales sanitarios no recomiendan exponerse de manera prolongada a altos niveles sonoros.

- Use los auriculares con buen criterio, ya que una presión sonora excesiva provocada por estos últimos o cascos puede provocar la pérdida de la audición.

- Para evitar cualquier daño auditivo, evite una escucha a un volumen alto durante mucho tiempo.

- Use únicamente los auriculares incluidos con el teléfono.

ES

## Protección del medio ambiente

- Cumpla la normativa local sobre la eliminación de residuos cuando deseche el embalaje, la batería y el teléfono usado. Llévelos a un punto limpio para que sean reciclados correctamente. No deseche los teléfonos ni las baterías usadas con la basura común.

- Lleve las baterías de litio usadas y que no desee conservar a un lugar previsto para esto. No las tire al cubo de basura. No deseche los teléfonos ni las baterías usadas con la basura común.

La batería puede explotar si se sustituye por un modelo inadecuado. Deseche las baterías usadas según las instrucciones.

## Limpieza y mantenimiento

- Apague el teléfono antes de cualquier procedimiento de limpieza o mantenimiento. El cargador debe desenchufarse de la toma. El teléfono y el cargador deben estar desenchufados para evitar cualquier descarga eléctrica o cortocircuito de la batería o el cargador. Cierre las tapas.

- No limpie el teléfono ni el cargador con sustancias químicas (alcohol, benceno), agentes químicos o limpiadores abrasivos para no dañar las piezas ni producir problemas de funcionamiento. El dispositivo puede limpiarse con un paño suave antiestático y ligeramente húmedo o con agua del grifo siguiendo las instrucciones que se indican en las INFORMACIONES RELATIVAS A LA ESTANQUEIDAD de las páginas 107 y 108.

- No arañe ni altere el teléfono, ya que las sustancias que contiene la pintura pueden provocar una reacción alérgica. Si esto ocurriera, deje inmediatamente de usar el móvil y consulte con un médico.

- Quite el polvo de la toma de corriente y mantenga esta última en un lugar seco para evitar cualquier riesgo de incendio.

- Si el teléfono o uno de sus accesorios no funciona correctamente, contacte con su servicio técnico local.

- No desmonte el dispositivo ni los accesorios usted mismo.

ES

### Llamadas de emergencia

En caso emergencia, si el teléfono está encendido y usted se sitúa en la zona de cobertura de la red, puede usarlo para realizar una llamada de emergencia. Sin embargo, puede ser que no sea posible acceder a los números para llamadas de emergencia a través de todas las redes. Nunca debe fiarse únicamente de su teléfono móvil para hacer llamadas de emergencia.

### Recomendaciones para disminuir la exposición del usuario a las radiaciones

- Con el fin de reducir la cantidad de radiación recibida, use el teléfono móvil en zonas con la cobertura móvil de su operador (en particular, en aparcamientos subterráneos o durante trayectos en tren o en coche).

- Use el teléfono en condiciones de recepción adecuadas (es decir, con el número máximo de barras de cobertura).

- Use un kit manos libres.

- Durante las llamadas, aleje el teléfono del vientre de las mujeres embarazadas y del bajo vientre de los adolescentes.

- Los niños y adolescentes deben usar los teléfonos móviles de manera razonable, por ejemplo, evitando las llamadas nocturnas y limitando la frecuencia y duración de estas.

## INFORMACIÓN ADICIONAL

### Conformidad

CE

- CROSSCALL confirma que este dispositivo cumple las recomendaciones básicas y otras medidas pertinentes que se indican en la directiva 2014/53/UE. Puede consultar la versión aplicable más reciente de la Declaración de conformidad en el sitio web: https://docs.crosscall.com/public/CERTIFICAT/CORE-S4_CERTIFICATE-OF-CONFORMITY_INTERNATIONAL.pdf.

- Restricciones relativas a la banda de 2,4 GHz: Noruega: Este subapartado no se aplica a la zona geográfica situada en un radio de 20 km con respecto al centro de Ny-Ålesund. Restricciones relativas a la banda de 5 GHz: de conformidad con el artículo 10, apartado 10, de la directiva 2014/53/UE, el envase indica que este equipo radioeléctrico se somete a ciertas restricciones al ser comercializado en Bélgica (BE), Bulgaria (BG), República Checa (CZ), Dinamarca (DK), Alemania (DE), Estonia (EE), Irlanda (IE), Grecia (EL), España, (ES), Francia (FR), Croacia (HR), Italia (IT), Chipre (CY), Letonia (LV), Lituania (LT), Luxemburgo (LU), Hungría (HU), Malta (MT), Países Bajos (NL), Austria (AT), Polonia (PL), Portugal (PT), Rumanía (RO), Eslovenia (SL), Eslovaquia (SK), Finlandia (FI), Suecia (SE), Reino Unido (UK), Turquía (TR), Noruega (NO), Suiza (CH), Islandia (IS) y Liechtenstein (LI).

ES

## Bandas de frecuencia y potencia

- Banda de frecuencia que usa el equipo radioeléctrico: algunas bandas pueden no estar disponibles en todos los países o regiones. Contacte con el operador local para obtener mayor información.
- Frecuencia máxima de la señal de radio que se emite en la banda de frecuencia en que funciona el equipo radioeléctrico: la potencia máxima para todas las bandas es inferior al valor límite más elevado que se indica en la norma armonizada relacionada. Los límites nominales de las bandas de frecuencia y la potencia de transmisión (radiada y/o por conducción) aplicables a este equipo radioeléctrico son los siguientes:

| BANDAS | Frecuencia | potencia máxima |
|---|---|---|
| GSM850 | 824 MHz-894 MHz | 34 dBm |
| GSM900 | 880 MHz-960 MHz | 34 dBm |
| GSM1800 | 1710 MHz-1880 MHz | 30,5 dBm |
| GSM1900 | 1850 MHz-1990 MHz | 30,5 dBm |
| WCDMA B1 | 1920 MHz-2170 MHz | 23,5 dBm |
| WCDMA B2 | 1850 MHz-1990 MHz | 24 dBm |
| WCDMA B5 | 824 MHz-894 MHz | 24 dBm |
| WCDMA B8 | 880 MHz-960 MHz | 24 dBm |
| LTE B1 | 1920 MHz-2170 MHz | 22,5 dBm |
| LTE B3 | 1710 MHz-1880 MHz | 22 dBm |
| LTE B5 | 824 MHz-894 MHz | 23 dBm |
| LTE B7 | 2500 MHz-2690 MHz | 22,5 dBm |
| LTE B8 | 880 MHz-960 MHz | 23 dBm |
| LTE B20 | 791 MHz-862 MHz | 22,5 dBm |
| LTE B28 | 703 MHz-803 MHz | 23 dBm |
| WIFI 2,4 GHz | 2400 MHz-2483,5 MHz | 17,5 dBm |
| El Bluetooth | 2400 MHz-2483,5 MHz | 8 dBm |

## Información relativa a los accesorios y softwares

Le recomendamos que use los accesorios siguientes:

| ACCESORIO | MODELO | INFORMACIÓN TÉCNICA |
|---|---|---|
| | Marca registrada: Crosscall<br>Modelo: 1901060199022 | Nombre del modelo: CH-51E<br>Tensión de entrada: 100-240 V~<br>Frecuencia de entrada CA: 50/60 Hz<br>Tensión de salida: 5,0 V ⎓<br>Corriente de salida: 1,0 A<br>Potencia de salida: 5,0 W<br>Rendimiento medio en modo activo: 75,10 %<br>Rendimiento con carga baja (10 %): 71,01 %<br>Consumo de energía fuera de la carga: 0,037 W |
| | Ref. Crosscall: 1907080199206 | IPX4 |
| | Ref. Crosscall: 1908140199596 | USB-A/micro USB<br>1 m |

La versión del software del producto es L1840.X.XX.XX.XXXX (o X=0 a 9, A a Z, que representan las actualizaciones sobre la experiencia del usuario, las correcciones de seguridad, etc.). El fabricante publica actualizaciones del software para corregir los fallos o mejorar algunas funciones tras el lanzamiento del producto. Se han verificado todas las versiones del software que publica el fabricante y siempre cumplen la reglamentación aplicable.
El usuario no tiene acceso a todos los parámetros de radiofrecuencia (por ejemplo, la banda de frecuencia y la potencia de salida) y, por lo tanto, no puede modificarlos. La información más reciente relativa a los accesorios y softwares se encuentra disponible en la Declaración de conformidad que se puede consultar en la página:
https://docs.crosscall.com/public/CERTIFICAT/CORE-S4_CERTIFICATE-OF-CONFORMITY_INTERNATIONAL.pdf.

## Tasa de absorción específica (SAR)

- Este dispositivo cumple con las directivas relativas a la exposición a las radiofrecuencias cuando se usa cerca de la cabeza o a una distancia mínima de 5 mm del cuerpo. De conformidad con las directivas de la ICNIRP (Comisión internacional para la protección contra las radiaciones no ionizantes), el límite SAR de media es de 2 W/kg para la cabeza y el tronco y de 4 W/kg para las extremidades en un tejido celular de 10 g que absorbe la mayoría de las frecuencias.

Valores máximos para este modelo :
- SAR Cabeza: 1,311 (W/kg) ==> valor límite autorizado: 2 (W/kg)
- SAR cuerpo: 1,077 (W/kg) ==> valor límite autorizado: 2 (W/kg)
- SAR extremidades: 2,712 (W/kg) ==> valor límite autorizado: 4 (W/kg)

## Propiedad intelectual

Este equipo está reservado a un uso privado. El hecho de copiar discos compactos o descargar música, vídeos o fotos para venderlas o para cualquier otro propósito comercial puede constituir una infracción de la ley sobre la Propiedad intelectual. Puede ser necesario disponer de una autorización para copiar o grabar todo o parte de un documento, un libro y/o una presentación que estén sujetos a la ley de Propiedad intelectual. Infórmese sobre todas las leyes aplicables relativas a la grabación y el uso de dicho contenido en su país y jurisdicción.



# ANEXO

## Información importante

Para ofrecerle una experiencia óptima, el móvil se conecta con regularidad a servidores web y de correo electrónico. Esto, automática e inevitablemente, produce intercambios de datos susceptibles de facturarse de manera adicional a su tarifa habitual o descontarse de su tarifa de prepago.

Para evitar cualquier problema de facturación relacionado con servicios que necesitan Internet, le recomendamos encarecidamente que opte por un contrato adaptado que comprenda un acceso ilimitado a la internet y el correo electrónico. Asimismo, evite modificar los parámetros preestablecidos. Si lo desea, puede conectarse a una red de wifi para mejorar la velocidad y eficacia. Le recomendamos, en particular, que use una red wifi cuando vea vídeos o películas en streaming o descargue los juegos, los vídeos o las películas.

## Condiciones de la garantía

El teléfono, la batería y los accesorios que contiene la caja, están garantizados contra cualquier defecto o fallo que pueda resultar de su diseño o fabricación o una avería del equipo, en condiciones normales de uso, durante el período de garantía de treinta y seis (36) meses a partir de la fecha de compra del teléfono, como se indica en su factura original. La garantía vence automáticamente al cabo de treinta y seis (36) meses. El período de disponibilidad de repuestos imprescindibles para el uso de nuevos productos es de diez (10) años a partir de la fecha de finalización de la comercialización del producto.

Esta garantía no cubre:
- Los defectos o las averías que se declaren después del período de vigencia de la garantía;
- Los daños que se deban a un accidente, condiciones meteorológicas adversas, rayos, un incendio, sustancias químicas, una sobretensión, un uso inadecuado o un mantenimiento incorrecto del dispositivo o el accesorio (rotura de la pantalla, suciedad, alteración de los componentes internos del dispositivo por una exposición prolongada o anormal a un líquido) o el no respetar las instrucciones del manual de instrucciones;
- Cualquier uso normal que ocurra después de la venta (en especial, rayas, arañazos, marcas y, en general, cualquier daño provocado en los elementos externos del aparato que no influya en su funcionamiento);

- El teléfono móvil de un cliente o un tercero que haya modificado el software que el fabricante haya proporcionado inicialmente;
- Cualquier modificación o reparación realizada por personas no autorizadas por CROSSCALL o sus filiales o su distribuidor;
- La oxidación que se deba a que el cliente ha instalado de manera incorrecta las tapas del puerto USB o de audio, que son fundamentales para garantizar la estanqueidad del producto;

Antes de contactar con el Servicio posventa, le recomendamos que siga las instrucciones siguientes:
- Cargue completamente la batería;
- Actualice el software o restablezca los ajustes de fábrica para formatear el teléfono (para restablecer los ajustes por defecto: en el menú del teléfono, haga clic en **Ajustes > Dispositivo > Información del dispositivo > Restablecer teléfono**)

**ADVERTENCIA:** se perderán definitivamente TODOS los datos del usuario del teléfono (contactos, fotos, mensajes, archivos y aplicaciones descargadas). Antes de proceder a restablecerlo, le recomendamos encarecidamente que realice una copia de seguridad completa de los datos del teléfono.

En caso de que el teléfono presente un problema que impida cualquier uso normal, debe confiarlo a nuestro Servicio posventa. El teléfono no será reparado ni sustituido si las marcas registradas o los números de serie (IMEI) se han retirado o modificado o si no se presenta el resguardo de la compra o este está ilegible.
Si se confirma la falta de conformidad o el vicio, se sustituirá o reparará el teléfono de manera integral o parcial. Esta garantía cubre los costes de los recambios y la mano de obra.

Antes de enviar su teléfono a nuestro Servicio posventa, le recomendamos que:
- apunte y conserve su IMEI en un lugar seguro (*);
- retire la tarjeta SD y la tarjeta SIM;
- guarde todos los datos personales. El centro de reparaciones puede necesitar restablecer el teléfono.

(*) El código IMEI es el número de serie que permite identificar el dispositivo y hacer el seguimiento del servicio posventa. Existen varias maneras de encontrar el código IMEI:
- Escribir *#06# en el teclado de su teléfono;
- Verificar el envase del teléfono;
- En la parte trasera del teléfono y según el modelo, el IMEI puede figurar en una etiqueta o estar grabado en la bandeja de la tarjeta SIM del dispositivo.

Documentos e información que se debe adjuntar al envío de su teléfono a nuestro Servicio posventa:
- La copia de la factura, que indica la fecha de compra, el tipo de producto y el nombre del distribuidor;
- El número IMEI del teléfono;
- Una descripción del defecto del teléfono.

Le invitamos a consultar las condiciones generales de servicio disponibles en el sitio web de Crosscall en la dirección siguiente: **www.crosscall.com**

El CORE-S4 ha sido fabricado en Francia y ensamblado en China
Creado e importado por:
CROSSCALL – 245, rue PAUL LANGEVIN 13290 AIX-EN-PROVENCE – Francia.

# INHALTSVERZEICHNIS


## DIE VORTEILE DES CORE-S4

Konnektivität ..... 119
Haltbarkeit ..... 119
Ergonomie ..... 120

## ALLGEMEINE PRÄSENTATION DES TELEFONS

Präsentation des Geräts ..... 121
X-LINK™ ..... 122
X-BLOCKER ..... 122

## INBETRIEBNAHME DES CORE-S4

Einlegen der Nano-SIM-/Micro-SD-Karte ..... 123
Ein- und Ausschalten des Telefons ..... 124
Befestigung der Sicherheitsschlaufe (Leash) ..... 124
Erstellen/Verbinden Ihres KaiOS-Kontos ..... 125
Verbinden Ihres Google-Kontos ..... 125-126
Kontakte importieren ..... 126-127

- Von einem Google-Konto ..... 126
- Von einer Speicherkarte / Gmail / Outlook ..... 127

Tipps für die Nutzung Ihres CORE-S4 unter Wasser ..... 127
Tipps und Vorsichtsmaßnahmen für das Aufladen des Akkus ..... 127-128

## TASTATUR UND KURZBEFEHLE DES CORE-S4

Navigationspad ..... 129
Wahltasten ..... 130
Mittlere Taste ..... 131
Anruftasten ..... 132
Ziffernblock ..... 133-135

- Kurzwahl ..... 133
- Messaging ..... 134
- Verbindungsfreigabe ..... 134
- Taschenlampe ..... 134
- Einstellen der Telefonlautstärke aus bestimmten Anwendungen ..... 135
- Bildschirmfoto ..... 135

Die Tasten * und # ..... 135-136

- Verriegelung des Telefons ..... 135
- Vibrations-/Klingeltonmodus ..... 136

Text verfassen ..... 136

## BEDIENUNG DES TELEFONS

Telefonanrufe ..... 137-138

Nummer wählen ..... 137
Aus dem Anrufprotokoll ..... 137
Aus der Kontaktliste ..... 137
Anrufe über VoLTE / VoWIFI tätigen ..... 137-138
Anrufe entgegennehmen ..... 138


DE

Kontakte ..... 138
Manuelle Erstellung eines Kontakts ..... 138
Eingehenden Anruf als Kontakt hizufügen ..... 138
Nachrichten ..... 139
Nachricht senden ..... 139
Anzeige der Nachrichten ..... 139
Kamera ..... 139
Galerie ..... 140
Bilder / Videos ansehen ..... 140
Bilder / Videos löschen ..... 140
Bilder / Videos freigeben ..... 140
Übertragen von Dateien auf den PC ..... 140-141
Browser ..... 141
Konnektivität ..... 141
Bereinigung des Speichers ..... 141-142
Telefon zurücksetzen ..... 142
Systemaktualisierungen ..... 142

## PERSONALISIERUNG DES TELEFONS

Ton ..... 142
Anzeige ..... 142-143
Benachrichtigungen ..... 143
Datum und Uhrzeit ..... 143
Sprachen ..... 143

## SICHERHEITSMASSNAHMEN

Allgemeine Sicherheitsinformationen ..... 143-145
Informationen zur Dichtigkeit ..... 145-146
Medizinische Geräte ..... 146-147
Verkehrssicherheit ..... 147
Stromzufuhr und Aufladung ..... 147-148
Gehörschutz ..... 148-149
Umweltschutz ..... 149
Reinigung und Wartung ..... 149-150
Notruffunktion ..... 150
Empfehlung zur Verringerung der Strahlenbelastung des Nutzers ..... 150

## ZUSATZINFORMATIONEN

Konformität ..... 150-151
Frequenz- und Leistungsbereich ..... 151
Informationen zum Zubehör und zur Software ..... 152
Spezifische Absorptionsrate (SAR) ..... 152
Urheberrechte ..... 153

## ANHANG

Wichtige Informationen ..... 153
Garantie ..... 153-154

**Vielen Dank für Ihre Entscheidung für Crosscall und den Kauf dieses Mobiltelefons.**

Das Nutzerhandbuch wird Ihnen helfen, sich mit Ihrem neuen Gerät vertraut zu machen.

# VORTEILE DES CORE-S4

DE

## Konnektivität

Das CORE-S4 unterstützt die speziellen Frequenzbänder für das 4G-Mobilfunknetz. Diese Bänder werden von den meisten europäischen und von allen französischen Mobilfunkanbietern verwendet. Ob zu Hause oder im Büro, Ihr CORE-S4 verbindet sich mit Ihrem WLAN-Netzwerk (802.11 b/g/n 2,4Ghz) und ermöglicht Ihnen Einsparungen bei Ihrem mobilen Datenvolumen. Über das KaiOS-Betriebssystem sind viele der beliebtesten Anwendungen nativ auf Ihrem CORE-S4 installiert. Sobald Sie Ihr Mobiltelefon eingeschaltet haben, können Sie also auf Facebook und WhatsApp usw. zugreifen.

## Nachhaltigkeit

CORE-S4 wurde gemäß den Kernwerten von CROSSCALL entwickelt und steht für das Nachhaltigkeitsversprechen der Marke. Ein Mobiltelefon, das Sie über lange Zeit begleiten wird, und zwar ohne irgendwelche Kompromisse bei der Nutzung. Dies betrifft die Autonomie, dank des 2300-mAh-Akkus, oder eben die Widerstandsfähigkeit gegenüber Stößen, Aufprall und Stürzen, die Wasserdichtigkeit gegen Süßwasser, Salzwasser, Chlorwasser, Staub oder andere Mikropartikel. Haltbarkeit, Zuverlässigkeit und Reparierbarkeit sind seine Markenzeichen.

## Ergonomie

Mit seinem kompakten (140x62x14,4mm) Format und geringem (153g) Gewicht passt das CORE-S4 in jede Tasche. Das helle Display und die Monoblock-Tastatur mit Hintergrundbeleuchtung ermöglichen eine flüssige und komfortable Bedienung, sogar mit Handschuhen. Der Lautsprecher mit 100-dB ermöglicht es Ihnen, selbst in lauten Umgebungen klar und deutlich hörbare Telefongespräche (auch im Freisprecheinmodus) zu führen, während eine effiziente Taschenlampe Ihnen hilft, sich in schwach beleuchteten Umgebungen zurechtzufinden.
Der CORE-S4 ist mit der X-LINK™*-Technologie sowie mit einem ganzen Zubehör-Ökosystem** kompatibel, das Ihren Alltag einfacher macht. Ganz einfach: Das CORE-S4 erfüllt alle Anforderungen an ein ergonomisches Mobiltelefon, das sich perfekt an alle Situationen anpasst.

* Magconn-Technologie /** Außer X-MEMORY

# ALLGEMEINE PRÄSENTATION DES TELEFONS

## Präsentation des Geräts

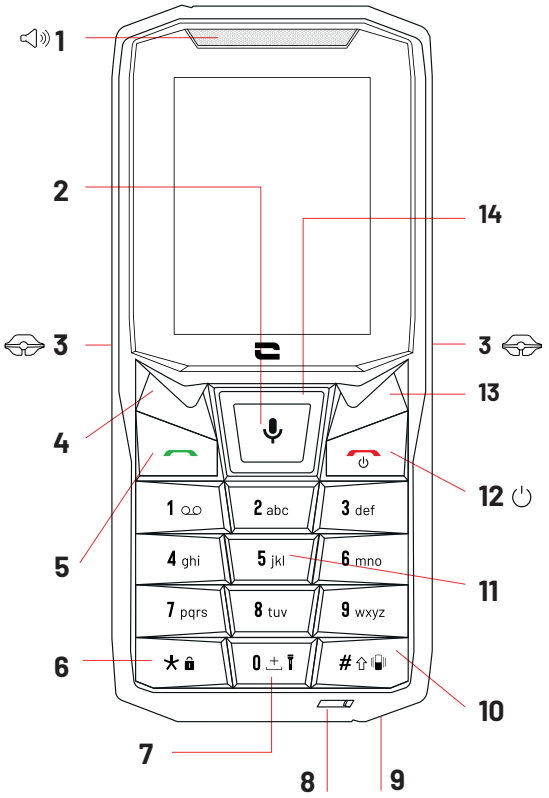


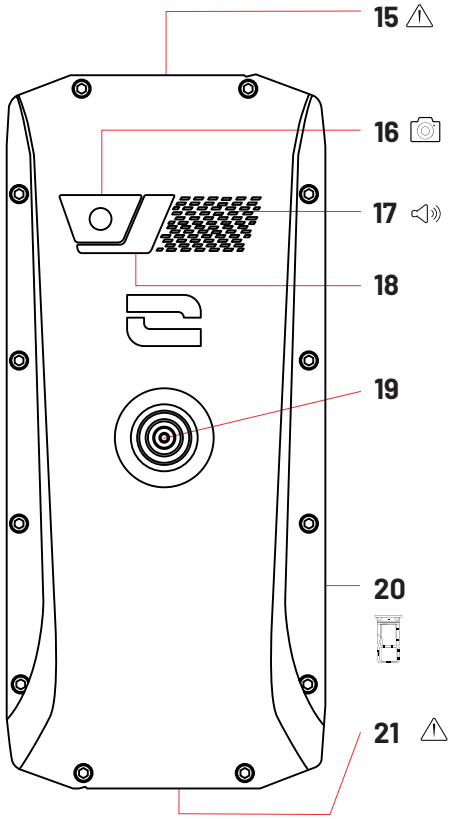


**1.** Lautsprecher
**2.** Menü / OK / Entsperren / Sprachrekorder (lange drücken)
**3.** Einkerbungen für X-BLOCKER
**4.** Auswahl links / Benachrichtigungen
**5.** Anruf annehmen / Anrufliste
**6.** Tastatur sperren (lange drücken) / Sonderzeichen
**7.** Taschenlampe (lange drücken)
**8.** Mikrofon
**9.** Durchführung des Sicherheitsschlaufe (nicht mitgeliefert)
**10.** Vibrationsmodus (lange drücken) / Kleinschreibung - Großschreibung
**11.** Tastatur/Kurzwahl (lange drücken)
**12.** Auflegen / Ein – Aus / Zurück
**13.** Auswahl rechts / Kontakte
**14.** Einstellungen Kurzbefehle / Richtungspad für die Navigation
**15.** Kopfhöreranschluss (Dichtungskappe - immer gut verschließen!)
**16.** Rückkamera 2 MP
**17.** Lautsprecher 100db
**18.** Blitz
**19.** X-LINK™* ( (Befestigen/ Laden / Daten übertragen)
**20.** Nano-SIM- oder Micro-SD-Kartenschubfach
**21.** Micro-USB-Anschluss (Dichtungskappe - immer gut verschließen!)

*Magconn-Technology

## X-LINK™*

DAS INTELLIGENTE MAGNETISCHE BEFESTIGUNGSSYSTEM

Dieser Magnetverbinder befindet sich auf der Rückseite Ihres Telefons und ermöglicht die Befestigung und Verbindung des Telefons mit dem exklusivem X-LINK™*-Zubehör mit nur einem einzigen Handgriff.
Je nach verwendetem Zubehör können Sie Ihr Telefon mit X-LINK™* zudem aufladen und/oder Daten übertragen.

DE

## X-BLOCKER

DAS VERSTÄRKTE MECHANISCHE BEFESTIGUNGSSYSTEM

In Situationen, die maximalen Halt erfordern, garantiert dieses mit Ihrem Mobiltelefon gelieferte Exklusiv-Zubehör die zuverlässige Befestigung Ihres Telefons an dem kompatiblen Zubehör (Abrisskraft 20 kg). Es lässt sich ganz einfach an den seitlichen Einkerbungen
Ihres Mobiltelefons befestigen. Die Silikonbeschichtung reduziert Vibrationen, die durch Stöße verursacht werden können.

Vergewissern Sie sich vor jeder Aktivität, dass der X-BLOCKER ganz in die beiden Einkerbungen eingerastet ist.

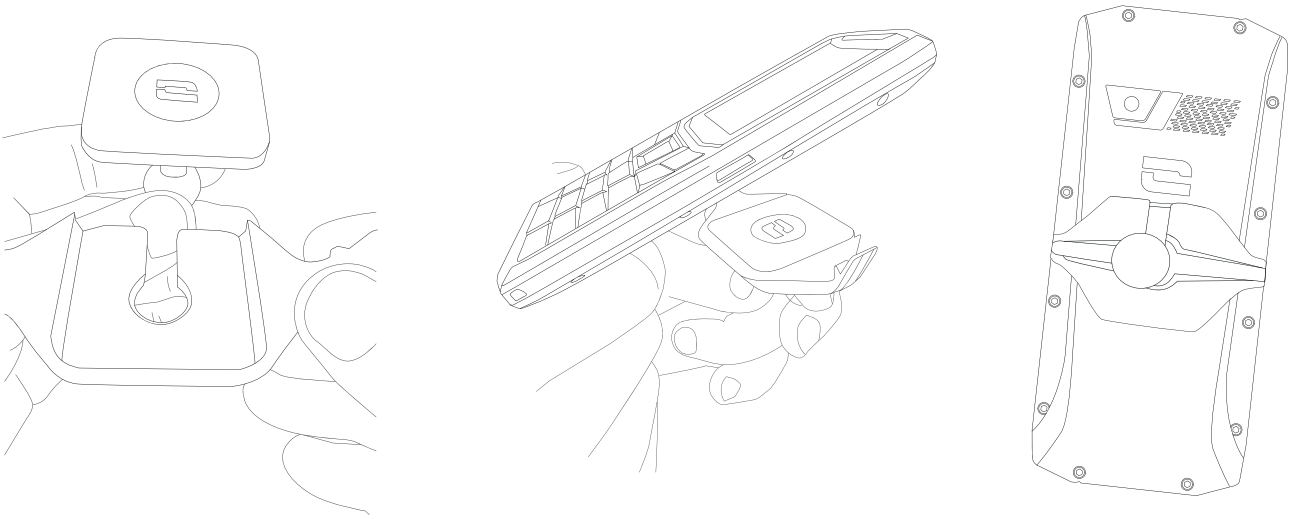

**Das komplette mit dem X-LINK™* UND dem X-BLOCKER kompatible Zubehörsortiment finden Sie www.crosscall.com**

*Magconn-Technology

# INBETRIEBNAHME IHRES CORE-S4

## Installation der Nano-SIM/Micro-SD-Karte

**1.** Vergewissern Sie sich, dass Ihr Gerät ausgeschaltet ist. Ist dies nicht der Fall, schalten Sie es mit der Ein-/Aus-Taste aus.
**2.** Ziehen Sie das Nano-SIM-/Micro-SD-Kartenschubfach mit dem mitgelieferten Auswurfwerkzeug heraus, indem Sie es wie unten gezeigt in die dafür vorgesehene Öffnung einführen.

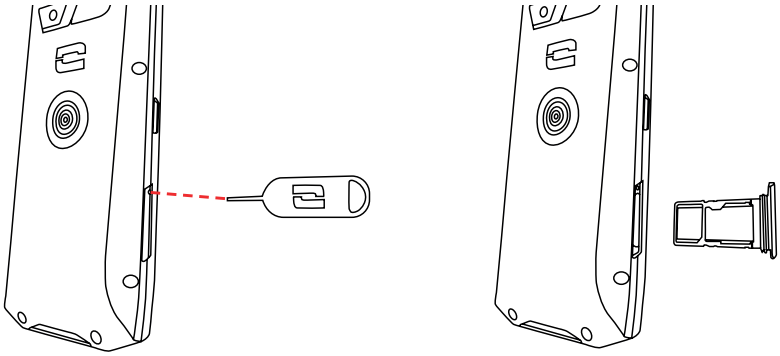

**3.** Das Kartenschubfach vollständig herausziehen.
**4.** Sie können 2 Nano-SIM-Karten (oder eine Nano-SIM-Karte und eine Micro-SD-Karte) in Ihrem Telefon installieren.
   **a.** Um eine optimale Kompatibilität mit den Diensten der Mobilfunkanbieter zu gewährleisten, die Nano-SIM-Karte mit der Metallseite nach unten in das kleinste Fach (SIM 1) einlegen.

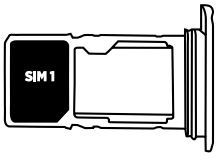


   **b.** Falls gewünscht, eine zweite Nano-SIM-Karte (oder eine Micro-SD-Karte mit bis zu 64 GB) mit der Metallseite nach unten in das größere Fach (SIM 2) einlegen.

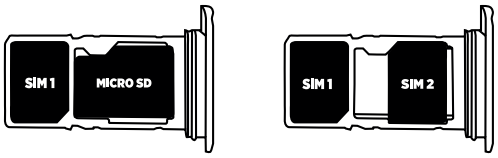


**5.** Das Kartenschubfach wieder in das Telefon einschieben:
   **a.** Vergewissern Sie sich, dass die Karten ordnungsgemäß ausgerichtet sind.
   **b.** Achten Sie beim Einschieben des Kartenschubfachs darauf, dass es mit dem Steckschlitz des Telefons ausgerichtet ist.
   **c.** Führen Sie das Schubfach ein und drücken Sie es wie unten dargestellt hinein.

**Achtung:** Um die Wasserdichtigkeit des Telefons sicher zu gewährleisten, vergewissern Sie sich, dass das Kartenschubfach vollständig eingeführt und verriegelt ist.

## Ein-/Ausschalten des Telefons

Halten Sie die **Ein-/Aus-Taste** des Telefons gedrückt und warten Sie einige Sekunden, bis sich das Display einschaltet.

Wenn Sie Ihr Telefon zum ersten Mal einschalten oder nach dem Rücksetzen der Daten folgen Sie bitte den Anweisungen, die auf dem Display angezeigt werden, um Ihr Gerät zu konfigurieren.

Nach dem Einschalten des Telefons kann diese Taste auch für folgende Funktionen verwendet werden:

- Ablehnen eines Anrufs / Auflegen
- Ausschalten, Neustarten oder Sperren des Telefons durch Drücken und Halten
- Löschen des Speichers des Geräts durch Drücken und Halten
- "Zurückgehen" durch kurzes Drücken
- Löschen von Text durch kurzes Drücken oder Drücken und Halten
- Aktivieren des Displays des Telefons im Standby-Modus.

## Befestigung der Sicherheitsschlaufe* (Leash)

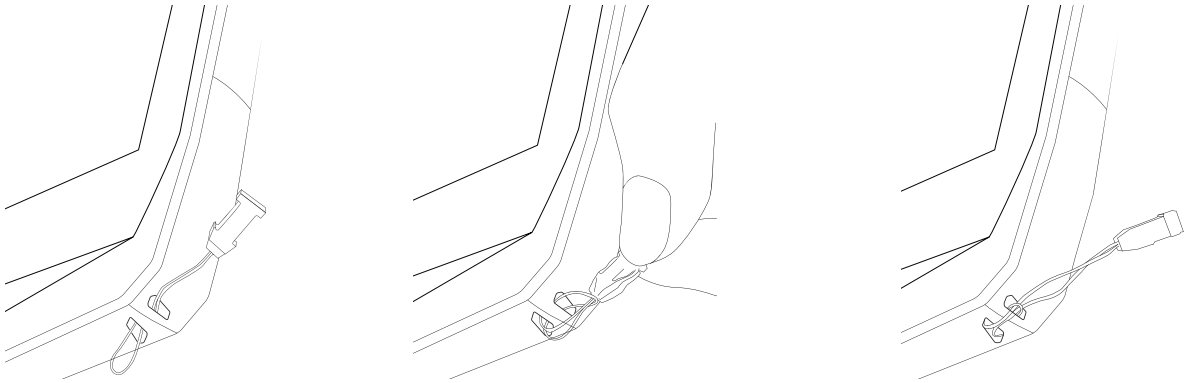

* Sicherheitsschlaufe nicht im Lieferumfang inbegriffen

## Konto erstellen/anmelden KaiOS

Nachdem Ihr CORE-S4 initialisiert ist, können Sie Ihr KaiOS-Konto erstellen oder sich dort anmelden, um unter anderem auf den KaiOS-Store zuzugreifen, wo Sie Anwendungen herunterladen können. Gehen Sie dazu folgendermaßen vor:

- Klicken Sie vom Startbildschirm aus auf die mittlere Taste Ihres Telefons, um auf das Menü zuzugreifen.
- Wählen Sie die Anwendung "**Einstellungen**"
- Wählen Sie im Untermenü " **Konto**" die Option "**KaiOS-Konto**".
- Klicken Sie auf "**Konto erstellen**", wenn Sie noch kein Konto haben, oder auf "**Mit Telefon anmelden**" oder "**Mit E-Mail-Adresse anmelden**", wenn Sie bereits ein Konto haben.
- Folgen Sie den Anweisungen auf dem Display und geben Sie die erforderlichen Informationen ein.

## Verbindung Ihres Google-Kontos

Zudem können Sie Ihr Google-Konto auf Ihrem CORE-S4 einrichten. Gehen Sie dazu folgendermaßen vor:

- Klicken Sie vom Startbildschirm aus auf die mittlere Taste Ihres Telefons, um auf das Menü zuzugreifen.

DE

- Wählen Sie die Anwendung "**Einstellungen**"
- Wählen Sie im Untermenü "**Konto**" die Option "**Konto hinzufügen**".
- Wählen Sie "**Google**".
- Geben Sie Ihre Anmeldedaten ein, um sich einzuloggen.

# Importieren von Kontakten

## Von einem Google-Konto

Sobald Ihr Google-Konto auf Ihrem Telefon eingerichtet ist, können Sie Ihre Kontakte aus diesem Konto importieren. Gehen Sie dazu folgendermaßen vor:

- Klicken Sie vom Startbildschirm aus auf die mittlere Taste Ihres Telefons, um auf das Menü zuzugreifen.
- Wählen Sie die Anwendung "**Einstellungen**"
- im Untermenü "**Konto**" auf Ihr Google-Konto.
- Wählen Sie "**Kontakte**". Sie können zudem Ihren Kalender und Ihre E-Mails importieren.

## Von einer Speicherkarte / Gmail / Outlook

- Klicken Sie vom Startbildschirm aus auf die rechte Wahltaste des Telefons, um auf die Benutzeroberfläche "**Kontakte**" zuzugreifen.

- Klicken Sie erneut auf die rechte Wahltaste, um **"Optionen"** zu wählen, wählen Sie dann **"Einstellungen"**
- Blättern Sie nach unten durch die einzelnen Optionen und wählen Sie **"Kontakte importieren"**.
- Wählen Sie aus **"Speicherkarte"**, **"GMail"**, und **"Outlook"** die gewünschte Option aus.

## Tipps für die Nutzung Ihres CORE-S4 unter Wasser

Nach dem Eintauchen in Meerwasser das Telefon mit
Süßwasser abspülen. Die Abdeckungen und Anschlüsse gründlich abtrocknen.
Möglicherweise sind die Lautsprecher- und Mikrofonschlitze durch Wasser blockiert.
Warten Sie ein einige Minuten ab, bevor Sie einen Anruf tätigen, um den optimalen Betrieb wieder zu ermöglichen.

## Tipps und Vorsichtsmaßnahmen für das Aufladen des Akkus

1. Die Schutzabdeckung öffnen und das mitgelieferte Kabel und den Netzadapter über den USB-A-Anschluss anschließen. Dann das andere Ende des Kabels an den Micro-USB-Anschluss Ihres Telefons anschließen.
2. Den Netzadapter an eine Steckdose anschließen
3. Wenn der Akku vollständig geladen ist, das Telefon vom Ladegerät nehmen. Das Ladegerät zuerst von dem Gerät und dann von der Steckdose trennen.

Zum Laden des Telefons die den X-LINK™* Magnetverbindung und den USB-Anschluss niemals gleichzeitig benutzen, da dies zu einer Verkürzung der Lebensdauer des Zubehörs Ihres Telefons führen kann.

Der Akku ist in das Telefon integriert und kann nicht entnommen werden. Nehmen Sie den Akku nicht selbst aus dem Telefon.

- Um eine vorzeitige Abnutzung des Akkus Ihres Geräts zu vermeiden, wird empfohlen, bei jedem Ladezyklus die bewährten Gebrauchsregeln zu beachten. Diesen Regeln entsprechend sollte der Akku aufgeladen werden, sobald der Ladestand 20 % erreicht hat, ein Aufladen des Akkus über 80% und komplette Ladezyklen (von 0 bis 100%) sollten hingegen vermieden werden.
- Verwenden Sie ausschließlich für Ihr Telefon zugelassene und mit ihm kompatible

Ladegeräte und Kabel. Die Nutzung von nicht zugelassenen Ladegeräten oder Kabeln kann zur Explosion des Akkus oder zur Beschädigung des Telefons führen.

- Das Telefon während des Ladevorgangs nicht benutzen. Das Telefon und den Stromadapter nicht abdecken.

- Ein unsachgemäßer Anschluss des Ladegeräts kann zu schweren Schäden an Ihrem Telefon führen. Jede Beschädigung aufgrund einer unsachgemäßen Nutzung ist von der Garantie ausgeschlossen.

- Trennen Sie das Ladegerät von der Steckdose, wenn das Telefon nicht lädt.

- Das Telefon schaltet sich möglicherweise nicht sofort ein, wenn Sie einen leeren Akku aufladen. Nach einer gewissen Ladezeit schaltet sich das Telefon normal ein.

- Wenn die Wechselstromversorgung (CA) schwach ist, kann sich die Ladezeit verlängern.

- Wenn Sie andere Ladegeräte wie z. B. Computer verwenden, kann sich die Ladezeit verlängern.

- Die Ladezeit kann je nach Umgebungstemperatur und der verbleibenden Akkuladung variieren.

- Bei Temperaturen von 0°C bis 40°C lässt sich das Telefon sicher aufladen. Das Laden bei Temperaturen unter 0°C oder über 40°C kann die Akkuleistung beeinträchtigen und seine Lebensdauer verkürzen. Längeres Laden bei extremen Temperaturen schadet dem Akku.

- Während des Ladevorgangs können sich das Telefon und das Ladegerät erwärmen. Das ist normal und beeinträchtigt weder die Lebensdauer noch die Leistung des Telefons. Sollte sich der Akku stärker als gewöhnlich erwärmen, stoppen Sie den Ladevorgang. Legen Sie Ihr Telefon an einen kühlen Ort und lassen Sie es abkühlen. Vermeiden Sie den längeren Kontakt zur Oberfläche Ihres Telefons, wenn es sich erwärmt.

# TASTATUR UND KURZBEFEHLE DES CORE-S4

Vom Startbildschirm aus können Sie über das Navigationspad und die physischen Tasten ganz einfach auf eine Vielzahl von Funktionen zugreifen.

## Navigationspad

Klicken Sie vom Startbildschirm aus auf die obere Navigationstaste, um auf die Kurzbefehle für die Einstellungen zuzugreifen.

Auf diesem Bildschirm können Sie folgende Funktionen steuern:

- Taschenlampe
- Displayhelligkeit
- Flugmodus
- Wlan
- Mobile Daten
- Bluetooth
- Lautstärke von Klingeltönen und Alarmen / Vibrations- und Lautlosmodus

Klicken Sie vom Startbildschirm aus auf die linke Navigationstaste, um schnell auf bestimmte Anwendungen zuzugreifen (Liste der Anwendungen nicht konfigurierbar).

Auf diesem Bildschirm haben Sie schnellen Zugriff auf:

- WhatsApp
- Facebook
- YouTube
- Google Maps
- Google Search

Mit den 4 Tasten des Navigationspads können Sie also von jeder Seite Ihres Displays aus nach oben und unten sowie nach links und rechts navigieren.

## Wahltasten

Klicken Sie vom Startbildschirm aus auf die linke Wahltaste, um auf Ihre Benachrichtigungen zuzugreifen.

Auf diesem Bildschirm können Sie:

- Ihre Benachrichtigungen einsehen
- Bestimmte Benachrichtigungen löschen
- Alle Benachrichtigungen löschen

Mit dieser Taste können Sie also die Funktion auswählen, die unten links im Display angezeigt wird.

Klicken Sie vom Startbildschirm aus auf die rechte Wahltaste, um auf Ihre Kontakte zuzugreifen.

Auf diesem Bildschirm können Sie:

- Ihre Kontakte einsehen
- Kontakte importieren
- Kontakte hinzufügen

Mit dieser Taste können Sie also die Funktion auswählen, die unten rechts im Display angezeigt wird.

## Mittlere Taste

Klicken Sie vom Startbildschirm aus auf die mittlere Taste Ihres Telefons, um auf das **Menü zuzugreifen.**

Durch langes Drücken dieser Taste können Sie direkt auf den Sprachrekorder Ihres Telefons zugreifen.

Mit dieser Taste können Sie also die Funktion/Anwendung nutzen, die Sie auf dem Display auswählen.

Wenn sich Ihr Telefon im Standby-Modus befindet, können Sie es mit dieser Taste mit einem Klick entsperren.

DE

## Anruftasten

Klicken Sie vom Startbildschirm aus auf die grüne Telefontaste des Telefons, um auf das **Anrufprotokoll** des Telefons zuzugreifen. So können Sie die letzten eingegangenen oder getätigten Anrufe sowie verpasste Anrufe ganz einfach einsehen.

Mit dieser Taste können Sie also eingehende Anrufe annehmen.

Die rote Telefontaste Ihres Telefons ermöglicht verschiedene Aktionen.
Durch Drücken und Halten dieser Taste können Sie:

- Das Telefon einschalten, ausschalten, neu starten oder sperren
- Den Speicher des Geräts löschen

Diese Taste ermöglicht also:
- Ablehnen eines Anrufs / Auflegen
- "Zurückgehen" durch kurzes Drücken
- Aktivieren des Displays des Telefons im Standby-Modus.

# Ziffernblock

## Kurzwahl

Sie haben die Möglichkeit, auf die Kurzwahl zuzugreifen. Zu diesem Zweck wird eine Ziffer der Tastatur mit einem Ihrer Lieblingskontakte zu verknüpft, damit Sie diesen direkt anrufen können. Gehen Sie dazu folgendermaßen vor:

- Klicken und halten Sie vom Startbildschirm aus eine dieser Tasten, um auf die Kurzwahl zuzugreifen.
- Klicken Sie auf "**Zuweisen**", wenn Sie einen Ihrer Kontakte mit dieser Kurzwahltaste verknüpfen möchten.
- Wählen Sie den gewünschten Kontakt und klicken Sie auf "**Auswählen**".

Sie können einen Kontakt auch direkt aus dem Kontaktmenü in die Kurzwahl einfügen. Gehen Sie dazu folgendermaßen vor:

- Klicken Sie vom Startbildschirm aus auf "**Kontakte**"
- Wählen Sie den gewünschten Kontakt und klicken Sie auf "**Optionen**"
- Wählen Sie "**Einstellungen**", dann "**Kurzwahlkontakte festlegen**"

Mit diesen Tasten können Sie also schreiben, wenn Sie sich in einer Textanwendung befinden oder eine Rufnummer wählen.

DE

## Messaging

Drücken und halten Sie vom Startbildschirm aus die Taste 1, um auf Ihre Mailbox zuzugreifen.

## Verbindungsfreigabe

Drücken und halten Sie vom Startbildschirm aus die Taste 5, um die Verbindungsfreigabe zu aktivieren/deaktivieren.

## Taschenlampe

Drücken und halten Sie vom Startbildschirm aus die Taste 0, um die Taschenlampe zu aktivieren/deaktivieren.

Mit dieser Taste können Sie also beim Schreiben von Text ein Leerzeichen setzen oder beim Wählen einer Nummer eine 0 eingeben.

### Einstellung der Telefonlautstärke von bestimmten Anwendungen aus

So können Sie die Lautstärke Ihres Telefons schnell und unkompliziert anpassen, zum Beispiel wenn Sie ein Video auf YouTube ansehen:

- Klicken Sie die Taste 1, um den Ton leiser zu stellen
- Klicken Sie die Taste 3, um den Ton lauter zu stellen

DE

### Bildschirmfoto

Sie können einen Bildschirmfoto machen, indem Sie die Taste * und # auf Ihrem Telefon gleichzeitig drücken.

## Die Tasten * und #

### Sperren des Telefons

Drücken und halten Sie die Taste *, um Ihr Telefon zu sperren.

### Vibrations-/Klingeltonmodus

Drücken und halten Sie die Taste #, um zwischen Vibrations- und Klingeltonmodus zu wechseln.

Mit dieser Taste können Sie also auf der Tastatur beim Schreiben von Text zwischen Kleinschreibung –> Großschreibung –> Ziffern wechseln.

## Text verfassen

In einer Anwendung, die das Schreiben von Text erfordert:

- Mit den Tasten des Nummernblocks können Sie Buchstaben eingeben
- Mit der Taste # können Sie die Tastatur umschalten:
  - Kleinschreibung
  - Großschreibung
  - Ziffern
  - Prädiktiv (entspricht T9, intelligentes Schreiben)
- Mit der Taste * haben Sie Zugriff auf Interpunktionszeichen und Emojis
- Die mittlere Taste ermöglicht einen Zeilenumbruch

# BEDIENUNG DES TELEFONS

## Telefonanrufe

### Wählen einer Nummer

1. Geben Sie vom Startbildschirm aus über den Ziffernblock die Telefonnummer ein, die Sie anrufen möchten.

2. Drücken Sie oder , um den Anruf zu tätigen.

### Vom Anrufprotokoll aus

1. Drücken Sie vom Startbildschirm aus auf , um Ihr Anrufprotokoll zu öffnen.

2. Wählen Sie die Nummer/den Kontakt, die/den Sie anrufen möchten, indem Sie mit den Navigationstasten durch die Liste blättern.

3. Klicken Sie auf oder , um Ihren Anruf zu tätigen.

### Von der Kontaktliste aus

1. Klicken Sie vom Startbildschirm aus auf die rechte Wahltaste, um das Menü **Kontakte** zu öffnen.

2. Wählen Sie den Kontakt, den Sie anrufen möchten, indem Sie mit den Navigationstasten durch die Liste blättern.

3. Klicken Sie auf **"Auswählen > Anrufen"** , indem Sie die mittlere Taste zwei Mal drücken oder direkt die grüne Anruftaste drücken.

### VoLTE / VoWIFI

Das CORE-S4 ermöglicht VoLTE*- oder VoWIFI*-Anrufe. Gehen Sie dazu folgendermaßen vor:

- Klicken Sie auf die mittlere Taste des Telefons, um auf das **Menü**
- Wählen Sie die Anwendung **"Einstellungen"**
- Wählen Sie im Untermenü **"Netzwerk und Konnektivität"** die Option **"VoLTE / VoWIFI"**.
- Prüfen Sie, ob alle Optionen aktiviert sind.

* Je nach Mobilfunkanbieter

DE

### Anrufe empfangen

Wenn ein Anruf eingeht, drücken Sie auf , um ihn anzunehmen.

Wenn ein Anruf eingeht, drücken Sie auf , um ihn abzuweisen.

## Kontakte

### Manuelle Erstellung eines Kontakts

**1.** Klicken Sie vom Startbildschirm aus die rechte Wahltaste und öffnen Sie das Menü **Kontakte**.

**2.** Drücken Sie die linke Wahltaste, um **"Neu"** auszuwählen.

**3.** Wählen Sie den Speicherort für Ihren Kontakt:
- Entweder im internen Speicher Ihres Telefons
- Oder direkt auf Ihrer SIM-Karte

**4.** Geben Sie die gewünschten Informationen ein und klicken Sie auf die mittlere Taste **"Speichern"**.

### Einen eingehenden Anruf als Kontakt hinzufügen

**1.** Drücken Sie vom Startbildschirm aus auf , um Ihr Anrufprotokoll zu öffnen.

**2**. Wählen Sie die Nummer, die Sie als Kontakt speichern möchten, indem Sie mit den Navigationstasten durch die Liste blättern.

**3.** Klicken Sie auf die rechte Wahltaste und wählen Sie **"Optionen"**.

**4.** Wählen Sie **"Neuen Kontakt erstellen"** und wählen Sie den Speicherort für Ihren Kontakt:
- Entweder im internen Speicher Ihres Telefons
- Oder direkt auf Ihrer SIM-Karte

**5.** Geben Sie die zusätzlichen Informationen zur Nummer ein und klicken Sie auf die mittlere Taste, um zu **"Speichern"**.

# Nachrichten
## Nachricht senden

**1.** Klicken Sie auf die mittlere Taste, um auf das Hauptmenü des Telefons zuzugreifen.

**2.** Klicken Sie auf die Anwendung **Mitteilungen**

**3.** Drücken Sie die linke Wahltaste, um **"Neu"** auszuwählen.

**4.** Geben Sie den Namen des Kontakts ein, dem Sie Ihre Nachricht senden möchten, oder klicken Sie auf die rechte Wahltaste **"Hinzufügen"** , um Ihre Kontaktliste zu durchsuchen.

**5.** Bewegen Sie sich mit den Navigationstasten im Texteingabefeld, um Ihre Nachricht zu verfassen.

**6.** Senden Sie die Nachricht durch Klicken auf die linke Wahltaste **"Senden"**.

### Nachrichten anzeigen

**1.** Klicken Sie auf die mittlere Taste, um auf das Hauptmenü des Telefons zuzugreifen.

**2.** Klicken Sie auf die Anwendung **Mitteilungen**

**3.** Blättern Sie mit den Navigationstasten durch die eingegangenen Nachrichten.

# Kamera

Mit der Kamera Ihres CORE-S4 können Sie Fotos oder Videos aufnehmen. Gehen Sie dazu folgendermaßen vor:

**1.** Klicken Sie auf die mittlere Taste, um auf das Hauptmenü des Telefons zuzugreifen.

**2.** Klicken Sie auf die Anwendung **Kamera**

**3.** Klicken Sie auf die linke Taste des Richtungspads, um in den Videomodus zu wechseln. Klicken Sie auf die rechte Taste des Richtungspads, um in den Fotomodus zu wechseln.

**4.** Zentrieren Sie Ihr Motiv auf dem Display und drücken Sie die mittlere Taste, um das Foto aufzunehmen oder die Videoaufnahme zu starten.

**5.**Ihr Foto oder Video wird automatisch in der **Galerie gespeichert**.

DE

# Galerie

## Bilder/Videos ansehen

**1.** Klicken Sie auf die mittlere Taste, um auf das Hauptmenü des Telefons zuzugreifen.

**2.** Klicken Sie auf die Anwendung **Galerie**

**3.** Wählen Sie ein Bild oder Video aus.

## Bilder oder Videos löschen

**1.** Wählen Sie in der Galerie ein Bild oder Video aus und drücken Sie die rechte Wahltaste **Optionen.**

**2.** Klicken Sie auf **"Löschen"** und bestätigen Sie das Löschen, indem Sie auf die rechte Wahltaste **"Löschen"** klicken.

## Bilder oder Videos freigeben

**1.** Wählen Sie in der Galerie ein Bild oder Video aus und drücken Sie die rechte Wahltaste **Optionen.**

**2.** Klicken Sie auf **"Teilen"** und wählen Sie die gewünschte Freigabeoption.

# Dateien auf einen PC übertragen

Bevor Sie Ihr Telefon zum ersten Mal anschließen, um Dateien auf Ihren Computer zu übertragen, müssen Sie in den Einstellungen "USB-Speicherung" aktivieren.
Gehen Sie dazu folgendermaßen vor:

- Klicken Sie auf die mittlere Taste des Telefons, um auf das **Menü**
- Wählen Sie die Anwendung **"Einstellungen"**
- Wählen Sie im Untermenü **"Speichermedium"** die Option **"USB-Speicher"**
- Klicken Sie auf **"Aktiviert"** , um diese Funktion zu aktivieren.

Sobald diese Funktion aktiviert ist, schließen Sie Ihr CORE-S4 einfach über Ihr Micro-USB- oder X-LINK™-Kabel* an Ihren Computer an, und schon können Sie auf die Dateien in Ihrem Telefon zugreifen.

Während der Datenübertragung das Micro-USB-Kabel nicht vom Gerät trennen. Dadurch könnten Daten verloren gehen und/oder das Gerät kann beschädigt werden.

DE

## Browser

Verbinden Sie sich mit dem Internet, um nach Informationen zu suchen.

**1.** Klicken Sie vom Startbildschirm aus auf die linke Navigationstaste, um schnell auf die Anwendung **Google search** zuzugreifen.

**2.** Klicken Sie auf die Anwendung **Google Search**

## Konnektivität

Unter **"Einstellungen > Netzwerk und Konnektivität"** finden Sie alle Funktionen, die mit der Konnektivität Ihres Telefons zusammenhängen:

- Aktivieren / Deaktivieren des Flugmodus
- Aktivieren / Deaktivieren der mobilen Daten (zum Beispiel um ein Überschreiten des mobilen Datenvolumens zu vermeiden).
- Aktivieren / Deaktivieren von WLAN
- Aktivieren / Deaktivieren von Bluetooth
- Aktivieren / Deaktivieren der Standortbestimmung
- Verwalten der SIM-Karten des Telefons
- Verwalten der Funktionen VoLTE/VoWIFI
- Aktivieren / Deaktivieren der Verbindungsfreigabe.

Denken Sie daran, dass einige Einstellungen für die Konnektivitätsfunktionen als Kurzbefehl von Ihrem Startbildschirm aus verfügbar sind, indem Sie auf die obere Navigationstaste klicken.
Folgende Funktionen lassen sich so ganz einfach steuern:

- Flugmodus
- Wlan
- Mobile Daten
- Bluetooth

## Speicher bereinigen

Sie können den Speicher Ihres Geräts unkompliziert und einfach reinigen.

Gehen Sie dazu auf **"Einstellungen > Speichermedium"** und wählen Sie **Speicher bereinigen.** Wählen Sie dann die Anwendung, die Sie entfernen möchten, und klicken

Sie auf "**Bereinigen > Löschen**".
**Achtung:** Durch diese Aktion werden alle Daten aus dem internen Speicher des Telefons gelöscht.

Vergewissern Sie sich vor dem Bereinigen Ihrer Anwendungen, dass Sie alle wichtigen auf dem Gerät gespeicherten Daten gesichert haben, da diese dauerhaft gelöscht werden.

DE

## Zurücksetzen des Telefons

Um die Werkseinstellungen Ihres Geräts wiederherzustellen, gehen Sie auf "**Einstellungen > Gerät > Geräteinformationen**" und klicken Sie auf "**Telefon zurücksetzen > Zurücksetzen**".

**Achtung:** Durch diese Aktion werden alle Daten aus dem internen Speicher des Telefons gelöscht.

Vergewissern Sie sich vor dem Zurücksetzen, dass Sie alle wichtigen auf dem Gerät gespeicherten Daten gesichert haben. Das Gerät wird automatisch neu gestartet.

## Systemaktualisierung

Aktualisierungen sind Änderungen an der ursprünglich auf Ihrem Telefon installierten Softwareversion, um mögliche Bugs zu beheben.

# PERSONALISIERUNG DES TELEFONS

## Ton

In "**Einstellungen > Personalisierung > Ton**" können Sie:

- Die verschiedenen Lautstärken Ihres Geräts für Multimedia, Klingeltöne und Alarme sowie Ihren Weckalarm einstellen.
- Den Klingelton und den Ton für die Benachrichtigungen Ihres Telefons wählen oder den Vibrationsmodus aktivieren/deaktivieren.
- Die anderen Töne des Telefons verwalten: Den Ton der Tastatur und der Kamera.

Denken Sie daran, dass einige Einstellungen als Kurzbefehl von Ihrem Startbildschirm aus verfügbar sind, indem Sie auf die obere Navigationstaste klicken. So können Sie die Lautstärke von Klingeltönen und Benachrichtigungen ganz einfach einstellen und vom Klingel- in den Vibrations- oder Stumm-Modus wechseln (oder umgekehrt).

## Anzeige

In **"Einstellungen > Personalisierung > Anzeigen"**, können Sie:
- Ihr Hintergrundbild personalisieren, indem Sie ein Bild Ihrer Wahl festlegen
- Die Displayhelligkeit einstellen
- Die Dauer des Standby-Bildschirms personalisieren Das Telefon wird automatisch gesperrt und schaltet nach einer bestimmten Zeit der Inaktivität in den Standby-Modus, um den Stromverbrauch zu senken und unbeabsichtigte Aktionen zu vermeiden.
- Die automatische Tastensperre aktivieren /deaktivieren.

Denken Sie daran, dass einige Einstellungen als Kurzbefehl von Ihrem Startbildschirm aus verfügbar sind, indem Sie auf die obere Navigationstaste klicken.
So können Sie die Displayhelligkeit ganz einfach einstellen.

## Benachrichtigungen

In **"Einstellungen > Personalisierung > Hinweise"** können Sie:

- Wählen Sie die Einstellungen für die Anzeige Ihrer Benachrichtigungen.
- Benachrichtigungen der auf dem Telefon installierten Anwendungen aktivieren / deaktivieren.

## Datum und Uhrzeit

Unter **"Einstellungen > Personalisierung > Datum und Uhrzeit"**, können Sie:

- Die automatische Synchronisierung des Telefons, die Ihnen die Uhrzeit und das Datum automatisch entsprechend der Zeitzone Ihres Netzes anzeigt, aktivieren / deaktivieren..
- Uhrzeit und Datum manuell einstellen, wenn die automatische Synchronisierung deaktiviert ist.
- Ihre Zeitzone wählen
- Das Format der Uhrzeit wählen (24 Stunden / 12 Stunden)
- Die Uhr auf dem Startbildschirm aktivieren / deaktivieren.

## Sprachen

Unter **"Einstellungen > Personalisierung > Sprache"** können Sie die Sprache Ihres Telefons auswählen.

# SICHERHEITSMASSNAHMEN

## Allgemeine Sicherheitsinformtionen

Die Nichtbeachtung der folgenden Sicherheitsanweisungen kann zu Brand, Stromschlag, Verletzungen oder Schäden an Ihrem Telefon oder anderen Gegenständen führen. Lesen Sie die nachstehenden Sicherheitsanweisungen sorgfältig durch, bevor sie Ihr Telefon benutzen.

DE

- Schalten Sie Ihr Telefon immer aus, wenn dessen Benutzung untersagt ist, es Störungen verursachen oder eine Gefahr darstellen kann.
- Vermeiden Sie die Exposition gegenüber elektromagnetischen Feldern
- Bitte schalten Sie Ihr Telefon in Flugzeugen und Flughäfen aus, wenn Sie dazu aufgefordert werden.
- Schalten Sie Ihr Telefon aus, wenn Sie sich in der Nähe von Hochpräzisionselektrogeräten befinden. Das Telefon könnte die Leistung solcher Geräte beeinträchtigen.
- Legen Sie Ihr Telefon und sein Zubehör nicht in Behälter mit einem starkem Magnetfeld.
- Halten Sie das Telefon fern von magnetischen Datenträgern. Die vom Telefon ausgehende Strahlung könnte die darauf gespeicherten Informationen löschen.
- Schützen Sie Ihr Telefon vor direkter Sonneneinstrahlung. Schützen Sie Ihr Telefon vor hohen Temperaturen und benutzen Sie es nicht in der Nähe von brennbaren Gasen (z. B. an einer Tankstelle).
- Halten Sie Ihr Telefon beim Telefonieren mindestens 15 mm von Ihrem Körper entfernt.
- Die Kleinteile können eine Erstickungsgefahr darstellen.
- Ihr Telefon kann einen schrille Töne von sich geben.
- Schützen Sie Ihr Telefon vor Stößen und Beschädigungen.
- Einige Teile des Telefons sind aus Glas. Das Glas kann brechen, wenn das Telefon auf eine harte Oberfläche fällt oder wenn es einen Schlag erleidet. Wenn das Glas bricht, berühren Sie die Glasteile des Telefons nicht und versuchen Sie nicht, das zerbrochene Glas aus dem Telefon zu entfernen. Benutzen Sie Ihr Telefon nicht, bevor das Glas von einem autorisierten Fachmann ausgetauscht wurde.
- Versuchen Sie nicht, das Telefon oder sein Zubehör zu zerlegen. Die Wartung oder Reparatur des Telefons dürfen nur von qualifiziertem Personal durchgeführt werden.
- Die Steckdose sollte sich in der Nähe des Telefons befinden und ungehindert zugänglich sein.
- Halten Sie sich an die Gesetze und Vorschriften für die Nutzung von Telefonen. Respektieren Sie beim Gebrauch Ihres Telefons stets die Privatsphäre und Rechte anderer.

- Befolgen Sie die Anweisungen in diesem Handbuch zur Verwendung des USB-Kabels. Andernfalls besteht das Risiko der Beschädigung Ihres Telefons oder PCs.

- Reinigen Sie Ihr Telefon mit einem weichen trockenen Tuch. Verwenden Sie keinesfalls Wasser, Alkohol, Seife oder chemische Produkte Chemikalien, wenn die in den "Informationen zur Dichtigkeit" unten genannten Bedingungen sind erfüllt sind.

- Denken Sie daran, Ihre wichtigen Daten zu sichern. Eine Reparatur und andere Faktoren können zu Datenverlusten führen.

- Trennen Sie das Telefon nicht vom Stromnetz, wenn Sie Dateien übertragen oder den Speicher formatieren. Dies könnte dazu führen, dass das Programm nicht funktioniert oder Dateien beschädigt werden.

- Bewahren Sie Telefon und das Ladegerät außerhalb der Reichweite von Kindern auf. Lassen Sie Kinder das Telefon oder das Ladegerät nicht unbeaufsichtigt nutzen.

- Dieses Gerät darf von Personen mit eingeschränkten physischen, sensorischen oder geistigen Fähigkeiten (einschließlich Kindern) oder ohne ausreichende Kenntnisse oder Erfahrung nur unter der Voraussetzung benutzt werden, dass sie von einer für ihre Sicherheit verantwortlichen Person beaufsichtigt werden und von ihr in die sichere Bedienung des Geräts eingewiesen wurden.

- Bewahren Sie die kleinen Zubehörteile des Telefons außerhalb der Reichweite von Kindern auf, um jegliche Erstickungsgefahr zu vermeiden.

- Lassen Sie nicht zu, dass Kinder oder Haustiere an dem Gerät kauen oder lecken.

- Nehmen Sie keine Änderung oder Instandsetzung Ihres Telefons vor.

- Schützen Sie das Telefon vor offenen Flammen, Explosionen oder sonstigen Gefahrenquellen.

- Schalten Sie Ihr Telefon aus, wenn Sie sich in der Nähe von explosiven Stoffen oder Flüssigkeiten befinden.

- Das Telefon darf nur an eine USB 2.0-Schnittstelle angeschlossen werden.

- Die ideale Betriebstemperatur liegt zwischen 0 °C und 40 °C. Die ideale Lagerungstemperatur liegt zwischen 20 °C und 50 °C.

- Benutzen Sie das Gerät nicht, wenn es sich überhitzt oder wenn Teile des Geräts gesprungen oder beschädigt sind.

- Das Gerät nicht gegen Augen, Ohren oder andere Körperteile drücken und nicht in den Mund nehmen.

- Verwenden Sie das Blinkfunktion nicht in Augennähe von Menschen oder Tieren.

- Verwenden Sie nur das Originalzubehör dieses Telefons und legen Sie den Akku nicht in ein anderes Telefon ein.

## Informationen zur Dichtigkeit

- Sie haben soeben ein Mobiltelefon erworben, das der Schutzklasse IP68 entspricht. Um Ihnen einen optimalen Gebrauch und eine optimale Dichtheit zu garantieren, achten Sie darauf, dass die Abdeckungen und Schutzkappen der Öffnungen und des Gehäuses ordnungsgemäß geschlossen sind.

- Die Abdeckungen oder das SIM-Kartenfach des Geräts nicht öffnen, wenn es sich im Wasser oder in einer sehr feuchten Umgebung befindet.

- Achten Sie darauf, die Abdeckungen beim Öffnen und Schließen nicht zu beschädigen. Vergewissern Sie sich, dass die Dichtung frei von Rückständen wie Sand oder Staub ist, um das Gerät nicht zu beschädigen.

- Die Abdeckungen der Öffnungen können sich bei Stürzen oder Stößen lösen.

- Vergewissern Sie sich, dass alle Abdeckungen ordnungsgemäß bündig abschließen und fest verschlossen sind.

- Wenn das Gerät in Wasser getaucht wird oder das Mikrofon oder der Lautsprecher nass werden, kann der Ton während eines Telefonats undeutlich sein. Es wird empfohlen, nach dem Eintauchen des Geräts einige Minuten zu warten, um die ursprüngliche Audioqualität wiederherzustellen. Halten Sie Mikrofon und Lautsprecher stets sauber und trocken, indem Sie sie mit einem trockenen Tuch abwischen.

- Wenn das Gerät mit Salz- oder Chlorwasser in Kontakt gekommen ist, spülen Sie es mit Leitungswasser ab und trocknen Sie es anschließend mit einem weichen, sauberen Tuch. Wischen Sie die Abdeckungen und Anschlüsse vorsichtig ab.

- Die Wasserdichtigkeit des Geräts kann unter bestimmten Bedingungen zu leichten Vibrationen führen. Derartige Vibrationen, z. B. bei hoher Lautstärke, sind vollkommen normal und haben keinerlei Auswirkung auf die Leistung des Geräts.

- Entfernen Sie keinesfalls die wasserdichte Membran, die das Mikrofon oder die Lautsprecher bedeckt, und verwenden Sie keine Werkzeuge, die sie beschädigen könnten (scharfe, spitze Gegenstände usw.).

- Schützen Sie das Gerät vor Metallpartikeln: Diese können sich aufgrund des integrierten Magneten am Lautsprecher Ihres Telefons ansammeln. Metallpartikel können mit einem weichen Tuch entfernt werden. Ansonsten können Sie das Gerät auch in eine durchsichtige Plastiktüte stecken.

- Temperaturschwankungen können den Druck erhöhen oder verringern, was die Klangqualität beeinträchtigen kann. Öffnen Sie gegebenenfalls die Abdeckungen, damit die Luft entweichen kann.

## Medizinische Geräte

- Bitte schalten Sie Ihr Telefon in Krankenhäusern und anderen medizinischen Einrichtungen falls erforderlich aus.

- Ihr Telefon verfügt über Funkantennen, die elektromagnetische Felder erzeugen. Diese elektromagnetischen Felder können bei Herzschrittmachern oder anderen medizinischen Geräten Störungen verursachen.

- Wenn Sie einen Herzschrittmacher haben, achten Sie stets darauf, einen Abstand von mindestens 20 cm zwischen dem Telefon und dem Herzschrittmacher einzuhalten.

- Halten Sie das Gerät auf der dem Implantat gegenüber liegenden Seite.

- Wenn Sie das Gefühl haben, dass Ihr Telefon Ihren Herzschrittmacher oder ein anderes medizinisches Gerät beeinflusst, stellen Sie die Nutzung ein und wenden Sie sich an einen Arzt, um spezifische Informationen über Ihr medizinisches Gerät zu erhalten

- Wenn Sie sich wiederholende Tätigkeiten ausführen, wie z. B. Tippen oder Spielen auf Ihrem Telefon, können gelegentlich Beschwerden in Händen, Armen, Handgelenken, Schultern, Nacken oder in anderen Körperteilen auftreten. Beim Auftreten derartiger Beschwerden benutzen Sie Ihr Telefon nicht mehr und konsultieren Sie einen Arzt.

## Verkehrssicherheit

- Beachten Sie beim Fahren sämtliche Sicherheitsvorschriften und Sicherheitsmaßnahmen zur Benutzung Ihres Geräts.

- Halten Sie sich an alle lokalen Gesetze. Benutzen Sie am Steuer eines Fahrzeugs stets eine Freisprechanlage. Am Steuer muss die Sicherheit im Straßenverkehr an erster Stelle stehen.

- Wenn es die Verkehrsverhältnisse erfordern, halten Sie auf dem Seitenstreifen und parken Sie, bevor Sie einen Anruf tätigen oder entgegennehmen.

- Hochfrequenzsignale können einige elektrische Anlagen in Ihrem Fahrzeug stören, z. B. das Autoradio oder Sicherheitsvorrichtungen.

- Wenn Ihr Fahrzeug mit einem Airbag ausgestattet ist, achten Sie darauf, dass er nicht durch davor platzierte tragbare oder fest installierte drahtlose Geräte behindert wird. Ansonsten riskieren Sie, dass die Öffnung des Airbags behindert wird und es zu schweren Körperverletzungen kommt. Während des Fahrens ist es strengstens verboten, das Mobiltelefon bei der Nutzung in der Hand zu halten.

- Wenn Sie Musik hören, so tun Sie dies mit angemessener Lautstärke, damit Sie wahrnehmen können, was um Sie herum passiert. Dies ist insbesondere wichtig, wenn Sie sich in der Nähe einer Straße befinden.

- Die Benutzung des Telefons kann unter bestimmten Umständen ablenken und eine Gefahr darstellen. Befolgen Sie alle Regeln, die die Benutzung von Telefonen oder Kopfhörern verbieten oder einschränken (schreiben Sie z. B. keine SMS beim Autofahren und benutzen Sie keine Kopfhörer beim Radfahren).

- Während des Fahrens ist es strengstens verboten, das Mobiltelefon bei der Nutzung in der Hand zu halten.

## Stromversorgung und Laden

- Werfen Sie das Telefon nicht ins Feuer
- Verursachen Sie keinen Kurzschluss.

- Schützen Sie das Gerät vor Temperaturen von über 60 °C / 140 °F aus

- Recyceln Sie den Akku gemäß den geltenden Bestimmungen.

DE

- Laden Sie Ihr Telefon ausschließlich mit dem mitgelieferten USB-Kabel und mitgelieferten Netzteil auf. Die Verwendung eines inkompatiblen Netzteils oder Kabels kann Ihr Telefon dauerhaft beschädigen.

- Das Netzteil muss in der Nähe des Telefons angeschlossen werden und ungehindert zugänglich sein.

- Die Verwendung von beschädigten Kabeln oder Ladegeräten oder das Aufladen bei Feuchtigkeit kann zu einem Stromschlag führen.

- Das Netzteil ist ausschließlich für die Nutzung in Innenräumen bestimmt.

- Die Steckdose muss stets ungehindert zugänglich sein. Sie darf während der Nutzung nicht versperrt sein.

- Um das Telefon vollständig vom Stromnetz zu trennen, den Stecker des Ladegeräts aus der Wandsteckdose ziehen.

- Netzteile können bei normalem Gebrauch heiß werden, ein längerer Kontakt kann zu Verletzungen führen.

- Achten Sie während des Gebrauchs eines Netzteils immer auf eine ausreichende Belüftung um das Gerät herum.

- Die Belüftung darf nicht durch Abdecken der Lüftungsöffnungen mit Gegenständen (Zeitungen, Tischtücher, Vorhänge usw.) behindert werden, um ein Überhitzen und Funktionsstörungen zu vermeiden. Sorgen Sie für einen Freiraum von mindestens 10 cm um das Telefon herum.

- Das Telefon darf nur in temperierten Klimazonen verwendet werden.

- USB-Sticks niemals mit feuchten Händen einführen oder herausziehen, da dies zur Gefahr eines Stromschlags führen kann.

- Da das Telefon mit einem integriertem aufladbarem Akku ausgestattet ist, das Telefon vor übermäßiger Hitze schützen (Sonne, Feuer usw.).

- Benutzen Sie den Stecker nicht gleichzeitig für mehrere Aktionen und achten Sie darauf, dass die Anschlüsse des Akkus keine leitenden Elemente wie Metalle oder Flüssigkeiten berühren.

## Gehörschutz

Dieses Telefon entspricht den aktuellen Vorschriften zur Begrenzung der maximalen Ausgangslautstärke. Längeres Hören mit Kopfhörern bei erhöhter Lautstärke kann zu Gehörschäden führen!

- Unterbrechen Sie die Benutzung des Geräts oder verringern Sie die Lautstärke, wenn Sie ein Rauschen in den Ohren empfinden.

- Drehen Sie die Lautstärke nicht voll auf, Gesundheitsexperten raten davon ab, sich über einen längeren Zeitraum einem hohen Lärmpegel auszusetzen.

- Nutzen Sie die Kopfhörer mit Vernunft, da ein übermäßiger Schalldruck aus Kopfhörern oder Headsets einen Gehörverlust verursachen kann.

- Um Gehörschäden zu vermeiden, das Gerät nicht über einen längeren Zeitraum mit hoher Lautstärke benutzen.

- Benutzen Sie nur die mit Ihrem Telefon gelieferten Kopfhörer.



## Umweltschutz

- Beachten Sie bei der Entsorgung der Verpackung, des Akkus und des gebrauchten Telefons die lokalen Vorschriften zur Abfallentsorgung. Bringen Sie sie zu einer entsprechenden Sammelstelle, damit sie der ordnungsgemäßen Wiederverwertung zugeführt werden. Entsorgen Sie verbrauchte Telefone und Akkus nicht in normalen Abfallbehältern.

- Geben Sie gebrauchte Lithium-Akkus, die Sie nicht behalten möchten, bitte an den entsprechenden Sammelstellen ab. Werfen Sie sie nicht in die Mülltonne. Entsorgen Sie verbrauchte Telefone und Akkus nicht in normalen Abfallbehältern.

Der Akku stellt eine Explosionsgefahr dar, wenn Sie ihn durch ein nicht geeignetes Modell ersetzen. Entsorgen Sie gebrauchte Akkus gemäß den Anweisungen.

## Reinigung und Wartung

- Schalten Sie das Telefon aus, bevor Sie es reinigen oder warten. Das Ladegerät muss von der Steckdose getrennt werden. Telefon und Ladegerät müssen ausgeschaltet sein, um etwaige Stromschläge oder Kurzschlüsse des Akkus oder des Ladegeräts zu vermeiden. Schließen Sie die Abdeckungen.

- Reinigen Sie das Telefon oder das Ladegerät nicht mit Chemikalien (Alkohol, Benzol), chemischen Mitteln oder Scheuermitteln, um eine Beschädigung der Teile oder eine Funktionsstörung zu vermeiden. Das Gerät kann mit einem weichen, antistatischen, leicht feuchten Tuch oder mit Leitungswasser gereinigt werden, wobei die Anweisungen im Abschnitt INFORMATIONEN ZUR DICHTIGKEIT auf Seite 145-146 zu beachten sind.

- Zerkratzen und verändern Sie das Telefon nicht, da die in der Farbe enthaltenen Substanzen eine allergische Reaktion hervorrufen können. Wenn eine solche Reaktion entsteht, benutzen Sie das Telefon nicht mehr und konsultieren Sie einen Arzt.

- Entfernen Sie Staub von der Steckdose und halten Sie diese stets trocken, um jegliche Brandgefahr zu vermeiden.

- Wenn das Telefon oder eines seiner Zubehörteile nicht ordnungsgemäß funktioniert, wenden Sie sich an Ihren Dienstanbieter vor Ort.

- Zerlegen Sie das Telefon oder sein Zubehör nicht selbst.



### Notrufe

In einer Notfallsituation können Sie, wenn Ihr Telefon eingeschaltet ist und Netzempfang hat, einen Notruf absetzen. Allerdings sind die Notrufnummern möglicherweise nicht in allen Netzen verfügbar. Verlassen Sie sich nicht nur auf Ihr Telefon, um einen Notruf abzusetzen.

### Empfehlungen zur Verringerung der Strahlenbelastung des Nutzers

- Benutzen Sie Ihr Mobiltelefon in Bereichen, die von Ihrem Netz abgedeckt sind, um die Strahlenbelastung zu verringern (z. B. in Tiefgaragen oder bei Reisen mit dem Zug und dem Auto).

- Benutzen Sie Ihr Telefon bei guten Empfangsbedingungen (d.h. die maximale Anzahl von Balken für das Netz wird angezeigt).

- Benutzen Sie eine Freisprechanlage.

- Halten Sie das Telefon beim Telefonieren vom Bauch von Schwangeren und vom Unterleib bei Heranwachsenden fern.

- Kinder und Jugendliche sollten Mobiltelefone in vernünftigem Umfang nutzen und nächtliche Kommunikationen vermeiden und die Häufigkeit und Dauer von Anrufen begrenzen.

## ZUSATZINFORMATIONEN

### Konformität

CE

- CROSSCALL bestätigt, dass dieses Gerät den grundlegenden Empfehlungen und anderen relevanten Bestimmungen der Richtlinie 2014/53/EU entspricht. Die aktuelle geltende Fassung der Konformitätserklärung finden Sie auf der Website: **https://docs.crosscall.com/public/CERTIFICAT/CORE-S4_CERTIFICATE-OF-CONFORMITY_INTERNATIONAL.pdf.**

• Einschränkungen im 2,4 GHz-Band: Norwegen : Dieser Unterabsatz gilt nicht für das geografische Gebiet im Umkreis von 20 km um das Zentrum von Ny-Ålesund. Einschränkungen im 5 GHz-Band: Gemäß Artikel 10 Absatz 10 der Richtlinie 2014/53/EU ist auf der Verpackung angegeben, dass diese Funkanlage bestimmten Beschränkungen unterliegt, wenn sie in Belgien (BE), Bulgarien (BG), der Tschechischen Republik (CZ), Dänemark (DK), Deutschland (DE), Estland (EE), Irland (IE), Griechenland (EL), Spanien, (ES), Frankreich (FR), Kroatien (HR), Italien (IT), Zypern (CY), Lettland (LV), Litauen (LT), Luxemburg (LU), Ungarn (HU), Malta (MT), die Niederlande (NL), Österreich (AT), Polen (PL), Portugal (PT) Rumänien (RO), Slowenien (SL), Slowakei (SK), Finnland (FI), Schweden (SE), Vereinigtes Königreich (UK), Türkei (TR), Norwegen (NO), Schweiz (CH), Island (IS) und Liechtenstein (LI) in Verkehr gebracht wird.

DE

## Frequenzbänder und Leistung

- Von der Funkanlage genutztes Frequenzband: Manche Frequenzbänder sind unter Umständen nicht in allen Ländern oder Regionen verfügbar. Bitte wenden Sie sich für weitere Informationen an den lokalen Netzanbieter.
- Höchstfrequenz des Funksignals, das in dem Frequenzband übertragen wird, in dem die Funkanlage betrieben wird Die maximale Leistung für alle Bandbreiten liegt unter dem höchsten, in der harmonisierten Norm angegebenen Grenzwert. Die für diese Funkanlage geltenden Nenngrenzwerte für die Frequenzbänder und die Sendeleistung (durch Strahlung und/oder Leitung) sind wie folgt:

| **Bandbreiten** | FREQUENZ | **Maximale Leistung** |
|---|---|---|
| GSM850 | 824 MHz-894 MHz | 34 dBm |
| GSM900 | 880 MHz-960 MHz | 34dBm |
| GSM1800 | 1710 MHz-1880 MHz | 30,5 dBm |
| GSM1900 | 1850 MHz-1990 MHz | 30,5 dBm |
| WCDMA B1 | 1920 MHz-2170 MHz | 23,5 dBm |
| WCDMA B2 | 1850 MHz-1990 MHz | 24 dBm |
| WCDMA B5 | 824 MHz-894 MHz | 24 dBm |
| WCDMA B8 | 880 MHz-960 MHz | 24 dBm |
| LTE B1 | 1920 MHz-2170 MHz | 22,5 dBm |
| LTE B3 | 1710 MHz-1880 MHz | 22 dBm |
| LTE B5 | 824 MHz-894 MHz | 23 dBm |
| LTE B7 | 2500MHz-2690MHz | 22,5 dBm |
| LTE B8 | 880 MHz-960 MHz | 23 dBm |
| LTE B20 | 791 MHz-862 MHz | 22,5 dBm |
| LTE B28 | 703 MHz-803 MHz | 23 dBm |
| WIFI 2,4 GHz | 2400 MHz-2483,5 MHz | 17,5 dBm |
| Bluetooth | 2400 MHz-2483,5 MHz | 8 dBm |

## Informationen über Zubehör und Software

Wir empfehlen Ihnen die Verwendung folgenden Zubehörs:

| ZUBEHÖR | MODELL | TECHNISCHE DATEN |
|---|---|---|
| | Eingetragene Marke:Crosscall<br>Modell:<br>1901060199022 | Name des Modells: CH-51E<br>Eingangsspannung: 100-240V~<br>Eingangswechselspannung CA: 50/60 Hz<br>Ausgangsspannung: 5,0 V ⎓<br>Ausgangsstrom: 1,0 A<br>Ausgangsleistung: 5,0 W<br>Durchschnittliche Effizienz im Betrieb: 75,10%<br>Effizienz bei schwacher Ladung (10 %): 71,01%<br>Energieverbrauch bei Nulllast: 0,037 W |
| | Ref. Crosscall:<br>1907080199206 | IPX4 |
| | Ref. Crosscall:<br>1908140199596 | USB-A / Micro USB<br>1 m |

Die Softwareversion des Produkts ist L1840.X.XX.XX.XX.XX.XXXX (oder X=0 bis 9, A bis Z, die Updates entsprechend der Benutzererfahrung, Sicherheitspatches usw. darstellen). Die Softwareaktualisierungen werden vom Hersteller veröffentlicht, um Bugs zu beheben bzw. bestimmte Funktionen des Produkts nach der Markteinführung zu verbessern. Alle vom Hersteller freigegebenen Software-Versionen wurden überprüft und entsprechen den geltenden Vorschriften.
Alle Radiofrequenz-Parameter (zum Beispiel Frequenzbereich und Ausgangsleistung) sind nicht für den Nutzer zugänglich und können nicht vom Nutzer geändert werden. Aktuelle Informationen zu Zubehör und Software finden Sie in der Konformitätserklärung, die auf der Website eingesehen werden kann:
https://docs.crosscall.com/public/CERTIFICAT/CORE-S4_CERTIFICATE-OF-CONFORMITY_INTERNATIONAL.pdf.

## SPEZIFISCHE ABSORPTIONSRATE (SAR)

- Dieses Gerät entspricht den Richtlinien über Radiofrequenz-(RF)-Exposition, wenn es in Kopfnähe benutzt wird und ein Mindestabstand von 5 mm zum Körper eingehalten wird. Nach den Richtlinien der ICNIRP (International Commission on Non-Ionizing Radiation Protection) liegt der durchschnittliche SAR-Grenzwert bei 2 W/kg für Kopf und Rumpf und bei 4 W/kg für die Gliedmaßen auf 10 Gramm Körpergewebe, das die meisten Frequenzen absorbiert.

Maximalwerte für dieses Modell :
- SAR Kopf: 1,311 (W/kg) ==> zulässiger Grenzwert: 2 (W/kg)
- SAR Körper: 1,077 (W/kg) ==> zulässiger Grenzwert: 2 (W/kg)
- SAR Gliedmaßen: 2,712 (W/kg) ==> zulässiger Grenzwert: 4 (W/kg)

## Urheberrechte

Dieses Gerät ist ausschließlich für den privaten Gebrauch bestimmt. Das Kopieren von CDs oder Herunterladen von Musik, Videos oder Fotos zwecks Weiterverkauf oder zu anderen kommerziellen Zwecken kann gegen das Urheberrechtsgesetz verstoßen. Das teilweise oder vollständige Kopieren oder Aufzeichnen von Dokumenten, Büchern und/oder Präsentationen, die dem Urheberrechtsgesetz unterliegen, erfordert möglicherweise eine Genehmigung. Informieren Sie sich über die in Ihrem Land geltenden Gesetze über die Aufzeichnung und Nutzung der genannten Inhalte.



# ANHANG

## Wichtige Informationen

Für eine optimale Benutzererfahrung verbindet sich das Telefon regelmäßig mit Internet- und Messaging-Servern. Dadurch kommt es automatisch und unvermeidbar zu einem Datenaustausch, der Ihnen zusätzlich zu Ihrem bestehenden Abonnement in Rechnung gestellt oder von Ihrem Prepaid-Abo abgezogen werden kann.

Um etwaige Zusatzkosten für Internetdienste zu vermeiden, empfehlen wir, unbedingt ein geeignetes Paket mit unbegrenztem Internet- und E-Mail-Zugang zu wählen. Zudem sollten Sie es vermeiden, die vorkonfigurierten Standardeinstellungen zu verändern. Bei Bedarf können Sie eine Verbindung zu einem WLAN-Netzwerk herstellen, um den Datenfluss und die Effizienz zu verbessern. Wir empfehlen Ihnen, insbesondere für das Streamen und Herunterladen von Spielen, Videos oder Filmen ein WLAN-Netzwerk zu nutzen.

## Garantiebedingungen

Für Ihr Telefon, den Akku und das im Karton enthaltene Zubehör gilt für die Dauer von sechsunddreißig (36) Monaten ab dem auf Ihrer Originalrechnung angegebenen Kaufdatum Ihres Telefons eine Garantie für Mängel oder Fehlfunktionen, die auf die Bauweise oder Herstellung oder Fehler der Ausrüstung bei normalem Gebrauch zurückzuführen sind. Die Garantie erlischt automatisch nach Ablauf dieser sechsunddreißig (36) Monate. Der Zeitraum für die Verfügbarkeit von Ersatzteilen, die für die Verwendung neuer Produkte unerlässlich sind, beträgt zehn (10) Jahre ab dem Ende der kommerziellen Lebensdauer des Produkts.

Ausgeschlossen von dieser Garantie sind:
- Mängel und Betriebsstörungen, die nach Ablauf dieser Garantie gemeldet werden;
- Schäden infolge von Unfällen, Unwetter, Blitzeinschlag, Feuer, chemischen Produkten, Überspannungen, unsachgemäßer Benutzung oder Wartung des Geräts oder des Zubehörs (Displaybruch, Verschmutzung, Beschädigung interner Komponenten des Geräts aufgrund eines längeren oder anormalen Kontakts mit Flüssigkeiten) sowie der Nichtbefolgung der Anweisungen der Bedienungsanleitung;
- Normale Verschleißerscheinungen jeglicher Art, die nach dem Kaufdatum aufgetreten sind (insbesondere Kratzer, Abplatzungen und sonstige äußere Beschädigungen des Geräts, die die Funktionstüchtigkeit des Geräts nicht beeinträchtigen);
- Mobiltelefone von Kunden oder Dritten, an denen von diesen Manipulationen an der ursprünglichen Herstellersoftware vorgenommen wurden;
- Änderungen oder Reparaturen am Gerät, die von Personen durchgeführt wurden, die weder von CROSSCALL oder seinen Filialen oder Ihrem Händler autorisiert sind;

- Oxidationsschäden aufgrund der unsachgemäßen Anbringung der USB- oder Audio-Port-Abdeckungen des Gehäuses durch den Kunden, die Voraussetzung für die Wasserfestigkeit des Geräts ist.

Bevor Sie unseren Kundendienst kontaktieren, empfehlen wir Ihnen, die folgenden Anweisungen zu befolgen:
- Laden Sie den Akku vollständig auf;
- Aktualisieren Sie die Software oder stellen Sie die Werkskonfiguration wieder her, um das Smartphone zu formatieren (zur Wiederherstellung der Werkskonfiguration klicken Sie im Menü des Telefons auf **Einstellungen > Gerät > Geräteinformationen > Telefon zurücksetzen.**

DE

**WARNUNG:** ALLE Benutzerdaten des Telefons (Kontakte, Fotos, Nachrichten, Dateien und heruntergeladene Apps) gehen dabei endgültig verloren. Wir empfehlen Ihnen dringend, vor dem Formatieren eine vollständige Sicherung der Daten Ihres Telefons durchzuführen.

Wenn Ihr Telefon einen Defekt aufweist, der eine normale Nutzung beeinträchtigt, übergeben Sie das Gerät bitte unserem Kundendienst. Die Reparatur oder ein Umtausch Ihres Telefons ist nicht möglich, wenn die Marke oder Seriennummer (IMEI) entfernt oder verändert wurden oder wenn Ihr Kaufbeleg nicht vorliegt oder unleserlich ist.
Wenn sich der Konformitätsmangel oder Defekt bestätigt, wird Ihr Telefon ersetzt oder teilweise oder vollständig repariert. Diese Garantie deckt die Kosten für Ersatzteile und Arbeitskosten.

Bevor Sie Ihr Telefon an unseren Kundendienst schicken, empfehlen wir Ihnen:
- Ihre IMEI zu notieren und sicher aufzubewahren (*);
- Die SD-Karte sowie die SIM-Karte aus dem Gerät zu nehmen,
- Ihre persönlichen Daten zu sichern. Möglicherweise muss Ihr Telefon in unserem Reparaturzentrum neu formatiert werden.

(*) Ihr IMEI-Code ist die Seriennummer, die die Identifikation Ihres Geräts und die Nachverfolgung des Kundendiensts ermöglicht. Es gibt mehrere Möglichkeiten, Ihren IMEI-Code zu ermitteln:
- Geben Sie *#06# auf der Tastatur Ihres Mobiltelefons ein;
- Überprüfen Sie die Verpackung Ihres Telefons;
- Die IMEI-Nummer kann auf der Rückseite Ihres Telefons oder je nach Modell auf dem Etikett angegeben sein, oder sie befindet sich eingebrannt auf dem SIM-Schubfach Ihres Telefons.

Bitte fügen Sie bei der Einsendung Ihres Telefons an unseren Kundendienst folgende Dokumente und Informationen bei:
- Eine Kopie der Rechnung unter Angabe des Kaufdatums, der Artikelnummer und des Händlernamens;
- Den IMEI-Code des Telefons;
- Eine Beschreibung des Defekts des Telefons.

Bitte lesen Sie die allgemeinen Geschäftsbedingungen auf der Crosscall-Website unter folgender Adresse: **www.crosscall.com**

CORE-S4, in Frankreich entwickelt und in China montiert
Entwickelt und importiert von:
CROSSCALL – 245, RUE PAUL LANGEVIN 13290 AIX EN PROVENCE – Frankreich.

# INDICE

## I VANTAGGI DEL CORE-S4


Connettività ..... 157
Durabilità ..... 157
Ergonomia ..... 158


## PRESENTAZIONE GENERALE DEL TELEFONO


Presentazione del dispositivo ..... 159
X-LINK™ ..... 160
X-BLOCKER ..... 160


## ATTIVAZIONE DEL CORE-S4


Installazione della scheda nano SIM / micro SD ..... 161
Accensione e spegnimento del telefono ..... 162
Installazione del cordoncino di sicurezza (leash) ..... 162
Creare/Accedere al proprio account KaiOS ..... 163
Connettere il proprio account Google ..... 163
Importare i propri contatti ..... 164
- Da un account Google ..... 164
- Da una scheda di memoria / Gmail / Outlook ..... 164

Utilizzare il CORE-S4 in acqua ..... 165
Consigli e precauzioni da adottare per ricaricare la batteria ..... 165-166


## TASTIERA E COLLEGAMENTI DEL CORE-S4


Tastierino di navigazione ..... 167
Tasti di selezione ..... 168
Tasto centrale ..... 169
Tasti di chiamata ..... 170
Tastierino numerico ..... 171-173
- Composizione rapida ..... 171
- Segreteria ..... 172
- Condivisione della connessione ..... 172
- Torcia ..... 172
- Regolazione del volume del telefono da alcune applicazioni ..... 173
- Acquisizione della schermata ..... 173

I tasti * e # ..... 173-174
- Bloccare il telefono ..... 173
- Modalità vibrazione / suoneria ..... 174

Redigere un testo ..... 174


## UTILIZZO DEL TELEFONO


Chiamate telefoniche ..... 175-176

Comporre un numero ..... 175
Dal registro chiamate ..... 175
Dall'elenco dei contatti ..... 175
Effettuare delle chiamate VoLTE / VoWIFI ..... 175-176
Ricevere delle chiamate ..... 176


IT

Contatti ..... 176
Creazione manuale di un contatto ..... 176
Aggiungere un contatto da una chiamata ricevuta ..... 176
Messaggi ..... 177
Inviare un messaggio ..... 177
Visualizzazione dei messaggi ..... 177
Fotocamera ..... 177
Galleria ..... 177-178
Visualizzare immagini / video ..... 177-178
Eliminare immagini / video ..... 178
Condividere immagini / video ..... 178
Trasferire dei file verso un PC ..... 178-179
Browser ..... 179
Connettività ..... 179
Pulire la memoria ..... 179-180
Reinizializzare il telefono ..... 180
Aggiornamento del sistema ..... 180

## PERSONALIZZAZIONE DEL TELEFONO

Suono ..... 180
Display ..... 180-181
Notifiche ..... 181
Data e Ora ..... 181
Lingue ..... 181

## MISURE DI SICUREZZA

Informazioni generali sulla sicurezza ..... 181-183
Informazioni sull'impermeabilità ..... 183-184
Dispositivi medici ..... 184-185
Sicurezza stradale ..... 185
Alimentazione e ricarica ..... 185-186
Protezione dell'udito ..... 186-187
Protezione dell'ambiente ..... 187
Pulizia e manutenzione ..... 187-188
Chiamate d'emergenza ..... 188
Raccomandazioni per ridurre l'esposizione dell'utente alle radiazioni ..... 188

## INFORMAZIONI COMPLEMENTARI

Conformità ..... 188-189
Bande di frequenza e potenza ..... 189
Informazioni sugli accessori e i software ..... 190
Tasso di assorbimento specifico (SAR) ..... 190
Diritti d'autore ..... 191

## ALLEGATO

Informazioni importanti ..... 191
Garanzia ..... 191-192

**Grazie per aver scelto Crosscall e aver acquistato questo telefono cellulare.**

Il manuale di istruzioni permetterà di familiarizzare con il nuovo dispositivo.

# I VANTAGGI DEL CORE-S4

## Connettività

Il CORE-S4 integra bande di rete dedicate alla connessione 4G. Le bande incluse coprono la maggior parte degli operatori europei e la totalità di quelli francesi. A casa o in ufficio, il CORE-S4 si connette alla rete WIFI (802.11 b/g/n 2,4 Ghz) e permette di risparmiare sul pacchetto dati di rete mobile. Infine, grazie al sistema operativo KaiOS, sul CORE-S4 molte applicazioni tra le più popolari sono preinstallate. In questo modo all'avvio del cellulare, si potrà accedere subito a Facebook e WhatsApp...

## Durabilità

Espressione della quintessenza dei principi CROSSCALL, il CORE-S4 rappresenta l'emblema del marchio in termini di durabilità e uno smartphone in grado di accompagnare l'utilizzatore senza alcun compromesso nelle sue attività. Questo sia a livello dell'autonomia, con una batteria da 2300 mAh, sia della resistenza agli urti e alle cadute, o ancora dell'impermeabilità all'acqua dolce, salata, clorata, alla polvere o ad altre microparticelle. Durabilità, affidabilità e riparabilità sono le nostre parole chiave.

## Ergonomia

Progettato in un formato compatto (140x62x14,4 mm) e leggero (153 g), il CORE-S4 sta comodamente in tasca. Lo schermo luminoso e la tastiera monoblocco retroilluminata permettono di utilizzarlo in modo fluido e piacevole, anche con i guanti. Un altoparlante da 100 dB permette inoltre di effettuare chiamate (anche in vivavoce) chiare e udibili anche in ambienti rumorosi, mentre con la sua torcia efficiente è possibile orientarsi in luoghi scarsamente illuminati.

Compatibile con la tecnologia X-LINK™*, il CORE-S4 è al centro di tutto un ecosistema di accessori** pensati per rendere più semplice la vita di tutti i giorni. È facile, il CORE-S4 ha tutte le caratteristiche di un cellulare ergonomico che si adatta perfettamente a qualsiasi situazione.

* Tecnologia Magconn /** Eccetto la X-MEMORY

# PRESENTAZIONE DEL TELEFONO

## Presentazione del dispositivo

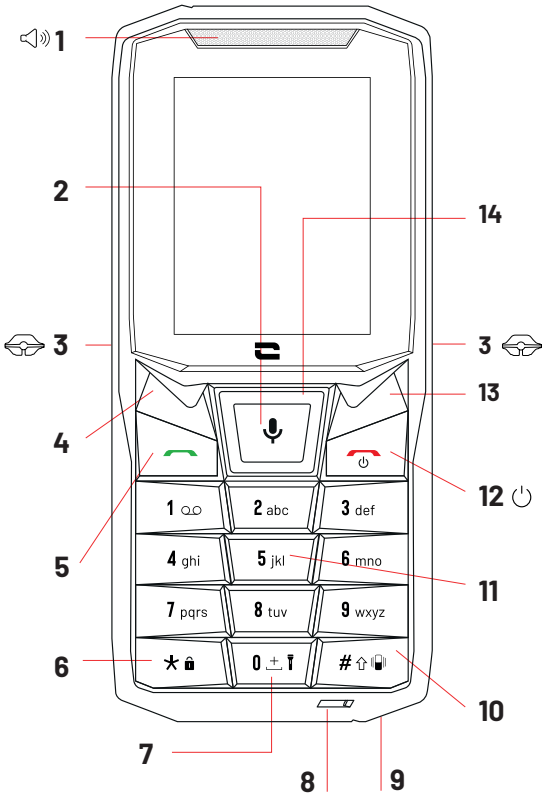


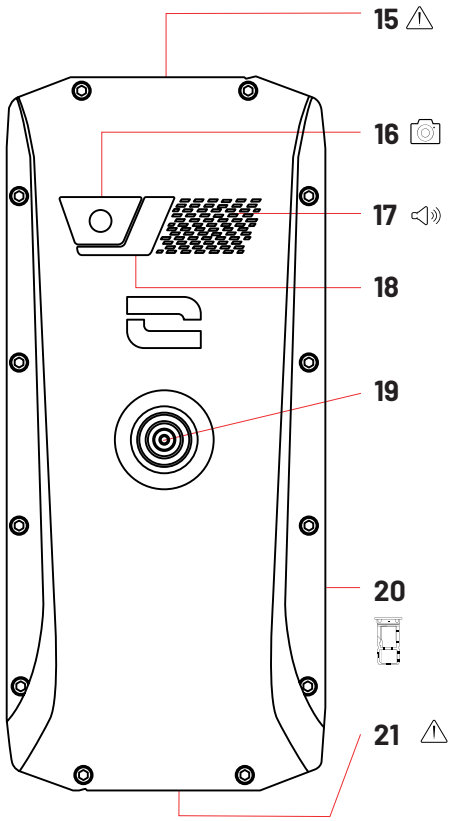


**1.** Altoparlante
**2.** Menu / OK / Sbloccare / Registratore vocale (pressione prolungata)
**3.** Tacche X-BLOCKER
**4.** Selezione sinistra / Notifiche
**5.** Rispondere / Registro chiamate
**6.** Bloccare la tastiera (pressione prolungata) / Caratteri speciali
**7.** Torcia (pressione prolungata)
**8.** Microfono
**9.** Passaggio cordoncino di sicurezza (non fornito)
**10.** Modalità vibrazione (pressione prolungata) / Minuscolo - Maiuscolo
**11.** Tastiera / Composizione rapida (pressione prolungata)
**12.** Riagganciare / On - Stop / Indietro
**13.** Selezione destra / Contatti
**14.** Collegamenti impostazioni / Tastierino direzionale per la navigazione
**15.** Presa per auricolari (tappo a tenuta stagna - da chiudere sempre bene!)
**16.** Fotocamera posteriore 2MP
**17.** Altoparlante 100 dB
**18.** Flash
**19.** X-LINK™* (fissaggio, ricarica e trasferimento dati)
**20.** Cassetto per schede SIM o micro SD
**21.** Porta micro USB (tappo a tenuta stagna - da chiudere sempre bene!)

*Tecnologia Magconn

## X-LINK™*

IL SISTEMA INTELLIGENTE DI CONNESSIONE MAGNETICA

Questo connettore magnetico, posto dietro il telefono, permette in un gesto di fissarlo e di connetterlo agli accessori esclusivi X-LINK™*.
A seconda degli accessori utilizzati, l'X-LINK™* può anche permettere di ricaricare il telefono e/o trasferire dati.

## X-BLOCKER

IL SISTEMA DI FISSAGGIO MECCANICO RINFORZATO

Nelle situazioni che richiedono il massimo sostegno, questo accessorio esclusivo fornito con il telefono cellulare assicura il fissaggio del telefono agli accessori compatibili (forza di strappo 20 kg). Si fissa sulle tacche laterali
del telefono cellulare. Il suo rivestimento in silicone riduce le vibrazioni causate dagli urti.

Prima di iniziare qualsiasi attività, verificare che l'X-BLOCKER sia perfettamente agganciato nelle tacche del telefono.

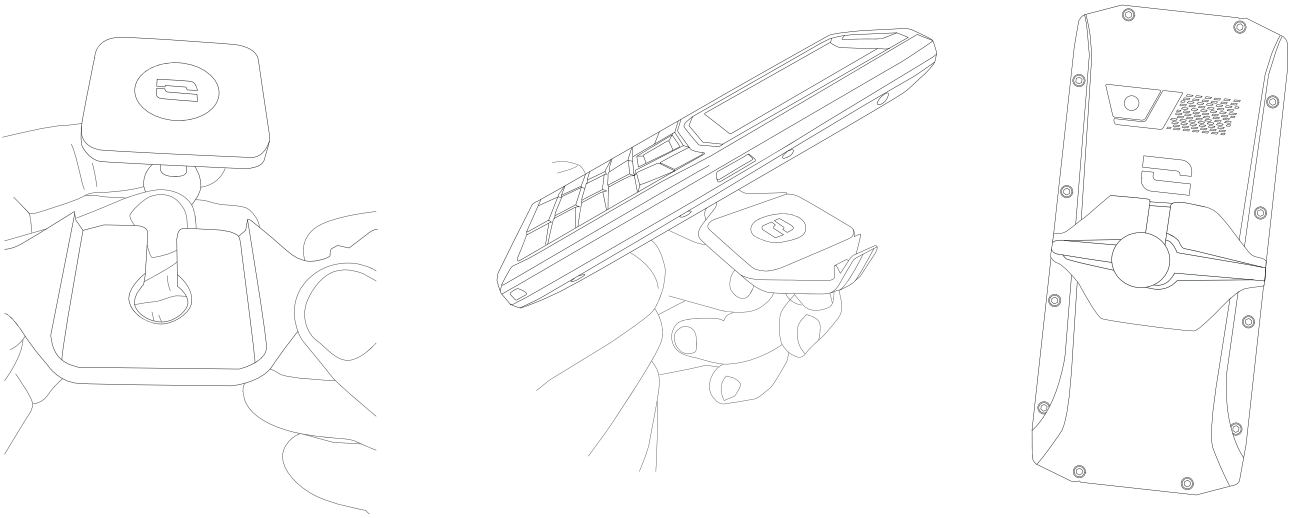

**La linea completa di accessori compatibili con X-LINK™* e X-BLOCKER è disponibile su www.crosscall.com**

*Tecnologia Magconn

# ATTIVAZIONE DEL CORE-S4

## Installazione della scheda nano SIM/Micro SD

**1.** Assicurarsi che il dispositivo sia spento. In caso contrario, spegnerlo premendo il tasto On/Off.
**2.** Estrarre il cassetto per le schede nano SIM/micro SD con lo strumento di estrazione fornito, inserendolo nel foro previsto a questo scopo, come mostrato qui sotto.

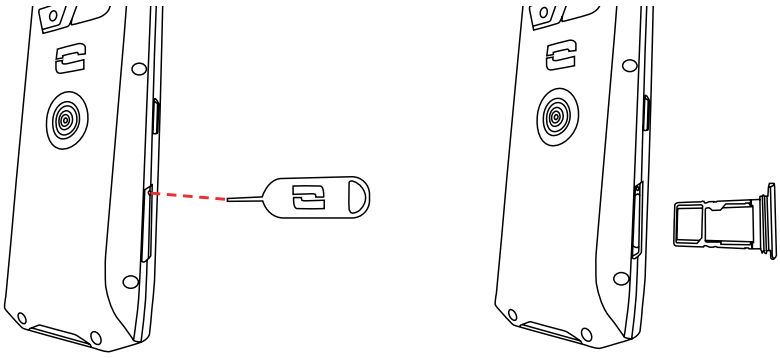

**3.** Rimuovere completamente il cassetto.
**4.** È possibile installare 2 schede nano SIM (o una scheda nano SIM e una scheda micro SD) nel telefono.
   **a.** Per assicurare una compatibilità ottimale con i servizi degli operatori, invitiamo a inserire la propria scheda nano SIM, lato metallico verso il basso, nello scomparto più piccolo (SIM 1).

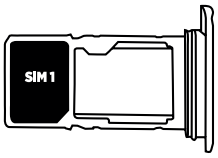


   **b.** Se lo si desidera, inserire una seconda scheda nano SIM (o una scheda micro SD da 64 GB al massimo), lato metallico verso il basso, nello scomparto più grande (SIM 2).

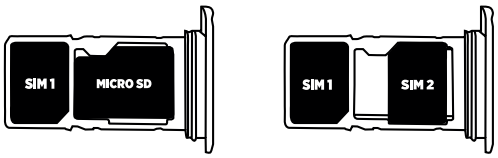


**5.** Riposizionare il cassetto nel telefono:
   **a.** Verificare che le schede siano allineate correttamente.
   **b.** Verificare che il cassetto sia allineato correttamente allo slot del telefono quando lo si inserisce.
   **c.** Inserire il cassetto e premerlo come mostrato qui sopra.

**Attenzione:** per garantire l'impermeabilità del telefono, assicurarsi che il cassetto sia completamente inserito e ben bloccato.

IT

## Accensione e spegnimento del telefono

Premere il pulsante **On/Off** del telefono e attendere alcuni secondi affinché lo schermo si illumini.

Quando si accende il telefono per la prima volta o dopo aver effettuato un ripristino dei dati, seguire le istruzioni visualizzate sullo schermo per configurarlo.

Una volta acceso il telefono, questo pulsante può servire anche per:

- Rifiutare una chiamata / Riagganciare
- Spegnere, riavviare o bloccare il telefono tramite una pressione prolungata
- Pulire la memoria del telefono tramite una pressione prolungata
- Tornare "indietro" tramite una pressione breve
- Cancellare del testo tramite una pressione breve o prolungata
- Attivare lo schermo del telefono quando questo è in sospensione.

## Installazione del cordoncino di sicurezza* (leash)

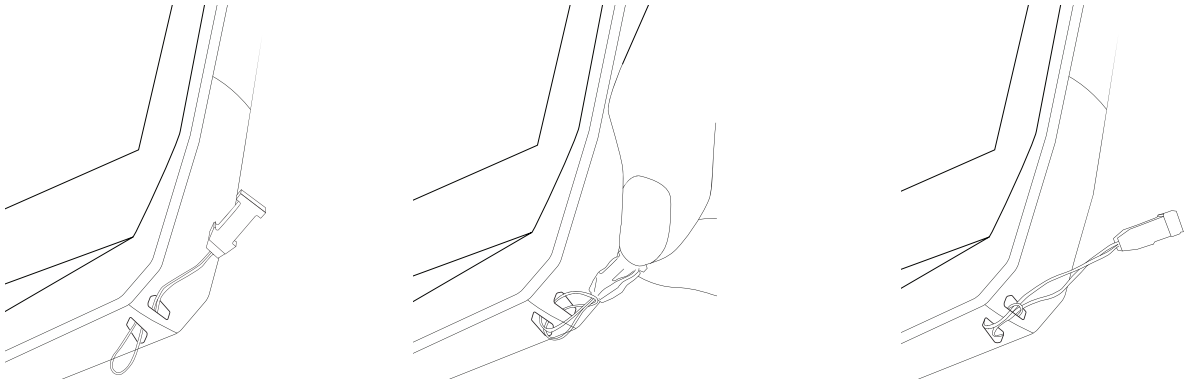

*Cordoncino di sicurezza non incluso

## Creare/Connettere il proprio account KaiOS

Ora che il CORE-S4 è inizializzato, è possibile creare o connettere il proprio account KaiOS per poter accedere, tra le altre cose, al KaiOS Store da cui è possibile scaricare le applicazioni. Per farlo:

- Dalla schermata Home, fare clic sul tasto centrale del telefono per accedere al **Menu**
- Selezionare l'applicazione **"Impostazioni"**
- Nel sottomenu **"Account"**, fare clic su **"Account KaiOS"**.
- Fare clic su **"Crea account"** se non si ha ancora un account, o su **"Accedi con il telefono"** o **"Accedi con l'e-mail"** se si dispone già di un account.
- Seguire le istruzioni sullo schermo inserendo le informazioni richieste.

## Connettersi al proprio account Google

È anche possibile aggiungere il proprio account Google sul proprio CORE-S4. Per farlo:

- Dalla schermata Home, fare clic sul tasto centrale del telefono per accedere al **Menu**
- Selezionare l'applicazione **"Impostazioni"**
- Nel sottomenu **"Account"**, fare clic su **"Aggiungi account"**.
- Selezionare **"Google"**.
- Inserire i propri codici di accesso per connettersi.

IT

# Importare i contatti

## Da un account Google

Quando l'account Google è stato aggiunto al telefono, è possibile importare i propri contatti memorizzati sull'account. Per farlo:

- Dalla schermata Home, fare clic sul tasto centrale del telefono per accedere al **Menu**
- Selezionare l'applicazione "**Impostazioni**"
- Nel sottomenu "**Account**", fare clic sul proprio account Google.
- Selezionare "**Contatti**". È anche possibile importare la propria agenda e le proprie e-mail.

## Da una scheda di memoria / Gmail / Outlook

- Dalla schermata Home, fare clic sul tasto di selezione destro del telefono per accedere all'interfaccia "**Contatti**".
- Fare clic nuovamente sul tasto di selezione destro per selezionare "**Opzioni**", quindi selezionare "**Impostazioni**"
- Far scorrere le varie opzioni verso il basso e selezionare "**Importa contatti**".
- Scegliere l'opzione desiderata tra "**Scheda di memoria**", "**Gmail**", e "**Outlook**".

## Consigli per utilizzare il CORE-S4 in acqua

Dopo un'immersione in acqua di mare, è necessario sciacquare il telefono con acqua dolce. Asciugare con cura le protezioni e i connettori.
È possibile che le fessure dell'altoparlante e del microfono siano otturate dall'acqua. Attendere alcuni minuti prima di effettuare una chiamata per ritrovare un funzionamento ottimale.

## Consigli e precauzioni da adottare per ricaricare la batteria

1. Aprire la protezione antipolvere e collegare il cavo e l'adattatore fornito nel pack tramite la porta USB-A. Collegare poi l'altra estremità del cavo nella porta micro USB del telefono.
2. Collegare l'adattatore a una presa elettrica.
3. Quando la batteria è completamente carica, scollegare il telefono dal caricabatteria. Scollegare prima il caricabatteria dal dispositivo e poi questo dalla presa elettrica a parete.

Non ricaricare mai il telefono utilizzando la connessione magnetica X-LINK™* e la connessione USB insieme, per evitare di abbreviare la durata delle apparecchiature del telefono.

La batteria è integrata al telefono e non è amovibile. Non rimuovere la batteria autonomamente.

- Per non usurare prematuramente la batteria del dispositivo, si raccomanda di rispettare le buone regole d'uso a ogni ciclo di ricarica. Per questo è preferibile ricaricare la batteria non appena questa raggiunge il 20% ed evitare d caricarla oltre l'80%, invece di effettuare cicli di ricarica completi (dallo 0 al 100%).

- Utilizzare esclusivamente un caricabatteria e un cavo approvato e compatibile con il telefono. L'utilizzo di caricabatterie o cavi non approvati può causare l'esplosione della batteria o danneggiare il telefono.

- Evitare di utilizzare il telefono mentre si sta ricaricando. Non coprire il telefono o l'adattatore elettrico.

- Un collegamento non corretto del caricabatterie potrebbe danneggiare gravemente il telefono. Qualsiasi danno causato da un utilizzo non corretto non è coperto dalla garanzia.

- Rimuovere il caricabatteria dalla presa elettrica quando il telefono non è in carica.

- È possibile che il telefono non si accenda immediatamente se si sta ricaricando una batteria completamente scarica. Dopo un po' di ricarica, il telefono si avvierà normalmente.

- Se l'alimentazione a corrente alternata (CA) è più bassa, il tempo di ricarica rischia di essere più lungo.

- Se si utilizzano caricabatterie non convenzionali come i computer, il tempo di ricarica rischia di essere più lungo.

- Il tempo di ricarica può variare a seconda della temperatura ambiente e del livello residuo della batteria.

- Il telefono può essere ricaricato in sicurezza a una temperatura compresa tra 0 e 40 °C. Qualsiasi ricarica effettuata a temperature inferiori a 0 °C o superiori a 40 °C può compromettere le prestazioni della batteria e ridurne la sua durata. Una ricarica prolungata a temperature estreme danneggerà la batteria.

- Durante la ricarica, il telefono e il caricabatteria possono riscaldarsi. Questo fenomeno è normale e non dovrebbe diminuire né la durata né le prestazioni del telefono. Se la batteria si riscalda più del normale, interrompere la ricarica. Mettere il telefono in un luogo fresco e attendere che si raffreddi. Evitare il contatto prolungato con la superficie del telefono se questa è calda.

# TASTIERA E COLLEGAMENTI DEL CORE-S4

Dalla schermata Home, è possibile accedere facilmente a un gran numero di funzionalità grazie ai tasti del tastierino di navigazione e ai tasti fisici.

## Tastierino di navigazione

Dalla schermata Home, fare clic sul tasto di navigazione in alto per accedere ai collegamenti delle regolazioni.

Su questa schermata si potrà controllare:

- Torcia
- Luminosità schermo
- Modalità aereo
- Wifi
- Dati mobili
- Bluetooth
- Volume suoneria e avvisi / Modalità vibrazione e silenzioso

Dalla schermata Home, fare clic sul tasto di navigazione sinistro per accedere rapidamente ad alcune applicazioni (elenco delle applicazioni non configurabile).

Su questa schermata, si avrà rapidamente accesso a:

- WhatsApp
- Facebook
- YouTube
- Google Maps
- Google Search

Più in generale, indipendentemente dalla pagina sullo schermo, i 4 tasti del tastierino di navigazione permettono di spostarsi dal basso in alto e da sinistra a destra.

## Tasti di selezione

Dalla schermata Home, fare clic sul tasto di selezione sinistro per accedere alle notifiche.

Su questa schermata si potrà:

- Consultare le notifiche
- Eliminare alcune notifiche
- Eliminare tutte le notifiche

Più in generale questo tasto permette di selezionare la funzione indicata in basso a sinistra dello schermo.

Dalla schermata Home, fare clic sul tasto di selezione destro per accedere ai contatti.

Su questa schermata si potrà:

- Consultare i contatti
- Importare i contatti
- Aggiungere contatti

Più in generale questo tasto permette di selezionare la funzione indicata in basso a destra dello schermo.

## Tasto centrale

Dalla schermata Home, fare clic sul tasto centrale del telefono per accedere al **Menu.**

Una pressione prolungata di questo tasto permette di accedere direttamente al registratore vocale del telefono.

Più in generale, questo tasto permette di selezionare la funzione/applicazione che si punta sullo schermo.

Quando il telefono è in sospensione, questo tasto permette di sbloccarlo in un clic.

IT

## Tasti di chiamata

Dalla schermata Home, fare clic sul tasto telefono verde del telefono per accedere al **Registro chiamate** del proprio telefono. In questo modo si potrà consultare facilmente le ultime chiamate ricevute o effettuate e le chiamate perse.

Più in generale, questo tasto permette di rispondere a una chiamata in ingresso.

Il tasto telefono rosso del telefono permette invece di realizzare diverse azioni. Premendo in modo prolungato questo tasto, è possibile:

- Accendere, spegnere, riavviare o bloccare il telefono
- Pulire la memoria del dispositivo

Più in generale, questo tasto permette di:
- Rifiutare una chiamata / Riagganciare
- Tornare "indietro" tramite una pressione breve
- Attivare lo schermo del telefono quando questo è in sospensione.

# Tastierino numerico

## Composizione rapida

È possibile accedere alla composizione rapida. Lo scopo è di associare un numero della tastiera a un numero dei propri contatti preferiti, per poterlo chiamare rapidamente. Per farlo:

- Dalla schermata Home, fare clic a lungo su uno di questi tasti per accedere alla composizione rapida.
- Fare clic su "**Assegna**" se si desidera associare uno dei propri contatti a questo tasto di composizione rapida.
- Scegliere il contatto desiderato e fare clic su "**Seleziona**".

È anche possibile impostare un contatto in composizione rapida direttamente dal menu contatti. Per farlo:

- Fare clic su "**Contatti**" dalla schermata Home
- Selezionare il contatto in questione, quindi fare clic su "**Opzioni**"
- Selezionare"**Impostazioni**",quindi scegliere "**Imposta contatti a compos**"

Più in generale, questi tasti permettono di scrivere quando si è in un'applicazione di testo o di comporre un numero di telefono.

## Segreteria

Dalla schermata Home, premere a lungo il tasto 1 per chiamare la segreteria.

## Condivisione della connessione

Dalla schermata Home, premere a lungo il tasto 5 per attivare/disattivare la condivisione della connessione.

## Torcia

Dalla schermata Home, premere a lungo il tasto 0 per attivare/disattivare la torcia.

Più in generale, questo tasto permette di fare uno spazio quando si scrive del testo o di scrivere uno 0 quando si compone un numero.

### Regolazione del volume del telefono da alcune applicazioni

Per regolare facilmente e rapidamente il volume acustico del telefono, ad esempio mentre si guarda un video su YouTube:

- Fare clic sul tasto 1 per abbassare il volume
- Fare clic sul tasto 3 per alzare il volume

IT

### Acquisizione della schermata

È possibile acquisire la schermata premendo simultaneamente il tasto * e # del telefono.

## I tasti * e #

### Bloccare il telefono

Per bloccare il telefono, premere a lungo il tasto *.

### Modalità vibrazione / suoneria

Premere a lungo il tasto # per passare dalla modalità vibrazione alla modalità suoneria e viceversa.

Più in generale, questo tasto permette di cambiare tastiera Minuscolo —> Maiuscolo —> Numerica quando si scrive del testo.

## Redigere un testo

In un'applicazione che richiede la scrittura di testo:

- I tasti del tastierino numerico permettono di inserire le lettere
- Il tasto # permette di cambiare tastiera:
  - Minuscolo
  - Maiuscolo
  - Numerica
  - Predittivo (equivalente al T9, scrittura intelligente)
- Il tasto * permette di accedere alla punteggiatura e alle emoji
- Il tasto centrale permette di fare un a capo

# UTILIZZO DEL TELEFONO

## Chiamate telefoniche

### Comporre un numero

1. Dalla schermata Home, inserire il numero di telefono che si desidera chiamare con i tasti del tastierino numerico.

**2.** Premere o per effettuare la chiamata.

### Dal registro chiamate

**1.** Dalla schermata Home, premere per aprire il registro chiamate.

**2.** Selezionare il numero/contatto che si desidera chiamare spostandosi nell'elenco grazie ai tasti di navigazione.

**3.** Fare clic su o per effettuare una chiamata.

### Dall'elenco dei contatti

**1.** Dalla schermata Home, fare clic sul tasto di selezione destro per accedere al menu Contatti.

**2.** Selezionare il contatto che si desidera chiamare spostandosi nell'elenco grazie ai tasti di navigazione.

**3.** Fare clic su "**Seleziona > Chiama**" premendo due volte il tasto centrale o fare clic direttamente sul tasto di chiamata verde.

### VoLTE / VoWIFI

Il CORE-S4 permette di effettuare delle chiamate VoLTE* o VoWIFI*. Per farlo:

- Fare clic sul tasto centrale de telefono per accedere al **Menu**
- Selezionare l'applicazione "**Impostazioni**"
- Nel sottomenu "**Rete e connettività**", fare clic su "**VoLTE / VoWIFI**".
- Verificare che ogni opzione sia attiva.

* A seconda del proprio operatore

### Ricevere delle chiamate

Quando arriva una chiamata, premere per accettarla.

Quando arriva una chiamata, premere per rifiutarla.

## Contatti

### Creazione manuale di un contatto

**1.** Dalla schermata Home, fare clic sul tasto di selezione destro per accedere al menu **Contatti**.

**2.** Premere il tasto di selezione sinistro per selezionare "**Nuovo**".

**3.** Scegliere dove verrà memorizzato il contatto:
- O nella memoria interna del telefono
- O direttamente nella scheda SIM

**4.** Inserire le informazioni richieste e fare clic sul tasto centrale per "**Salva**".

### Aggiungere un contatto da una chiamata ricevuta

**1.** Dalla schermata Home, premere per aprire il registro chiamate.

**2.** Selezionare il numero che si desidera salvare come contatto spostandosi nell'elenco grazie ai tasti di navigazione.

**3.** Fare clic sul tasto di selezione destro per scegliere "**Opzioni**".

**4.** Selezionare "**Crea nuovo contatto**" e scegliere dove verrà memorizzato:
- O nella memoria interna del telefono
- O direttamente nella scheda SIM

**5.** Inserire le informazioni richieste e fare clic sul tasto centrale per "**Salva**".

## Messaggi
### Inviare un messaggio

**1.** Fare clic sul tasto centrale per accedere al Menu principale del telefono.

**2.** Fare clic sull'applicazione **Messaggi**

**3.** Fare clic sul tasto di selezione sinistro per selezionare "**Nuovo**".

**4.** Digitare il nome del contatto a cui si vuole inviare il messaggio o fare clic sul tasto di selezione destro "**Aggiungi**" per sfogliare l'elenco dei contatti.

**5.** Spostarsi nella zona di redazione del testo grazie ai tasti di navigazione per scrivere il messaggio

**6.** Inviare il messaggio facendo clic sul tasto di selezione sinistro "**Invio**".

### Visualizzare i messaggi

**1.** Fare clic sul tasto centrale per accedere al Menu principale del telefono.

**2.** Fare clic sull'applicazione **Messaggi**

**3.** Spostarsi nei messaggi ricevuti grazie ai tasti di navigazione.

## Fotocamera

Con la fotocamera del CORE-S4, è possibile scattare foto o registrare video. Per farlo:

**1.** Fare clic sul tasto centrale per accedere al Menu principale del telefono.

**2.** Fare clic sull'applicazione **Fotocamera**

**3.** Fare clic sul tasto sinistro del tastierino direzionale per passare in modalità video. Fare clic sul tasto sinistro del tastierino direzionale per passare in modalità foto.

**4.** Inquadrare il soggetto sullo schermo e premere il tasto centrale per scattare la foto o avviare il video.

**5.**La foto o il video sarà automaticamente salvato nella **Galleria**.

## Galleria
### Visualizzare immagini / video

**1.** Fare clic sul tasto centrale per accedere al Menu principale del telefono.

**2.** Fare clic sull'applicazione **Galleria**

IT

**3.** Selezionare un'immagine o un video.

### Eliminare immagini o video

**1**. Dalla Galleria, selezionare un'immagine o un video e fare clic sul tasto di selezione destro **Opzioni.**

**2.** Fare clic su "**Elimina**" e confermare l'eliminazione facendo clic sul tasto di selezione destro "**Elimina**".

### Condividere immagini o video

**1**. Dalla Galleria, selezionare un'immagine o un video e fare clic sul tasto di selezione destro **Opzioni.**

**2.** Fare clic su "**Condividi**" e selezionare l'opzione di condivisione desiderata.

## Trasferire dei file verso un PC

Prima di collegare per la prima volta il telefono per trasferire dei file verso il proprio computer, è necessario attivare l'"Archiviazione USB" nelle impostazioni.
Per farlo:

- Fare clic sul tasto centrale de telefono per accedere al **Menu**
- Selezionare l'applicazione "**Impostazioni**"
- Nel sottomenu "**Memoria**", fare clic su "**Memoria USB**"
- Fare clic su"**Attivata**"per attivare questa funzione.

Una volta attivata la funzione, basta solo collegare il CORE-S4 al proprio computer con il cavo micro-USB o X-LINK™*, per poter poi accedere ai file contenuti nel telefono.

Non scollegare il cavo micro-USB dal dispositivo quando si trasferiscono dei dati. Questo potrebbe causare la perdita di dati o il danneggiamento del dispositivo.

## Browser

Accedere a Internet per ricercare informazioni

**1.** Dalla schermata Home, fare clic sul tasto di navigazione sinistro per accedere rapidamente ad all'applicazione **Google Search**.

**2.** Fare clic sull'applicazione **Google Search** .

## Connettività

Su **"Impostazioni > Rete e connettività"** si ritroverà tutto ciò che è in relazione con la connettività del telefono:

- Attivare / Disattivare la modalità aereo
- Attivare / Disattivare i dati mobili (per evitare il superamento delle soglie dei pacchetti dati ad esempio).
- Attivare / Disattivare il WiFi
- Attivare / Disattivare il Bluetooth
- Attivare / Disattivare la Geolocalizzazione
- Gestire le SIM del telefono
- Gestire le funzioni VoLTE/VoWIFI
- Attivare / Disattivare la condivisione della connessione.

Non dimenticare che alcune regolazioni per le funzioni di connettività sono disponibili come collegamento dalla schermata Home, facendo clic sul tasto di navigazione superiore.
Sarà allora possibile gestire in modo semplice e facile:

- Modalità aereo
- Wifi
- Dati mobili
- Bluetooth

## Pulire la memoria

È possibile pulire in modo facile e semplice la memoria del proprio dispositivo.

Per farlo, andare su **"Impostazioni > Memoria"** e fare clic su **Libera memoria.** Scegliere quindi l'applicazione che si desidera pulire e fare clic su **"Elimina > Elimina".**

**Attenzione**: quest'azione cancellerà tutti i dati della memoria interna del telefono.

Prima di effettuare la pulizia delle applicazioni, assicurarsi di aver salvato tutti i dati importanti memorizzati sul dispositivo, poiché saranno eliminati in modo definitivo.

### Ripristinare il telefono

Per ripristinare la configurazione di fabbrica del dispositivo, andare su "**Impostazioni > Dispositivo > Informazioni dispositivo**" e fare clic su "**Azzera telefono > Reimposta**".

**Attenzione**: quest'azione cancellerà tutti i dati della memoria interna del telefono.

Prima di effettuare un ripristino, assicurarsi di aver salvato tutti i dati importanti memorizzati sul dispositivo. Il dispositivo si riavvierà automaticamente.

### Aggiornamenti del sistema

Gli aggiornamenti sono delle modifiche apportate alla versione software inizialmente installata sul telefono, al fine di riparare dei potenziali bug.

## PERSONALIZZAZIONE DEL TELEFONO

### Suono

Su "**Impostazioni > Personalization > Suono**", è possibile:

- Impostare diversi volumi del dispositivo per multimedia, suonerie, avvisi e sveglia.
- Scegliere la suoneria e la tonalità degli avvisi di notifica del telefono o attivare/disattivare la modalità vibrazione.
- Gestire gli altri suoni del telefono: il suono della tastiera e quello della fotocamera.

Non dimenticare che alcune regolazioni sono disponibili come collegamento dalla schermata Home, facendo clic sul tasto di navigazione superiore. Sarà allora possibile gestire in modo semplice e facile il volume delle suonerie e degli avvisi e passare dalla modalità suoneria alla modalità vibrazione o silenzioso (o viceversa).

### Display

Su "**Impostazioni > Personalization > Display**", è possibile:

- Personalizzare lo sfondo scegliendo l'immagine di propria scelta
- Regolare la luminosità dello schermo

- Personalizzare la schermata di sospensione. Il telefono infatti si blocca automaticamente e passa in modalità sospensione dopo un certo periodo di inattività, per ridurre il consumo di energia e impedire azioni involontarie.
- Attivare / Disattivare il blocco automatico della tastiera.

Non dimenticare che alcune regolazioni sono disponibili come collegamento dalla schermata Home, facendo clic sul tasto di navigazione superiore.
È allora possibile gestire in modo semplice e facile la luminosità dello schermo.

## Notifiche

Su "Impostazioni > Personalization > Notifiche", è possibile :

- Scegliere le impostazioni di visualizzazione delle notifiche.
- Attivare / Disattivare le notifiche delle varie applicazioni installate sul telefono.

## Data e ora

Su "Impostazioni > Personalization > Data e Ora", è possibile:

- Attivare / Disattivare la sincronizzazione automatica del telefono che fornisce l'ora e la data automaticamente a seconda del fuso orario della propria rete.
- Impostare l'ora e la data manualmente se la sincronizzazione automatica è disattivata
- Scegliere il proprio fuso orario
- Scegliere il formato dell'ora (24 ore / 12 ore)
- Attivare / Disattivare l'orologio sulla schermata Home.

## Lingue

Su "Impostazioni > Personalization > Lingua", è possibile scegliere la lingua del telefono.

# MISURE DI SICUREZZA

## Informazioni sulla sicurezza generale

Il mancato rispetto delle istruzioni di sicurezza seguenti potrebbe causare un incendio, una scossa elettrica, lesioni o un danneggiamento del telefono o di un altro bene. Leggere tutte le istruzioni di sicurezza qui di seguito prima di utilizzare il telefono.

- Spegnere sempre il telefono quando il suo utilizzo non è consentito, quando può provocare interferenze o costituire un pericolo.

- Evitare l'esposizione ai campi magnetici.

- Spegnere il telefono a bordo degli aeromobili e negli aeroporti quando viene richiesto.

- Spegnere il telefono quando ci si trova in prossimità di apparecchiature elettroniche di alta precisione. Il telefono potrebbe alterare le prestazioni di questo tipo di apparecchiature.

- Non mettere il telefono né i suoi accessori in contenitori che producono un potente campo magnetico.

- Non lasciare dispositivi di archiviazione di dati magnetici in prossimità del telefono. Le radiazioni emesse dal telefono potrebbero cancellare le informazioni che vi sono memorizzate.

- Tenere il telefono al riparo dalla luce diretta del sole. Non esporre il telefono ad alte temperature e non utilizzarlo in presenza di gas infiammabili (ad es. in una stazione di servizio).

- Tenere il telefono a una distanza minima di 15 mm dal corpo quando si effettuano delle chiamate.

- I piccoli pezzi possono presentare un rischio di soffocamento.

- Il telefono può emettere un suono stridulo.

- Evitare di sottoporre a urti o di danneggiare il telefono.

- Alcune parti del telefono sono in vetro. Il vetro può rompersi se il telefono cade su una superficie dura o subisce un impatto. Se il vetro si rompe, non toccare i pezzi di vetro del telefono e non tentare di rimuovere il vetro rotto dallo stesso. Non utilizzare il telefono fintanto che il vetro non sarà stato sostituito da un operatore autorizzato.

- Non tentare di smontare il telefono o i suoi accessori. La manutenzione o la riparazione del telefono devono essere affidate solamente a personale qualificato.

- La presa elettrica deve essere situata in prossimità del telefono e facilmente accessibile.

- Rispettare tutte le leggi o le normative relative all'utilizzo del telefono. Rispettare la privacy e i diritti altrui quando si utilizza il telefono.

- Seguire le istruzioni contenute nel presente manuale relative all'utilizzo del cavo USB. In caso contrario il telefono o il computer potrebbero essere danneggiati.

- Pulire il telefono con un panno morbido e asciutto. Fatto salvo il rispetto delle condizioni indicate qui di seguito nelle "Informazioni sull'impermeabilità all'acqua", non utilizzare acqua, alcool, sapone o prodotti chimici.

- Salvare i propri dati importanti. Una riparazione o altri fattori rischiano di causarne la perdita.

- Non scollegare il telefono quando si trasferiscono file o si formatta la memoria. Questo potrebbe causare il malfunzionamento del programma o il danneggiamento dei file.

- Tenere il telefono e il caricabatteria fuori della portata dei bambini. Non lasciar utilizzare il telefono o il caricabatteria ai bambini senza sorveglianza.

- Il dispositivo non è destinato a essere usato da persone (bambini compresi) con capacità fisiche, sensoriali o mentali ridotte, o da persone prive di esperienza o conoscenze che impediscano un uso sicuro dei dispositivi, a meno che non siano sorvegliate o siano state precedentemente istruite dalla persona responsabile della loro sicurezza.

- Tenere gli accessori del telefono di piccole dimensioni fuori della portata dei bambini, per evitare ogni rischio di soffocamento.

- Non lasciare che bambini o animali domestici mastichino o lecchino il dispositivo.

- Non modificare e non ricondizionare il telefono.

- Non esporre il telefono a fiamme, esplosioni o ad altre fonti di pericolo.

- Spegnere il telefono quando ci si trova in prossimità di materiali o liquidi esplosivi.

- Il telefono deve essere connesso esclusivamente a un'interfaccia USB 2.0.

- La temperatura di esercizio ideale è compresa tra 0 e 40 °C. La temperatura di stoccaggio ideale è compresa tra 20 e 50 °C.

- Smettere di utilizzare il dispositivo in caso di surriscaldamento o se uno dei suoi componenti è fessurato o rotto.

- Non premere il dispositivo contro occhi, orecchie o qualsiasi altra parte del corpo, e non metterlo in bocca.

- Non utilizzare il flash vicino agli occhi di persone o animali.

- Utilizzare solamente gli accessori originali di questo telefono e non installare la sua batteria in un altro telefono.

## Informazioni sull'impermeabilità

- È stato acquistato un telefono cellulare conforme all'indice di protezione IP68. Per garantire un utilizzo e una impermeabilità ottimali, assicurarsi che le protezioni che coprono le aperture e la custodia siano correttamente chiuse.

- Non aprire le protezioni né il cassetto della scheda SIM del dispositivo se questo si trova in acqua o in un ambiente molto umido.

- Assicurarsi che le protezioni non siano danneggiate quando le si apre o le si richiude. Inoltre, assicurarsi che la guarnizione sia priva di residui, come sabbia o polvere, per evitare di danneggiare il dispositivo.

- Le protezioni che coprono le aperture possono allentarsi in caso di caduta o urto.

- Assicurarsi che le protezioni siano correttamente allineate e perfettamente chiuse.

- Se il telefono è rimasto immerso nell'acqua o se il microfono o l'altoparlante sono bagnati, il suono potrebbe non risultare nitido durante una chiamata. Si consiglia di attendere alcuni minuti dopo l'immersione del dispositivo affinché ritrovi la sua qualità audio iniziale. Assicurarsi che il microfono e l'altoparlante siano puliti e asciutti asciugandoli con un panno asciutto.

- Se il dispositivo è bagnato di acqua salata o clorata, sciacquarlo con acqua di rubinetto, quindi asciugarlo con un panno morbido e pulito. Asciugare con cura le protezioni e i connettori.

- La resistenza all'acqua del dispositivo può comportare delle leggere vibrazioni in determinate condizioni. Tali vibrazioni, ad esempio quando il volume è impostato a un livello alto, sono normali e non influenzano il corretto funzionamento del dispositivo.

- Non rimuovere la membrana impermeabile che copre il microfono o gli altoparlanti e non utilizzare strumenti in grado di danneggiarla (appuntiti, taglienti, ecc.).

- Non esporre il dispositivo a particelle metalliche: queste potrebbero accumularsi sull'altoparlante del telefono per via del magnete integrato nel suo componente. Le particelle metalliche possono essere pulite con un panno morbido. Altrimenti è possibile mettere il dispositivo all'interno di un sacchetto di plastica trasparente.

- Le variazioni di temperatura possono aumentare o diminuire la pressione, che può alterare la qualità del suono. Se necessario, aprire le protezioni per far fuoriuscire l'aria.

## Dispositivi medici

- Spegnere il telefono all'interno degli ospedali e nelle altre infrastrutture mediche che lo richiedono.

- Il telefono dispone di antenne radio che emettono dei campi elettromagnetici. Questi campi elettromagnetici possono interferire con i pacemaker o altri dispositivi medici.

- Se si porta un pacemaker, mantenere una distanza di almeno 20 cm tra quest'ultimo e il telefono.

- Tenere il telefono dal lato opposto rispetto all'impianto.

- Se si pensa che il proprio telefono interferisca con il pacemaker o qualsiasi altro dispositivo medico, smettere di utilizzarlo e consultare il medico per ottenere informazioni specifiche sul dispositivo medico utilizzato.

- Quando si effettuano attività ripetitive, come un inserimento di testo o dei giochi sul telefono, si potrà avvertire occasionalmente un fastidio alle mani, alle braccia, ai polsi, alle spalle, al collo o ad altre parti del corpo. Se si avverte fastidio, interrompere l'utilizzo del telefono e consultare un medico.

## Sicurezza stradale

- Rispettare tutte le misure e le norme di sicurezza relative all'utilizzo del telefono durante la guida.

- Rispettare tutte le leggi locali. Tenere sempre le mani libere per guidare un veicolo quando si è al volante. Al volante, la sicurezza stradale deve essere la preoccupazione primaria.

- Fermarsi sul ciglio e parcheggiare prima di ricevere o di effettuare una chiamata, se le condizioni del traffico lo richiedono.

- I segnali di radiofrequenza possono interferire con alcuni sistemi elettronici presenti nel proprio veicolo, come autoradio o apparecchiature di sicurezza.

- Se il veicolo è dotato di airbag, non ostacolare il suo accesso mettendo un dispositivo senza fili portatile o fisso davanti. In caso contrario si rischia di impedire l'apertura dell'airbag e provocare gravi lesioni fisiche. È vietato utilizzare il telefono cellulare in mano mentre si guida.

- Se si ascolta della musica, tenere il volume a un livello ragionevole in modo da restare coscienti di quanto avviene nei dintorni. Questo punto è particolarmente importante se ci si trova vicino ad una strada.

- Il fatto di utilizzare il telefono in alcune circostanze può distrarre e causare pericolo. Rispettare tutte le regole che vietano o limitano l'utilizzo del telefono o degli auricolari (astenendosi ad esempio dall'inviare SMS al volante o utilizzare gli auricolari in bicicletta).

- È vietato utilizzare il telefono cellulare in mano mentre si guida.

## Alimentazione e ricarica

- Non gettare il telefono nel fuoco

- Non provocare un cortocircuito

- Non esporlo a temperature superiori a 60 ºC / 140 °F

- Riciclare la batteria secondo le norme vigenti.

- Ricaricare il telefono con il cavo USB e l'adattatore in dotazione. L'utilizzo di un adattatore o di un cavo non compatibile potrebbe danneggiare in modo irreparabile il telefono.

- L'adattatore deve essere collegato in prossimità del telefono ed essere facilmente accessibile.

- L'utilizzo di cavi o caricabatterie danneggiati o la messa in carica in presenza di umidità possono provocare una scossa elettrica.

- L'adattatore elettrico è destinato esclusivamente a un utilizzo all'interno.

- La presa elettrica deve essere facilmente accessibile. La presa non deve essere bloccata durante l'utilizzo.

- Per disconnettere completamente il telefono dall'alimentazione elettrica, scollegare il caricabatteria dalla presa elettrica a parete.

- Gli adattatori elettrici possono diventare caldi durante il normale utilizzo e un contatto prolungato può causare delle lesioni.

- Assicurare sempre una ventilazione sufficiente attorno agli adattatori durante il loro utilizzo.

- La ventilazione non deve essere ostruita coprendo i fori di aerazione con degli oggetti (giornali, tovaglie, tende, ecc.) per evitare un surriscaldamento e un malfunzionamento. Mantenere uno spazio libero di almeno 10 cm attorno al telefono.

- Il telefono deve essere utilizzato nelle zone a clima temperato.

- Non collegare o non scollegare una porta USB con le mani bagnate, perché ciò potrebbe comportare un rischio di scossa elettrica.

- Poiché il telefono è dotato di una batteria interna ricaricabile, non esporre il prodotto a calore eccessivo (sole, fuoco, ecc.).

- Evitare di utilizzare il connettore per effettuare più azioni simultanee e assicurarsi che i morsetti della batteria non tocchino alcun elemento conduttore, come metalli o liquidi.

## Protezione dell'udito

Questo telefono rispetta la normativa in vigore in materia di limitazione del volume massimo in uscita. L'ascolto prolungato con gli auricolari ad alto volume può causare una perdita dell'udito!

- Interrompere l'utilizzo del prodotto o abbassare il volume se si avvertono ronzii alle orecchie.

- Non regolare il volume al massimo, i professionisti sanitari sconsigliano l'esposizione prolungata a livelli sonori elevati.

- Utilizzare correttamente gli auricolari, poiché una pressione acustica eccessiva proveniente da quest'ultimi o dalle cuffie può provocare una perdita uditiva.

- Per prevenire danni all'udito, evitare l'ascolto prolungato ad alto volume.

- Utilizzare esclusivamente gli auricolari forniti con il telefono.

IT

## Protezione dell'ambiente

- Rispettare la normativa locale in materia di smaltimento dei rifiuti quando ci si disfa dell'imballaggio, della batteria o del telefono usato. Conferirli in un punto di raccolta affinché siano correttamente riciclati. Non gettare i telefoni né le batterie usate nei normali cassonetti per i rifiuti domestici.

- Conferire le batterie al litio usate e che non si desidera conservare in un luogo preposto a tale scopo. Non gettarli nella spazzatura. Non gettare i telefoni né le batterie usate nei normali cassonetti per i rifiuti domestici.

La batteria presenta un rischio di esplosione se viene sostituita con un modello non adatto. Smaltire le batterie usate secondo le istruzioni.

**Scatola**

- Carta (PAP 21)
- Raccolta differenziata. Verifica le disposizioni del tuo Comune.
- Svuota l'imballaggio prima di conferirlo in raccolta.
- Riduci il volume dell'imballaggio prima di conferirlo in raccolta

## Pulizia e manutenzione

- Spegnere il telefono prima di qualsiasi pulizia o manutenzione. Il caricabatteria deve essere scollegato dalla presa. Il telefono e il caricabatteria devono essere scollegati per impedire scosse elettriche o cortocircuiti della batteria o del caricabatteria. Chiudere le protezioni.

- Non pulire il telefono né il caricabatteria con sostanze chimiche (alcol, benzene), agenti chimici o detergenti abrasivi per non danneggiare i pezzi o provocare un malfunzionamento. Il dispositivo può essere pulito con un panno antistatico e leggermente umido o con acqua del rubinetto seguendo le istruzioni contenute nelle INFORMAZIONI SULL'IMPERMEABILITÀ a pagina 183-184.

- Non graffiare e non alterare il telefono poiché le sostanze contenute nella pittura potrebbero causare una reazione allergica. Nell'eventualità che ciò si verificasse, interrompere immediatamente l'utilizzo del telefono e consultare un medico.

- Eliminare la polvere dalla presa di corrente e mantenere quest'ultima all'asciutto per evitare ogni rischio d'incendio.

- Se il telefono o uno dei suoi accessori non funziona correttamente, contattare il fornitore di assistenza locale.

- Non smontare il telefono o i suoi accessori autonomamente.



### Chiamate d'emergenza

In caso di emergenza, se il telefono è acceso e ci si trova in una zona coperta dalla rete, esso può essere utilizzato per effettuare una chiamata d'emergenza. Tuttavia, i numeri delle chiamate di emergenza possono non essere accessibili su tutte le reti. Non affidarsi mai unicamente al proprio telefono per effettuare delle chiamate d'emergenza.

### Raccomandazioni per ridurre l'esposizione dell'utilizzatore alle radiazioni

- Utilizzare il telefono cellulare nelle zone coperte dalla propria rete in modo da ridurre la quantità di radiazioni ricevuta (in particolare nei parcheggi sotterranei o durante i tragitti in treno o in auto).

- Utilizzare il telefono in buone condizioni di ricezione (ossia: quando il numero massimo di barrette viene visualizzato per la rete).

- Utilizzare un kit vivavoce.

- Durante una chiamata, allontanare il telefono dalla pancia delle donne incinte e dal basso ventre degli adolescenti.

- Bambini e adolescenti devono fare un utilizzo ragionevole dei telefoni cellulari evitando le comunicazioni notturne e limitando la frequenza e la durata delle chiamate.

## INFORMAZIONI COMPLEMENTARI

### Conformità

CE

- CROSSCALL informa che il presente dispositivo risponde alla raccomandazioni di base e alle altre misure pertinenti enunciate nella direttiva 2014/53/UE. L'ultima versione applicabile della Dichiarazione di conformità può essere consultata sul sito Internet: https://docs.crosscall.com/public/CERTIFICAT/CORE-S4_CERTIFICATE-OF-CONFORMITY_INTERNATIONAL.pdf.

- Limitazioni relative alla banda da 2,4 GHz: Norvegia: questo sotto-paragrafo non è applicabile alla zona geografica situata entro un raggio di 20 km dal centro di Ny-Ålesund. Limitazioni relative alla banda da 5 GHz: ai sensi dell'articolo 10, paragrafo 10 della direttiva 2014/53/UE, l'imballaggio indica che questa apparecchiatura radio è soggetta ad alcune restrizioni quando viene immessa nel mercato in Belgio (BE), Bulgaria (BG), Repubblica Ceca (CZ), Danimarca (DK), Germania (DE), Estonia (EE), Irlanda (IE), Grecia (EL), Spagna (ES), Francia (FR), Croazia (HR), Italia (IT), a Cipro (CY), in Lettonia (LV), Lituania (LT), Lussemburgo (LU), Ungheria (HU), a Malta (MT), nei Paesi Bassi (NL), in Austria (AT), Polonia (PL), Portogallo (PT), Romania (RO), Slovenia (SL), Slovacchia (SK), Finlandia (FI), Svezia (SE), nel Regno Unito (UK), in Turchia (TR), Norvegia (NO), Svizzera (CH), Islanda (IS) e nel Liechtenstein (LI).



## Bande di frequenza e potenza

- Banda di frequenza utilizzata dall'apparecchiatura radio: alcune bande possono non essere disponibili in tutti i paesi o in tutte le regioni. Contattare l'operatore locale per ottenere informazioni più dettagliate.
- Frequenza massima del segnale radio emesso nella banda di frequenze in cui l'apparecchiatura radio funziona: la potenza massima per tutte le bande è inferiore al valore limite più alto precisato nella norma armonizzata relativa. I limiti nominali delle bande di frequenze e della potenza di trasmissione (irradiata e/o per conduzione) applicabili a questa apparecchiatura radio sono i seguenti:

| Bande | Frequenza | Potenza massima |
|---|---|---|
| GSM850 | 824 MHz-894 MHz | 34 dBm |
| GSM900 | 880 MHz-960 MHz | 34 dBm |
| GSM1800 | 1710 MHz-1880 MHz | 30,5 dBm |
| GSM1900 | 1850 MHz-1990 MHz | 30,5 dBm |
| WCDMA B1 | 1920 MHz-2170 MHz | 23,5 dBm |
| WCDMA B2 | 1850 MHz-1990 MHz | 24 dBm |
| WCDMA B5 | 824 MHz-894 MHz | 24 dBm |
| WCDMA B8 | 880 MHz-960 MHz | 24 dBm |
| LTE B1 | 1920 MHz-2170 MHz | 22,5 dBm |
| LTE B3 | 1710 MHz-1880 MHz | 22 dBm |
| LTE B5 | 824 MHz-894 MHz | 23 dBm |
| LTE B7 | 2500 MHz-2690 MHz | 22,5 dBm |
| LTE B8 | 880 MHz-960 MHz | 23 dBm |
| LTE B20 | 791 MHz-862 MHz | 22,5 dBm |
| LTE B28 | 703 MHz-803 MHz | 23 dBm |
| WIFI 2-4 GHz | 2400 MHz-2483,5 MHz | 17,5 dBm |
| Bluetooth | 2400 MHz-2483,5 MHz | 8 dBm |

## Informazioni sugli accessori e i software

Consigliamo di utilizzare i seguenti accessori:

| ACCESSORIO | MODELLO | DATI TECNICI |
|---|---|---|
| | Marchio depositato: Crosscall<br>Modello : 1901060199022 | Nome del modello: CH-51E<br>Tensione di ingresso: 100-240V~<br>Frequenza di ingresso CA: 50/60 Hz<br>Tensione di uscita: 5,0 V ⎓<br>Corrente di uscita: 1,0 A<br>Potenza di uscita: 5.0 W<br>Rendimento medio in modalità attiva: 75,10%<br>Rendimento con batteria scarica (10%): 71,01%<br>Consumo di energia ricarica esclusa: 0,037 W |
| | Ref. Crosscall: 1907080199206 | IPX4 |
| | Ref. Crosscall: 1908140199596 | USB A - micro USB<br>1 m |

La versione software del prodotto è L1840.X.XX.XX.XXXX (dove X=0 a 9, A a Z, rappresentano gli aggiornamenti sull'esperienza utente, le patch di sicurezza, ecc.). Gli aggiornamenti software saranno pubblicati dal produttore per correggere bug o migliorare alcune funzionalità dopo il lancio del prodotto. Tutte le versioni software pubblicate dal produttore sono state verificate e rispettano sempre la normativa applicabile.
Tutti i parametri di radiofrequenza (ad esempio la banda di frequenze e la potenza in uscita) non sono accessibili all'utente e non possono essere modificati da quest'ultimo.
Le ultime informazioni relative agli accessori e ai software sono disponibili nella Dichiarazione di conformità, consultabile sul sito Internet:
**https://docs.crosscall.com/public/CERTIFICAT/CORE-S4_CERTIFICATE-OF-CONFORMITY_INTERNATIONAL.pdf.**

## TASSO SPECIFICO DI ASSORBIMENTO (SAR)

- Questo telefono rispetta le direttive sull'esposizione alle radiofrequenze, quando è utilizzato in prossimità della testa o a una distanza minima di 5 mm dal corpo. Secondo le direttive dell'ICNIRP (la Commissione internazionale per la protezione dalle radiazioni non ionizzanti), il limite del SAR è in media di 2 W/kg per la testa e il busto, e di 4 W/kg per gli arti su un tessuto cellulare di 10 g che assorbe la maggior parte delle frequenze.

Valori massimi per questo modello:
- SAR testa: 1,311 (W/kg) ==> valore limite autorizzato: 2 (W/kg)
- SAR corpo: 1,077 (W/kg) ==> valore limite autorizzato: 2 (W/kg)
- SAR arto: 2,712 (W/kg) ==> valore limite autorizzato: 4 (W/kg)

## Diritti d'autore

Questo dispositivo è destinato esclusivamente a un uso privato. Il fatto di copiare dei CD o scaricare della musica, dei video o delle foto per rivenderli o per qualsiasi altro fine commerciale può costituire una violazione sui diritti d'autore. Può allora essere necessaria un'autorizzazione per copiare o registrare in tutto o in parte un documento, un libro e/o una presentazione soggetta alla legge sui diritti d'autore. Informarsi su tutte le leggi applicabili relative alla registrazione e all'utilizzo di detti contenuti nel proprio paese e nella propria giurisdizione.

# ALLEGATO



## Informazioni importanti

Per offrire un'esperienza ottimale all'utente, il telefono si connette regolarmente a dei server Internet e di messaggistica. Questo genera automaticamente ed inevitabilmente degli scambi di dati che possono essere fatturati in aggiunta all'abbonamento esistente o dedotti dall'abbonamento prepagato.

Per evitare problemi di fatturazione legati a servizi che utilizzano Internet, consigliamo vivamente di optare per un pacchetto adatto, comprensivo dell'accesso illimitato a Internet e alla messaggistica. Evitare inoltre di modificare i parametri preconfigurati per impostazione predefinita. Se lo si desidera, è possibile connettersi a una rete WiFi per migliorare la velocità e l'efficacia. In particolare consigliamo di utilizzare una rete WiFi quando si guardano in streaming o si scaricano giochi, video o film.

## Condizioni di garanzia

Il telefono, la batteria e gli accessori contenuti nella scatola sono garantiti contro qualsiasi difetto o malfunzionamento potenzialmente derivante dalla loro progettazione o fabbricazione, o guasto dell'apparecchiatura, alle normali condizioni di utilizzo, per la durata del periodo di garanzia di trentasei (36) mesi dalla data di acquisto del telefono, come indicato nella fattura originale. La garanzia scade automaticamente al termine di questi trentasei (36) mesi. La durata di disponibilità dei pezzi di ricambio indispensabili all'utilizzo dei prodotti nuovi è di dieci (10) anni dalla data di fine commercializzazione del prodotto.

La presente garanzia non copre:
- I difetti o i guasti dichiarati dopo il periodo di validità della garanzia;
- I danni dovuti a un incidente, cattive condizioni meteorologiche, fulmini, incendi, prodotti chimici, sovratensione, utilizzo improprio o a una cattiva manutenzione del dispositivo o dell'accessorio (rottura dello schermo, sporcizia, alterazione dei componenti interni del dispositivo a causa di una esposizione prolungata o anomala a un elemento liquido) o al mancato rispetto delle istruzioni contenute nel manuale di istruzioni per l'uso;
- Qualsiasi usura normale che si verifica dopo la vendita (in particolare graffi, strisci, segni e, in generale, qualsiasi danno causato agli elementi esterni del dispositivo che non incidono sul suo funzionamento);
- Il telefono cellulare di un cliente o di una terza persona che abbia modificato il software fornito inizialmente dal fabbricante;

- Qualsiasi modifica o riparazione realizzata da persone non autorizzate da CROSSCALL, le sue filiali o il proprio rivenditore;
- L'ossidazione dovuta all'inserimento non corretto da parte del cliente delle protezioni della porta USB o della porta audio, che sono essenziali per garantire l'impermeabilità del prodotto;

Prima di contattare il nostro servizio di assistenza postvendita, consigliamo di seguire le istruzioni seguenti:
- Ricaricare completamente la batteria;
- Aggiornare il software o ripristinare le impostazioni di fabbrica per formattare il telefono (per ripristinare le impostazioni predefinite: nel Menu del telefono, fare clic su **Impostazioni > Dispositivo > Informazioni dispositivo > Azzera telefono**)

IT

**ATTENZIONE:** TUTTI i dati utente del telefono (contatti, foto, messaggi, file e applicazioni scaricate) andranno persi in modo definitivo. Consigliamo vivamente di effettuare un backup completo dei dati del telefono prima di formattarlo.

Nel caso in cui il telefono presentasse un guasto che impedisse il suo utilizzo normale, è necessario affidare il dispositivo al nostro servizio di assistenza postvendita. Il telefono non sarà né riparato né sostituito se i marchi depositati o il numero di serie (IMEI) sono stati rimossi o modificati o se la ricevuta d'acquisto è mancante o illeggibile.
Se il difetto di conformità o il vizio è confermato, il telefono sarà sostituito o riparato in tutto o in parte. Questa garanzia copre i costi dei pezzi di ricambio e della manodopera.

Prima di inviare il proprio telefono al nostro servizio di assistenza postvendita, raccomandiamo di:
- annotare e conservare il codice IMEI in un luogo sicuro (*);
- rimuovere la scheda SD e la scheda SIM;
- salvare tutti i propri dati personali. Il nostro centro di riparazione potrebbe dover formattare il telefono.

(*) Il codice IME è il numero di serie che permette di identificare il dispositivo e di monitorare il servizio di assistenza postvendita. Esistono più modi per trovare il codice IMEI:
- Digitare *#06# sulla tastiera del telefono;
- Controllare sull'imballaggio del telefono;
- Sul retro del telefono e a seconda del modello, l'IMEI può essere scritto su una piccola etichetta o inciso sul cassetto SIM del telefono.

Documenti e informazioni da allegare al momento dell'invio del telefono al nostro servizio di assistenza postvendita:
- Una copia della fattura o della ricevuta dove figurano la data d'acquisto, il tipo di prodotto e il nome del distributore;
- Il numero IMEI del telefono;
- Una descrizione del guasto del telefono.

Invitiamo a prendere conoscenza delle condizioni generali di servizio disponibili sul sito Internet di Crosscall al seguente indirizzo: **www.crosscall.com**

Il CORE-S4, progettato in Francia e assemblato in Cina
Creato e importato da:
CROSSCALL – 245 RUE PAUL LANGEVIN 13290 AIX-EN-PROVENCE – Francia.

# ÍNDICE


## VANTAGENS DO CORE-S4

Conectividade ..... 195
Durabilidade ..... 195
Ergonomia ..... 196

## APRESENTAÇÃO GERAL DO TELEMÓVEL

Apresentação do aparelho ..... 197
X-LINK™ ..... 198
X-BLOCKER ..... 198

## COLOCAÇÃO DO CORE-S4 EM FUNCIONAMENTO

Instalação do cartão nano SIM / micro SD ..... 199
Arranque e paragem do telemóvel ..... 200
Instalação do cabo de segurança (leash) ..... 200
Criar/Ligar a sua conta KaiOS ..... 201
Ligar a sua conta Google ..... 201
Importar os seus contactos ..... 202
- A partir de uma conta Google ..... 202
- A partir do cartão de memória / Gmail / Outlook ..... 202

Utilizar o seu CORE-S4 na água ..... 203
Conselhos e precauções a tomar para carregar a sua bateria ..... 203-204

## TECLADO E ATALHOS DO CORE-S4

Teclado de navegação ..... 205
Teclas de seleção ..... 206
Tecla central ..... 207
Teclas de chamada ..... 208
Teclado numérico ..... 209-211
- Marcação rápida ..... 209
- Caixa de mensagens ..... 210
- Partilha de ligação ..... 210
- Lanterna ..... 210
- Ajuste do volume do telemóvel através de certas aplicações ..... 211
- Captura de ecrã ..... 211

Teclas * e # ..... 211-212
- Bloquear o seu telemóvel ..... 211
- Modo vibração/toque ..... 212

Redigir texto ..... 212

## UTILIZAÇÃO DO TELEMÓVEL

Chamadas telefónicas ..... 213-214
- Compor um número ..... 213
- A partir do registo de chamadas ..... 213
- A partir da lista de contactos ..... 213
- Realizar chamadas VoLTE / VoWIFI ..... 213-214
- Receber chamadas ..... 214


PT

Contatos ..... 214
Criação manual de um contacto ..... 214
Adicionar um contacto a partir de uma chamada recebida ..... 214
Mensagens ..... 215
Enviar uma mensagem ..... 215
Visualizar as mensagens ..... 215
Câmara fotográfica ..... 215
Galeria ..... 215-216
Visualizar as imagens/os vídeos ..... 215-216
Eliminar as imagens/os vídeos ..... 216
Partilhar as imagens/os vídeos ..... 216
Transferir ficheiros para um PC ..... 216-217
Navegador ..... 217
Conectividade ..... 217
Limpar a memória ..... 217-218
Reiniciar o telemóvel ..... 218
Atualizações do sistema ..... 218

## PERSONALIZAÇÃO DO TELEMÓVEL

Som ..... 218
Exibição ..... 218-219
Notificações ..... 219
Data e Hora ..... 219
Idiomas ..... 219

## MEDIDAS DE SEGURANÇA

Informações gerais sobre segurança ..... 219-221
Informações sobre estanquidade ..... 221-222
Dispositivos médicos ..... 222-223
Segurança rodoviária ..... 223
Alimentação e carregamento ..... 223-224
Proteção auditiva ..... 224-225
Proteção do ambiente ..... 225
Limpeza e manutenção ..... 225
Chamadas de emergência ..... 226
Recomendações para reduzir a exposição do utilizador às radiações ..... 226

## INFORMAÇÕES ADICIONAIS

Conformidade ..... 226-227
Faixas de frequência e potência ..... 227
Informações sobre acessórios e software ..... 228
Taxa de absorção específica (DAS) ..... 228
Direitos de autor ..... 229

## ANEXO

Informações importantes ..... 229
Garantia ..... 229-230

PT

**Obrigado por ter escolhido a Crosscall e ter comprado este telemóvel.**

O guia de utilização irá permitir-lhe familiarizar-se com o seu novo aparelho.

# VANTAGENS DO CORE-S4

## Conectividade

O CORE-S4 integra bandas de rede dedicadas à ligação 4G. Estas bandas abrangem a maioria das operadoras europeias e todas as operadoras francesas. Em casa ou no escritório, o seu CORE-S4 liga-se à sua rede WI-FI (802.11 b/g/n 2,4Ghz) e permite-lhe poupar o seu plano de dados móveis. Além disso, graças ao seu sistema operativo KaiOS, várias aplicações, incluindo as mais populares, estão originalmente instaladas no seu CORE-S4. Desta forma, pode aceder ao Facebook, WhatsApp,... assim que liga o telemóvel.

## Durabilidade

Concebido segundo o epítome dos valores CROSSCALL, o CORE-S4 encarna as promessas de durabilidade da marca e de um telemóvel capaz de acompanhá-lo durante muito tempo sem comprometer a sua utilização. Quer seja ao nível da autonomia, com uma bateria de 2300 mAh, uma resistência aos choques e às quedas ou ainda por ser à prova de água doce, salgada, com cloro, de poeira ou outras micropartículas. Durabilidade, fiabilidade e capacidade de reparação são as suas palavras-chave.

PT

## Ergonomia

Concebido num formato compacto (140x62x14,4mm) e leve (153g), o CORE-S4 cabe em todos os seus bolsos. O seu ecrã luminoso e o seu teclado monobloco retroiluminado permitem-lhe uma utilização fluida e agradável, mesmo com luvas. Um altifalante de 100 dB permite-lhe igualmente fazer chamadas (também em mãos-livres) claras e audíveis, mesmo num ambiente ruidoso, ao mesmo tempo que uma lanterna eficiente lhe permitirá orientar-se em zonas pouco iluminadas.
Compatível com a tecnologia X-LINK™*, o CORE-S4 está no centro de todo um ecossistema de acessórios** concebidos para simplificar o seu dia a dia. É simples, o CORE-S4 preenche todos os requisitos de um telemóvel ergonómico totalmente adaptado a todas as situações.

* Tecnologia Magconn / **Exceto X-MEMORY

# APRESENTAÇÃO DO TELEMÓVEL

## Apresentação do aparelho

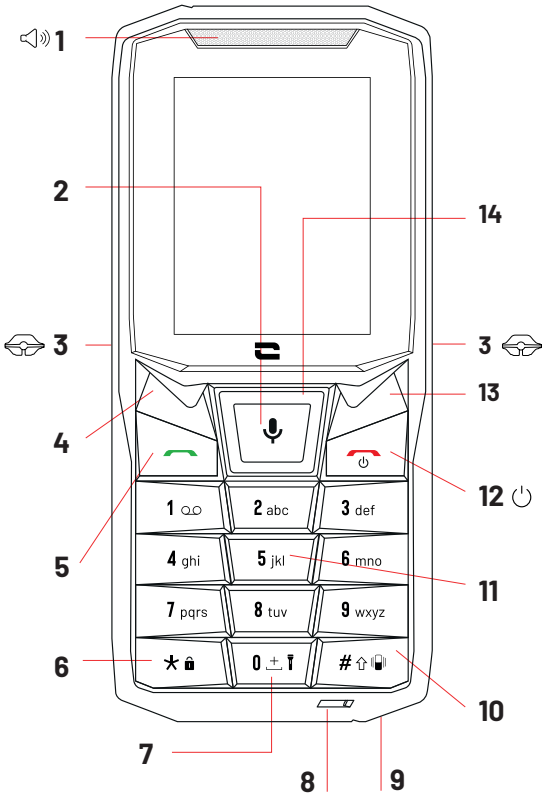


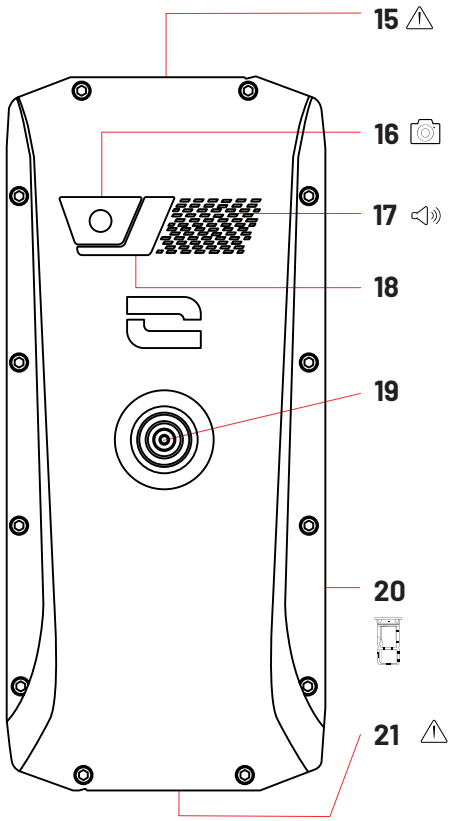


**1.** Altifalante
**2.** Menu / OK / Desbloquear / Gravador vocal (carregar durante alguns segundos)
**3.** Entalhes X-BLOCKER
**4.** Seleção esquerda / Notificações
**5.** Responder / Registo de chamadas
**6.** Bloquear o teclado (carregar durante alguns segundos) / Caracteres especiais
**7.** Lanterna (carregar durante alguns segundos)
**8.** Microfone
**9.** Passagem cabo de segurança (não fornecido)
**10.** Modo vibração (carregar durante alguns segundos / Minúscula - Maiúscula
**11.** Teclado / Marcação rápida (carregar durante alguns segundos)
**12.** Desligar / Ligar – Desligar / Voltar
**13.** Seleção direita / Contactos
**14.** Configurações de atalhos / Teclado direcional para navegação
**15.** Tomada para auscultadores (estanqueidade - fechar sempre bem!)
**16.** Câmara traseira 2MP
**17.** Altifalante 100 dB
**18.** Flash
**19.** X-LINK™* (fixação / carregamento / transferência de dados)
**20.** Espaço para cartões nano SIM ou micro SD
**21.** Porta micro USB (estanqueidade - fechar sempre bem!)

*Tecnologia Magconn

PT

## X-LINK™*

O SISTEMA INTELIGENTE DE FIXAÇÃO MAGNÉTICA

Este conector magnético situado, nas costas do seu telemóvel permite, num único gesto, fixá-lo e ligá-lo aos acessórios exclusivos X-LINK™*.
Em função dos acessórios utilizados, o X-LINK™* pode igualmente permitir carregar o seu telefone e/ou transferir dados.

## X-BLOCKER

SISTEMA DE FIXAÇÃO MECÂNICO REFORÇADO

Nas situações que requerem um apoio máximo, este acessório exclusivo fornecido com o seu telemóvel garante a fixação do seu telefone com os acessórios compatíveis (força de arrancamento 20Kg) Fixa-se facilmente aos entalhes laterais
do seu telemóvel. O seu revestimento de silicone reduz as vibrações causadas pelos choques.

Antes de iniciar qualquer atividade, verifique que o seu X-BLOCKER est´á perfeitamente inserido nos dois entalhes do telefone.

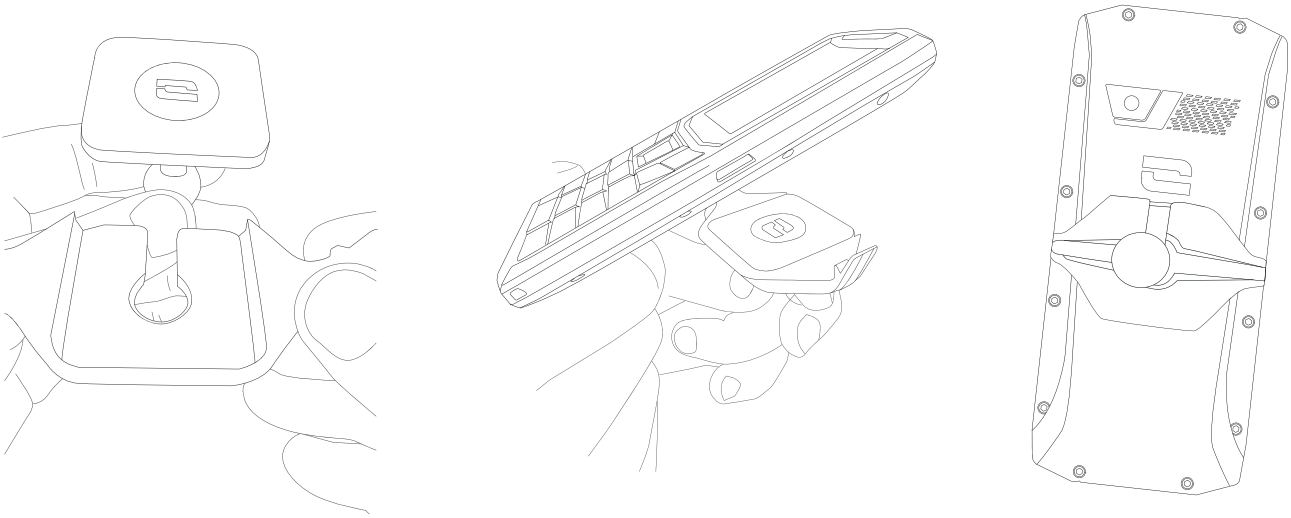

**Descubra toda a gama de acessórios compatíveis com o X-LINK™* e X-BLOCKER em www.crosscall.com**

*Tecnologia Magconn

# COLOCAÇÃO EM FUNCIONAMENTO DO SEU CORE-S4

## Instalação do cartão nano SIM/micro SD

**1**. Confirme que o seu aparelho está desligado. Se esse não for o caso, desligue-o pressionando o botão de ligar/desligar

**2.** Ejete a gaveta para cartões nano SIM/ micro SD com a ajuda da ferramenta de ejeção fornecida, inserindo-a no orifício previsto para esse efeito, como abaixo indicado.

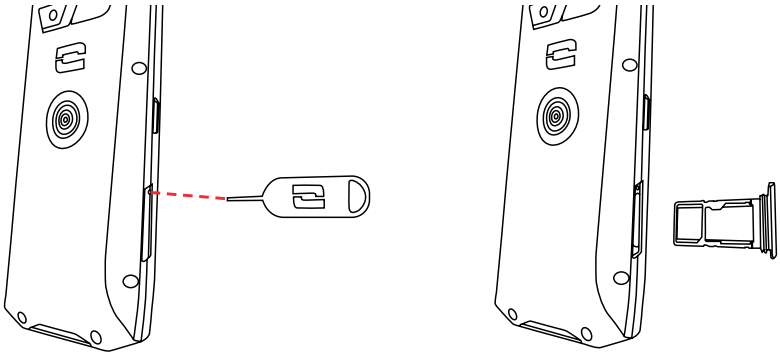

**3.** Retire completamente a gaveta.

**4**. Tem a possibilidade de instalar 2 cartões nano SIM (ou um cartão mna no Sim e um catão micro SD) no seu telefone.

**a.** Para garantir uma compatibilidade perfeita com os serviços das operadoras, convidamo-lo(a) a inserir do seu cartão nano SIM, com a face metálica para baixo, no compartimento mais pequeno (SIM 1).

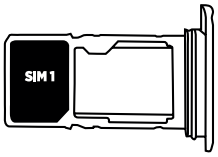


**b.** Se desejar, insira o segundo cartão nano SIM e/ou um cartão micro SD de 64Gb no máximo), com a face metálica para baixo, no compartimento maior (SIM 2).

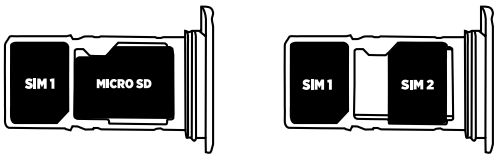


**5.** Voltar a colocar a bandeja no telefone:

**a.** Confirme que os cartões estão corretamente alinhados.

**b.** Confirme que a bandeja está corretamente alinhada com a ranhura do telemóvel quando a inserir.

**c.** Insira a bandeja e empurre-a, conforme mostrado acima.

**Atenção:** Para garantir a estanquidade do telemóvel, certifique-se de que a bandeja está completamente inserida e bloqueada.

PT

## Ligar/desligar o telemóvel

PT

Prima longamente o botão Ligar/Desligar do telefone e aguarde alguns segundos até que o ecrã se ilumine.

Quando liga o telemóvel pela primeira vez ou após uma reinicialização dos dados, siga as instruções no ecrã para configurar o aparelho.

Depois de este ligar, o botão pode igualmente servir para:

- Recusar uma chamada / Desligar a chamada
- Apagar, reiniciar ou bloquear o seu telemóvel através de uma pressão longa.
- Limpar a memória do seu aparelho através de uma pressão longa.
- «Voltar» através de uma pressão curta
- Apagar o texto através de uma pressão curta ou longa
- Ativar o ecrã do seu telemóvel quando este se encontra em stand-by.

## Instalação do cabo de segurança* (leash)

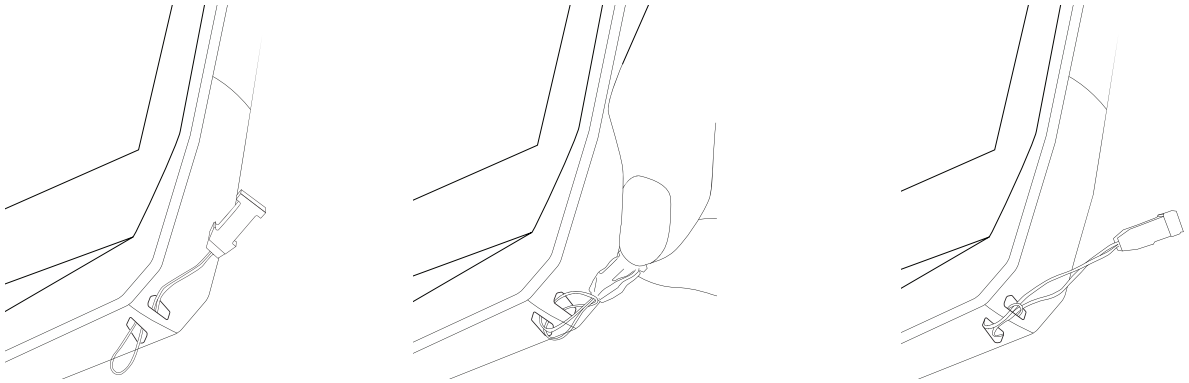

* Cabo de segurança não incluído

## Criar/Ligar a sua conta KaiOS

Agora que o seu CORE-S4 está inicializado, pode criar ou ligar a sua conta KaiOS para poder aceder, entre outros, ao KaiOS Store que lhe permite transferir as aplicações. Para isso:

- No ecrã inicial, ligue na tecla central do seu telemóvel para aceder ao **Menu**
- Selecione a aplicação **«Definições»**
- No submenu **«Conta»**, clique em **«Conta KaiOS»**.
- Clique em **«Criar conta»** se ainda não possuir uma conta, ou em **«Iniciar sessão com telefone»** ou **«Iniciar sessão com e-mail»** se já possuir uma conta.
- Siga as instruções no ecrã, ao preencher as informações solicitadas.

## Ligar a sua conta Google

Tem igualmente a possibilidade de adicionar a sua conta Google ao seu CORE-S4. Para isso:

- No ecrã inicial, clique na tecla central do seu telemóvel para aceder ao **Menu**
- Selecione a aplicação **«Definições»**
- No submenu **«Conta»**, clique em **«Adicionar conta»**.
- Selecione **«Google»**.
- Insira os seus códigos para ligar.

PT

# Importar os seus contactos

## A partir de uma conta Google

Depois de adicionar a sua conta Google ao seu telefone, pode importar os seus contactos guardados nesta conta. Para isso:

- No ecrã inicial, clique na tecla central do seu telemóvel para aceder ao **Menu**
- Selecione a aplicação **«Definições»**
- No submenu **«Conta»**, clique em a sua conta Google.
- Selecione **«Contactos»**. Pode igualmente optar por importar a sua agenda e os seus e-mails.

## A partir do cartão de memória / Gmail / Outlook

- No ecrã inicial, clique na tecla de seleção direita do seu telemóvel para aceder à interface **«Contactos»**.
- Clique de novo na tecla de seleção direita para selecionar **«Opções»**, e selecione **«Definições»**
- Percorra as diferentes opções para baixo e selecione **«Importar contactos»**.
- Escolha a opção que deseja entre **«Cartão de memória»**, **«Gmail»**, e **«Outlook»**.

## Conselhos para a utilização do CORE-S4 na água

Após a imersão na água do mar, deve passar o seu telemóvel por água doce. Seque cuidadosamente as tampas e ligações.
É possível que as fendas o altifalante e do microfone estejam obturadas pela água.
Aguarde alguns minutos antes de efetuar uma chamada para recuperar um funcionamento ideal.

## Conselhos e precauções a tomar para carregar a sua bateria

1. Abra a tampa anti-poeira e ligue o cabo e o adaptador de alimentação fornecido no seu pack através da porta USB-A. Ligue depois a outra extremidade do cabo à porta micro USB do seu telefone.
2. Ligue o cabo e o adaptador de alimentação à tomada elétrica.
3. Quando a bateria estiver completamente carregada, desconecte o telemóvel do carregador. Primeiro desconecte o carregador do aparelho e, em seguida, desconecte-o da tomada elétrica de parede.

Nunca carregue o seu telefone utilizando a ligação magnética X-LINK™* e a ligação USB juntas, o que poderia resultar num encurtamento da duração de vida dos seus aparelhos.

A bateria está incorporada no telefone e não é amovível. Não retire a bateria.

- Para não desgastar prematuramente a bateria do seu dispositivo, recomenda-se que respeite as regras de utilização em cada ciclo de carregamento. Para isso, é preferível carregar a sua bateria a partir do momento em que esta atinge os 20 % e evitar carregá-la quando ultrapassar os 80 %, em vez de realizar ciclos de carregamentos completos (de 0 a 100 %).

PT

- Utilize unicamente um carregador e um cabo aprovados e compatíveis com o seu telefone. A utilização de carregadores ou cabos não aprovados pode provocar a explosão da bateria ou danos no telefone.

- Evite utilizar o telemóvel durante o carregamento. Não cubra telemóvel nem o adaptador elétrico.

- Uma ligação incorreta do carregador poderá danificar gravemente o seu telemóvel. Todos os danos causados por uma utilização indevida não são cobertos pela garantia.

- Remova o carregador da tomada elétrica quando o telefone não estiver a carregar.

- É possível que o telemóvel não ligue de imediato se o carregar com uma bateria esgotada. Após um determinado tempo de carga, o telemóvel liga normalmente.

PT

- Se a alimentação em correta alternada (CA) for mais fraca, o tempo de carregamento poderá ser maior.

- Se utilizar carregadores não convencionais, como computadores, o tempo de carregamento poderá ser maior.

- O tempo de carregamento pode variar dependendo da temperatura ambiente e do nível de bateria restante.

- O telemóvel pode ser carregado em toda a segurança a uma temperatura compreendida entre 0 °C e 40 °C. O carregamento com temperaturas inferiores a 0 °C ou acima de 40 °C pode comprometer o desempenho da bateria e reduzir a respetiva duração de vida. Uma carga prolongada a temperaturas extremas danificará a bateria.

- Durante a carga, o telemóvel e carregador podem aquecer. Este fenómeno é perfeitamente normal e não deverá diminuir a duração de vida nem os desempenhos do telemóvel. Se a bateria ficar mais quente que o normal, interrompa o carregamento. Coloque o telefone em local fresco e deixe arrefecer. Evite o contacto prolongado com a superfície do seu telemóvel em caso de aquecimento.

# TECLADO E ATALHOS DO CORE-S4

No ecrã inicial, pode facilmente aceder a um grande número de funcionalidades graças às teclas do bloco de navegação ou às teclas físicas.

## Bloco de navegação

No ecrã inicial, clique na tecla de navegação alta para aceder ao atalhos dos ajustes.

Neste ecrã pode controlar:

- Lanterna
- Luminosidade do ecrã
- Modo de voo
- Wi-Fi
- Dados móveis
- Bluetooth
- Os seus toques e alertas/Modo vibração e silencioso

No ecrã inicial, clique na tecla de navegação esquerda para aceder rapidamente a certas aplicações (lista de aplicações não configurável).

Terá acesso rápido no ecrã a:

- WhatsApp
- Facebook
- YouTube
- Google Maps
- Google Search

De forma mais geral, independentemente da página onde se encontrar, as 4 teclas do bloco de navegação permitem-lhe deslocar-se de baixo para cima e da esquerda para a direita.

PT

## Teclas de seleção

No ecrã inicial, clique na tecla de seleção esquerda para aceder às suas notificações.

No ecrã pode:

- Consultar as suas notificações
- Eliminar determinadas notificações
- Eliminar todas as suas notificações

De forma mais geral, esta tecla permite-lhe selecionar a função indicada no canto inferior esquerdo do seu ecrã.

No ecrã inicial, clique na tecla de seleção direita para aceder aos seus contactos.

No ecrã pode:

- Consultar os seus contactos
- Importar contactos
- Adicionar contactos

De forma mais geral, esta tecla permite-lhe selecionar a função indicada no canto inferior direito do seu ecrã.

PT

## Tecla central

No ecrã inicial, clique na tecla central do seu telemóvel para aceder ao **Menu**

Uma pressão longa nesta tecla permite-lhe aceder diretamente ao gravador vocal do seu telefone.

De uma forma mais gral, esta tecla permite-lhe selecionar a função/aplicação para a qual aponta no ecrã.

Quando o seu telemóvel se encontra em stand-by, esta tecla permite-lhe desbloqueá-lo num clique.

PT

## Teclas de chamada

No ecrã inicial, clique na tecla telefone verde do seu telemóvel para aceder ao **Registo de chamadas** do seu telemóvel. Pode assim facilmente consultar as últimas chamadas que recebeu ou efetuou e as chamadas perdidas.

De forma mais geral, esta tecla permite-lhe atender o seu telemóvel ao receber uma chamada.

A tecla telefone vermelho do seu telemóvel permite-lhe, quanto a ela, realizar diferentes ações.
Ao efetuar uma pressão longa nesta tecla, pode:

- Ligar, desligar, iniciar ou desbloquear o seu telemóvel
- Limpar a memória do seu aparelho

De forma mais geral, esta tecla permite-lhe:
- Recusar uma chamada / Desligar a chamada
- «Voltar» através de uma pressão curta
- Ativar o ecrã do seu telemóvel quando este se encontra em stand-by.



PT

# Teclado numérico

## Marcação rápida

Tem a possibilidade de aceder à marcação rápida. O objetivo consiste em associar um número do seu teclado a um dos seus contactos favoritos, para poder contactá-lo rapidamente. Para isso:

- No ecrã inicial, clique longamente numa destas teclas para aceder à marcação rápida.
- Clique em **«Atribuir»** se desejar associar um dos seus contactos a esta tecla de marcação rápida.
- Escolha o contacto desejado e clique em **«Selecionar»**.

Pode assim definir um contacto em marcação rápida, diretamente a partir da sua lista de contactos. Para isso:

- Clique em **«Contactos»** no seu ecrã inicial
- Selecione o contacto em questão e clique em **«Opções»**
- Selecione **«Definições»**, e escolha **«Definir contactos de marcação rápida»**

De forma mais geral, estas teclas permitem-lhe escrever quando se encontra numa aplicação de texto ou marcar um número de telefone.

PT

## Caixa de mensagens

No ecrã inicial, prima longamente a tecla 1 para ligar à sua caixa de mensagens.

PT

## Partilhar de ligação

No ecrã inicial, prima longamente a tecla 5 ativar ou desativar a partilha de ligação.

## Lanterna

No ecrã inicial, prima longamente a tecla 0 para ativar ou desativar a lanterna.

De forma mais geral, esta tecla permite-lhe fazer um espaço quando redige um texto ou anotar um 0 quando marca um número.

### Ajuste do volume do telemóvel através de certas aplicações

Para ajustar de forma fácil e rápida o volume do seu telemóvel, para por exemplo ver um vídeo do YouTube:

- Clique na tecla 1 para diminuir o som
- Clique na tecla 3 para aumentar o som

### Captura de ecrã

Pode realizar uma captura de ecrã carregando simultaneamente na tecla * e # do seu telefone.

## Teclas * e #

### Desbloquear o seu telefone

Carregue continuamente na tecla * para bloquear o seu telefone.

PT

### Modo vibração/toque

Carregue continuamente na tecla # para passar do modo vibração para o modo toque e vice-versa.

De forma mais geral, esta tecla permite-lhe mudar de teclado Minúscula —> Maiúscula —> Numérico quando escreve um texto.

PT

## Redigir texto

Numa aplicação que necessite que escreva texto:

- As teclas do teclado numérico permitem-lhe inserir letras
- A tecla # permite-lhe mudar de teclado:
  - Minúscula
  - Maiúscula
  - Numérico
  - Preditivo (equivalente ao T9, escrita inteligente)
- A tecla * permite-lhe aceder à pontuação e aos emojis
- A tecla central permite-lhe efetuar uma quebra de linha

# UTILIZAÇÃO DO TELEMÓVEL

## Chamadas telefónicas

### Compor um número

**1.** No ecrã inicial, insira o número de telefone que pretende contactar com as teclas do teclado numérico.

**2.** Clique em ou para iniciar a chamada.

### A partir do registo de chamadas

**1**. A partir do registo de chamadas, clique em para abrir o seu registo de chamadas.

**2.** Selecione o número/contacto a quem pretende ligar percorrendo a lista com as teclas de navegação.

**3.** Clique em ou para iniciar a sua chamada.

### A partir da lista de contactos

**1**. No ecrã inicial, clique na tecla de seleção direita para abrir o seu menu **Contactos.**

**2.** Selecione o contacto a quem pretende ligar percorrendo a lista com as teclas de navegação.

**3.** Clique em **«Selecionar > Ligar»** carregando duas vezes na tecla central ou clique diretamente na tecla de chamada verde.

### VoLTE / VoWIFI

PT

O seu CORE-S4 permite-lhe efetuar chamadas VoLTE* ou VoWIFI*. Para isso:

- Clique na tecla central do seu telemóvel para aceder ao **Menu**
- Selecione a aplicação **«Definições»**
- No submenu **«Rede e conectividade»**, clique em **«VoLTE / VoWIFI».**
- Verifique se cada opção está ativada.

* Consoante a sua operadora

**Receber chamadas**

Quando recebe uma chamada, pressione para atender a chamada.

Quando recebe uma chamada, pressione para rejeitar a chamada.

PT

## Contactos

### Criação manual de um contacto

**1**. No ecrã inicial, clique na tecla de seleção direita para abrir o seu menu **Contactos**.

**2.** Clique na tecla de seleção esquerda para selecionar **«Novo».**

**3.** Escolha o local de armazenamento do seu contacto:
- Ou na memória interna do seu telefone
- Ou diretamente no seu cartão SIM

**4.** Insira as informações solicitadas e carregue na tecla central para **«Guardar».**

**Adicionar um contacto a partir de uma chamada recebida**

**1**. A partir do registo de chamadas, clique em para abrir o seu registo de chamadas.

**2.** Selecione o número que pretende gravar como contacto percorrendo a lista com as teclas de navegação.

**3.** Clique na tecla de seleção direita para escolher **«Opções».**

**4**. Selecione **«Criar novo contacto»** e escolha o local de armazenamento do seu contacto:
- Ou na memória interna do seu telefone
- Ou diretamente no seu cartão SIM

**5.** Insira as informações complementares do número e carregue na tecla central para **«Guardar».**

## Mensagens
### Enviar uma mensagem

**1**. Clique na tecla central para aceder ao Menu principal do telemóvel.

**2.** Clique na aplicação **Mensagens**

**3.** Clique na tecla de seleção esquerda para selecionar **«Nova»**.

**4**. Insira o nome do contacto a quem pretende enviar a mensagem ou clique na tecla de seleção direita **«Adicionar»** para percorrer a sua lista de contactos.

**5.** Percorra a zona de composição com as teclas de navegação para redigir a sua mensagem

**6.** Envie a mensagem carregando na tecla de seleção esquerda **«Enviar»**.

PT

### Visualizar as mensagens

**1**. Clique na tecla central para aceder ao Menu principal do telemóvel.

**2.** Clique na aplicação **Mensagens**

**3.** Percorra as mensagens recebidas com as teclas de navegação.

## Câmara fotográfica

Com a câmara fotográfica do seu CORE-S4 pode tirar fotos ou gravar vídeos. Para isso:

**1**. Clique na tecla central para aceder ao Menu principal do telemóvel.

**2.** Clique na aplicação **Câmara**

**3.** Carregue na tecla esquerda do teclado direcional para passar para o modo de vídeo. Carregue na tecla direita do teclado direcional para passar para o modo de fotografia.

**4**. Enquadre o seu objeto no ecrã e carregue na tecla central para tirar a fotografia ou iniciar o vídeo.

**5.** A sua fotografia ou o seu vídeo será automaticamente guardado(a) na **Galeria**.

## Galeria
### Visualizar as imagens/os vídeos

**1**. Clique na tecla central para aceder ao Menu principal do telemóvel.

**2.** Clique na aplicação **Galeria**

**3.** Selecione uma imagem ou um vídeo.

### Eliminar as imagens ou os vídeos

**1.** Na Galeria, selecione uma imagem ou um vídeo e carregue na tecla de seleção direita Opções.

**2.** Clique em «**Eliminar**» e confirme a eliminação clicando na tecla de seleção direita «Eliminar».

### Partilhar as imagens ou os vídeos

**1.** Na Galeria, selecione uma imagem ou um vídeo e carregue na tecla de seleção direita Opções.

**2.** Clique em «**Partilhar**» e selecione a opção de partilha que pretende.

PT

## Transferir ficheiros para um PC

Antes de ligar o seu telemóvel pela 1.ª vez para transferir ficheiros para o seu computador tem de ativar o «Armazenamento USB» nos parâmetros.
Para isso:

- Clique na tecla central do seu telemóvel para aceder ao **Menu**
- Selecione a aplicação «**Definições**»
- No submenu «**Armazenamento**», clique em «**Armazenamento USB**»
- Clique em «**Ativado**» para ativar esta função.

Depois de ativar esta função, só tem de ligar o seu CORE-S4 ao computador com o cabo micro-USB ou X-LINK™* para poder aceder aos ficheiros que se encontram no seu telemóvel.

Não desconecte o cabo micro-USB do aparelho durante a transferência de dados. Isto pode provocar a perda de dados e/ou danos no aparelho.

## Navegador

Ligue-se à Internet para procurar informações.

**1**. No ecrã inicial, clique na tecla de navegação esquerda para aceder rapidamente à aplicação **Google Search**.

**2.** Clique na aplicação **Google Search**

PT

## Conectividade

Em **«Definições > Rede e conectividade»** encontrará tudo o que está relacionado com a conectividade do seu telemóvel:

- Ativar / Desativar o modo de voo
- Ativar / Desativar os seus dados móveis (para evitar ultrapassar os pacotes de dados, por exemplo).
- Ativar / Desativar o Wi-Fi
- Ativar / Desativar o Bluetooth
- Ativar / Desativar a Geolocalização
- Gerir os SIM do seu telemóvel
- Gerir as funções VoLTE/VoWIFI
- Ativar / Desativar a partilha de ligação.

Não se esqueça de que algumas configurações das funções de conectividade estão disponíveis como atalho no seu ecrã inicial se carregar na tecla de navegação para cima. Pode gerir, de forma simples e fácil:

- Modo de voo
- Wi-Fi
- Dados móveis
- Bluetooth

## Limpar a memória

Tem a possibilidade de limpar, de forma fácil e simples, a memória do seu aparelho.

Para isso, entre em **«Definições > Armazenamento»** e carregue em **Limpar armazenamento.** Em seguida escolha a aplicação que pretende limpar e carregue em **«Limpar > Eliminar».**

**Atenção**: esta ação eliminará todos os dados na memória interna do seu telefone.

Antes de efetuar a limpeza de uma das suas aplicações, certifique-se de que guardou todos os dados importantes armazenados no aparelho porque estes serão eliminados definitivamente.

## Reiniciar o telemóvel

Para repor a configuração de fábrica do seu aparelho, entre em «**Definições > Dispositivo > Informações do dispositivo**» e clique em «**Repor telefone > Repor**».

**Atenção**: esta ação eliminará todos os dados na memória interna do seu telefone.

Antes de efetuar a reposição, certifique-se de que guardou todos os dados importantes armazenados no aparelho. O aparelho reiniciará automaticamente.

PT

## Atualizações do sistema

As atualizações são alterações efetuadas à versão do programa instalada inicialmente no seu telefone para reparar potenciais bugs.

# PERSONALIZAÇÃO DO TELEFONE

## Som

Em «**Definições > Personalização > Som**», pode:

- Ajustar os diferentes volumes sonoros do seu aparelho para multimédia, toques e alertas e do seu alarme.
- Escolher o toque e o tom dos alertas de notificações do seu telefone ou ativar/desativar o modo vibração.
- Gerir os outros sons do telefone: o som do teclado e o da câmara.

Não se esqueça de que algumas configurações estão disponíveis como atalho no seu ecrã inicial se carregar na tecla de navegação para cima. Pode gerir, de forma simples e fácil, o volume dos toques e alertas e alternar entre o modo de toque e o modo vibração ou silencioso (ou vice-versa).

## Visualização

Em «**Definições > Personalização > Ecrã**», pode:

- Personalizar o fundo do seu ecrã, escolhendo uma imagem à sua escolha
- Ajustar a luminosidade do seu ecrã
- Personalizar tempo limite do protetor de ecrã. De facto, o telefone bloqueia-se automaticamente e passa para o modo de standby após um determinado período de inatividade para reduzir o consumo de energia e impedir ações involuntárias.
- Ativar / Desativar o bloqueio automático do teclado.

Não se esqueça de que algumas configurações estão disponíveis como atalho no seu ecrã inicial se carregar na tecla de navegação para cima.
Pode gerir, de forma simples e fácil, a luminosidade do seu ecrã.

## Notificações

Em **«Definições > Personalização > Notificações»,** pode:

- Escolher os parâmetros de exibição das suas notificações.
- Ativar / Desativar as notificações das suas diferentes aplicações instaladas no seu telemóvel.

## Data e hora

Em **«Definições > Personalização > Data e hora»,** pode:

- Ativar / Desativar a sincronização automática do telemóvel que lhe fornece a hora e a data automaticamente em função do fuso horário da sua rede.
- Configurar a hora e a data manualmente se a sincronização automática estiver desativada
- Escolher o seu fuso horário
- Escolher o formato da hora (24 horas / 12 horas)
- Ativar / Desativar o relógio no seu ecrã inicial.

## Idiomas

Em **«Definições > Personalização > Idioma»,** pode escolher o idioma do seu telemóvel.

# MEDIDAS DE SEGURANÇA

## Informações relativas à segurança geral

A não observância das instruções de segurança podem provocar um incêndio, choque elétrico, ferimentos, ou danos no telemóvel ou qualquer outro bem. Leia todas as instruções de segurança abaixo antes de utilizar o telemóvel.

- Desligue sempre o telemóvel quando a sua utilização é proibida, poderá provocar interferências ou representar um perigo.

- Evite qualquer exposição aos campos magnéticos.

- Desligue o telemóvel nos aviões e aeroportos quando o solicitem.

- Desligue o seu telemóvel quando se encontrar perto de aparelhos eletrónicos de alta precisão. O telemóvel poderá alterar os desempenhos deste tipo de aparelhos.

- Não coloque o telemóvel nem os respetivos acessórios em recipientes que produzam um campo magnético potente.

- Não deixe dispositivos de armazenamento de dados magnéticos perto do telemóvel. A radiação emitida pelo telemóvel pode apagar as informações aí armazenadas.

PT

- Mantenha o telemóvel protegido da luz direta do sol. Não exponha o seu telemóvel a temperaturas elevadas e não o utilize na presença de gases inflamáveis (por exemplo, numa estação de serviço).

- Mantenha o seu telemóvel a uma distância mínima de 15 mm do seu corpo quando efetua chamadas.

- As peças pequenas podem apresentar um risco de asfixia.

- O seu telemóvel pode emitir um som estridente.

- Evite os choques ou danos no seu telemóvel.

- Determinadas peças do telemóvel são feitas de vidro. O vidro pode partir-se caso o telemóvel caia numa superfície dura ou sofra um impacto. Se o vidro partir, não toque nas peças em vidro do telemóvel e não tente remover o vidro partido do telemóvel. Não utilize o seu telemóvel enquanto o vidro não for substituído por um funcionário autorizado.

- Não tente desmontar o telemóvel nem os acessórios. A manutenção ou reparação do telemóvel só devem ser confiadas a pessoal qualificado.

- A tomada elétrica deve estar situada perto do telemóvel e facilmente acessível.

- Respeite todas as leis e regulamentos relativos à utilização do telemóvel. Respeite a privacidade e os direitos dos outros quando utiliza o telemóvel.

- Siga as instruções deste manual sobre a utilização do cabo USB. Caso contrário, o seu telemóvel ou PC poderão ficar danificados.

- Limpe o telemóvel com um pano macio e seco. A menos que respeite as condições mencionadas abaixo em «Informações relativas à estanqueidade», não use água, álcool, sabão ou produtos químicos.

- Certifique-se de que faz uma cópia de segurança dos seus dados importantes. Uma reparação ou outros fatores podem provocar uma perda de dados.

- Não desconecte o telemóvel durante a transferência de ficheiros ou formatação da memória. Isso pode provocar uma falha no programa ou danificar os dados.

- Mantenha o telemóvel e o carregador fora do alcance das crianças. Não deixe que crianças utilizem o telemóvel ou o carregador sem supervisão.

- Este aparelho não está previsto para pessoas (incluindo crianças) cujas capacidades físicas, sensoriais ou mentais ou cuja falta de experiência ou de conhecimentos as impediriam de garantir uma utilização segura dos aparelhos, se não forem vigiadas ou até previamente iniciadas pela pessoa responsável pela segurança destas.

- Mantenha os acessórios pequenos do telemóvel fora do alcance das crianças para evitar qualquer risco de asfixia.

- Não permita que crianças ou animais de companhia mordam ou coloquem o aparelho na boca.

- Não modifique nem recondicione o telemóvel.

- Não exponha o telemóvel a chamas, explosões ou outras fontes de perigo.

- Desligue o seu telemóvel quando se encontrar perto de materiais ou de líquidos explosivos.

- O telemóvel só deve ser ligado a uma interface USB 2.0.

- A temperatura de funcionamento ideal está compreendida entre 0 °C e 40 °C. A temperatura de armazenamento ideal está compreendida entre 20 °C e 50 °C.

- Interrompa a utilização do aparelho em caso de sobreaquecimento ou se alguma das peças apresentar fissuras ou estiver partida.

- Não pressione o aparelho contra os olhos, orelhas ou qualquer outra parte do corpo nem o coloque na boca.

- Não utilize o flash próximo dos olhos de pessoas ou de animais.

- Utilize apenas os acessórios originais deste telemóvel e não instale a sua bateria noutro telemóvel.

## Informações relativas à estanqueidade

- Acaba de adquirir um telemóvel em conformidade com o índice de proteção IP68. Para garantir uma utilização e uma estanqueidade ótimas, assegure-se de que todas as tampas e proteções que cobrem as aberturas e a capas estão corretamente fechadas.

- Não abra as tampas nem o compartimento do cartão SIM do aparelho se este estiver na água ou num ambiente muito húmido.

- Certifique-se de que as tampas não são danificadas quando as abre ou fecha. Assegure-se de que a junta não tem quaisquer resíduos, como areia ou poeira, para evitar danificar o aparelho.

- As tampas que cobrem as aberturas podem ficar frouxas em caso de queda ou impacto.

- Assegure-se de que todas as tampas estão corretamente alinhadas e bem fechadas.

- Se o aparelho tiver estado submerso em água ou se o microfone ou o altifalante estiver molhado, é possível que o som não esteja nítido durante uma chamada. É recomendado aguardar alguns minutos após a submersão do seu aparelho para que recupere a sua qualidade de áudio inicial. Assegure-se de que o microfone ou o altifalante está limpo e seco limpando-o com um pano seco.

- Se o aparelho for molhado com água salgada ou com cloro, enxague-o com água da torneira e seque-o com um pano macio e limpo. Limpe cuidadosamente as tampas e ligações.

- Em determinadas condições, a resistência à água do aparelho pode implicar ligeiras vibrações. Estas vibrações, por exemplo quando o volume for ajustado para um nível alto, são completamente normais e não afetam o desempenho do telemóvel.

- Não retire a membrana estanque que cobre o microfone ou os altifalantes e não utilize uma ferramenta que possa danificá-la (pontiaguda, cortante, etc.).

- Não exponha o aparelho a partículas metálicas: estas podem acumular-se no altifalante do seu telemóvel devido ao íman integrado no seu componente. As partículas metálicas podem ser limpas com um pano macio. Em alternativa, pode colocar o dispositivo num saco plástico transparente.

- As variações de temperatura podem aumentar ou diminuir a pressão, o que pode alterar a qualidade do som. Se necessário, abra as tampas para evacuar o ar.

## Dispositivos médicos

- Desligue o telemóvel nos hospitais e noutras infraestruturas médicas que o solicitem.

- O seu telemóvel possui antenas de rádio que emitem campos eletromagnéticos. Estes campos eletromagnéticos podem interferir com os pacemakers ou outros dispositivos médicos.

- Caso use um pacemaker, mantenha uma distância de separação de, pelo menos, 20 cm entre este e o telemóvel.

- Mantenha o telemóvel no lado oposto ao implante.

- Caso considere que o seu telemóvel poderá estar a interferir com o seu pacemaker ou qualquer outro dispositivo médico, interrompa a sua utilização e consulte um médico para obter informações específicas sobre o seu dispositivo médico.

- Quando executar atividades repetitivas, como uma inserção de texto ou jogos no seu telemóvel, poderá sentir um desconforto ocasional nas mãos, braços, pulsos, ombros, pescoço ou noutras partes do corpo. Se sentir qualquer desconforto, interrompa a utilização do telemóvel e consulte um médico.

## Segurança rodoviária

- Respeite todas as normas e medidas de segurança relativas à utilização do aparelho quando conduz.

- Respeite todas as leis locais. Mantenha sempre as mãos livres para conduzir o veículo enquanto estiver ao volante. Ao volante, a segurança rodoviária deve ser a sua primeira preocupação.

- Pare na berma e estacione antes de efetuar ou receber uma chamada, caso as condições de trânsito o requeiram.

- Os sinais de radiofrequência podem perturbar alguns sistemas eletrónicos presentes no seu veículo, como o autorrádio ou o equipamento de segurança.

- Caso o seu veículo estiver equipado com um airbag, certifique-se de que não dificulta o seu acesso colocando um equipamento sem fios portátil ou fixo na frente. Caso contrário, corre o risco de impedir a abertura do airbag e provocar ferimentos graves. É proibido utilizar o telemóvel enquanto conduz.

- Quando ouvir música, certifique-se de que mantém o volume a um nível razoável para que consiga perceber que está a acontecer ao seu redor. Este ponto é particularmente importante quando está perto de uma estrada.

- O facto de utilizar o telemóvel em determinadas circunstâncias pode distraí-lo e pode causar uma situação de perigo. Respeite todas as regras que proíbem ou limitam a utilização do telemóvel ou dos auscultadores (abstendo-se, por exemplo, de enviar SMS ao volante ou utilizar auscultadores quando anda de bicicleta).

- É proibido utilizar o telemóvel enquanto conduz.

## Alimentação e carregamento

- Não mande o seu telemóvel para o fogo

- Não provoque curto-circuito

- Não o exponha a temperaturas superiores a 60 ºC / 140 °F.

- Recicle a bateria de acordo com as normas em vigor.

- Carregue o telemóvel usando o cabo USB e o adaptador fornecidos. A utilização de um adaptador ou de um cabo incompatível pode danificar definitivamente o seu telemóvel.

- O adaptador deve ser ligado perto do telemóvel e ser de fácil acesso.

- A utilização de cabos ou de carregadores danificados ou o carregamento na presença de humidade podem provocar um choque elétrico.

- O adaptador elétrico destina-se exclusivamente a uma utilização em espaços interiores.

- A tomada elétrica deve estar facilmente acessível. A tomada não deve ser bloqueada durante a utilização.

- Para desconectar totalmente o telemóvel da alimentação elétrica, desligue o seu carregador da tomada de parede.

- Os adaptadores elétricos podem ficar quentes durante uma utilização normal e um contacto prolongado pode causar lesões.

- Certifique-se sempre de que existe uma ventilação suficiente à volta dos adaptadores durante a sua utilização.

- A ventilação não deve ser obstruída ao tapar os orifícios de arejamento com objetos (jornais, toalhas, cortinas, etc.) para evitar sobreaquecimento e avarias. Mantenha um espaço livre de, pelo menos, 10cm à volta do telemóvel.

- O telemóvel deve ser utilizado em zonas de clima temperado.

- Não insira nem retire uma porta USB com as mãos molhadas, já que isso pode provocar um risco de choque elétrico.

- Como o telemóvel está equipado com uma bateria recarregável interna, não exponha o produto a um calor excessivo (sol, fogo, etc.).

- Evitar a utilização do conector para efetuar diversas ações em simultâneo e certifique-se de que os terminais da bateria não tocam em nenhum elemento condutor, como metais ou líquidos.

## Proteção auditiva

Este telemóvel respeita a regulamentação em vigor em termos de limitação do volume de saída máximo. Uma escuta prolongada com auscultadores num volume elevado pode provocar perda de audição!

- Interrompa a utilização do aparelho ou baixe o volume se sentir os ouvidos a zumbir.

- Não ajuste o volume no máximo, os profissionais de saúde desaconselham a exposição prolongada a níveis sonoros elevados.

- Utilize os auriculares corretamente, uma vez que uma pressão sonora excessiva oriunda destes ou de auscultadores pode provocar perdas de audição.

• Para prevenir qualquer dano auditivo, evite ouvir música durante muito tempo com um volume elevado.

• Utilize apenas os auriculares fornecidos com o seu telemóvel.

## Proteção do ambiente

• Certifique-se de que respeita a regulamentação local em matéria de eliminação de resíduos quando descarta a embalagem, a bateria ou o telemóvel usados. Coloque-os num ponto de recolha para que sejam corretamente reciclados. Não coloque os telemóveis nem as baterias usadas no caixote do lixo doméstico.

• Coloque as baterias de lítio usadas que não quer guardar nos pontos previsto para o efeito. Não coloque no lixo. Não coloque telemóveis nem baterias usadas no caixote do lixo doméstico.

PT

A bateria apresenta um risco de explosão caso a substitua por um modelo desadequado. Elimine as baterias gastas de acordo com as instruções.

## Limpeza e manutenção

• Desligue o telemóvel antes de qualquer limpeza ou manutenção. O carregador deve ser desconectado da tomada. O telemóvel e o carregador devem ser desconectados a fim de evitar qualquer choque elétrico ou curto-circuito da bateria ou do carregador. Feche as tampas.

• Não limpe o telemóvel nem o carregador com substâncias químicas (álcool, benzeno), agentes químicos ou de limpeza abrasivos para não danificar as peças nem provocar uma avaria. O aparelho pode ser limpo com um pano macio antiestático e ligeiramente húmido ou com água da torneira seguindo as instruções que se encontram nas INFORMAÇÕES RELATIVAS À ESTANQUEIDADE, página 221-222.

• Não raspe e não altere o telemóvel, visto que as substâncias incluídas na tinta podem causar uma reação alérgica. Se tal reação ocorrer, interrompa imediatamente a utilização do telemóvel e consulte um médico.

• Elimine o pó da tomada elétrica e mantenha esta última seca para evitar qualquer risco de incêndio.

• Se o telemóvel ou um dos seus acessórios não funcionar corretamente, contacte o seu prestador de serviços local.

• Não desmonte o telemóvel ou os acessórios por si próprio.

### Chamadas de emergência

Em caso de emergência, se o telemóvel estiver ligado e se o utilizador se encontrar na área de cobertura da rede, o telemóvel pode ser usado para se fazer uma chamada de emergência. Contudo, os números de emergência podem não estar acessíveis em todas as redes. Nunca confie apenas no telemóvel para efetuar chamadas de emergência.

### Recomendações para a redução da exposição do utilizador às radiações

- Utilize o seu telemóvel em zonas de cobertura da sua rede, de forma a diminuir a quantidade de radiação recebida (nomeadamente nos parques subterrâneos ou em trajetos de carro e de automóvel).
- Utilize o seu telemóvel com boas condições de receção (ou seja: apresentação do número máximo de traços de rede).
- Utilize o kit mãos-livres.
- Durante uma chamada, afaste o telemóvel da barriga de mulheres grávidas e da parte inferior do abdómen de adolescentes.
- As crianças e adolescentes devem fazer uma utilização razoável de telemóveis, evitando as comunicações noturnas e limitando a frequência e duração das chamadas.

PT

## INFORMAÇÕES ADICIONAIS

### Conformidade

CE

- A CROSSCALL confirma que este aparelho cumpre as recomendações de base e as outras medidas pertinentes indicadas na diretiva 2014/53/UE. A última versão aplicável da Declaração de Conformidade pode ser consultada no site: https://docs.crosscall.com/public/CERTIFICAT/CORE-S4_CERTIFICATE-OF-CONFORMITY_INTERNATIONAL.pdf.

• Restrições relativas à banda de 2,4 GHz: Noruega : este subparágrafo não se aplica à zona geográfica situada num raio de 20 km do centro de Ny-Ålesund. Restrições relativas à banda de 5 GHz: segundo o artigo 10, parágrafo 10, da diretiva 2014/53/UE, a embalagem indica que este equipamento hertziano está sujeito a determinadas restrições quando é comercializado na Bélgica (BE), Bulgária (BG), República Checa (CZ), Dinamarca (DK), Alemanha (DE), Estónia (EE), Irlanda (IE), Grécia (EL), Espanha (ES), França (FR), Croácia (HR), Itália (IT), Chipre (CY), Letónia (LV), Lituânia (LT), Luxemburgo (LU), Hungria (HU), Malta (MT), Países Baixos (NL), Áustria (AT), Polónia (PL), Portugal (PT), Roménia (RO), Eslovénia (SL), Eslováquia (SK), Finlândia (FI), Suécia (SE), Reino Unido (UK), Turquia (TR), Noruega (NO), Suíça (CH), Islândia (IS) e Liechtenstein (LI).

## Faixas de frequências e potência

- Faixa de frequências utilizada pelo equipamento hertziano: determinadas faixas podem não estar disponíveis em todos os países ou em todas as regiões. Contacte o operador local para obter mais informações.
- Frequência máxima do sinal de rádio emitido na faixa de frequências onde o equipamento hertziano funciona: a potência máxima para todas as faixas é inferior ao valor limite mais elevado indicado na norma harmonizada associada. Os limites nominais das faixas de frequências e da potência de transmissão (radiada e/ou por condução) aplicáveis a este equipamento hertziano são os seguintes:

| Faixas | Frequência | potência máxima |
|---|---|---|
| GSM850 | 824MHz-894MHz | 34dBm |
| GSM900 | 880MHz-960MHz | 34dBm |
| GSM1800 | 1710MHz-1880MHz | 30,5dBm |
| GSM1900 | 1850MHz-1990MHz | 30,5dBm |
| WCDMA B1 | 1920MHz-2170MHz | 23,5dBm |
| WCDMA B2 | 1850MHz-1990MHz | 24dBm |
| WCDMA B5 | 824MHz-894MHz | 24dBm |
| WCDMA B8 | 880MHz-960MHz | 24dBm |
| LTE B1 | 1920MHz-2170MHz | 22,5dBm |
| LTE B3 | 1710MHz-1880MHz | 22dBm |
| LTE B5 | 824MHz-894MHz | 23dBm |
| LTE B7 | 2500MHz-2690MHz | 22,5dBm |
| LTE B8 | 880MHz-960MHz | 23dBm |
| LTE B20 | 791MHz-862MHz | 22,5dBm |
| LTE B28 | 703MHz-803MHz | 23dBm |
| WIFI 2,4GHz | 2400MHz-2483,5MHz | 17,5dBm |
| Bluetooth | 2400MHz-2483,5MHz | 8dBm |

## Informações relativas aos acessórios e softwares

Recomendamos a utilização dos seguintes acessórios:

| ACESSÓRIO | MODELO | DADOS TÉCNICOS |
|---|---|---|
| | Marca registada: Crosscall<br>Modelo: 1901060199022 | Nome do modelo: CH-51E<br>Tensão de entrada: 100-240V~<br>Frequência de entrada CA: 50/60Hz<br>Tensão de saída: 5,0V ⎓<br>Corrente de saída: 1,0A<br>Potência de saída: 5,0W<br>Desempenho médio em modo ativo: 75,10 %<br>Desempenho médio com carga baixa (10 %): 71,01 %<br>Consumo de energia sem carga: 0,037W |
| | Ref.ª Crosscall: 1907080199206 | IPX4 |
| | Ref.ª Crosscall: 1908140199596 | USB-A / micro USB<br>1m |

A versão do software do produto é L1840.X.XX.XX.XXXX (em que X=0 a 9, A a Z, representando as atualizações na experiência do utilizador, patches de segurança, etc.). As atualizações do software são publicadas pelo fabricante para corrigir os erros ou melhorar algumas funcionalidades após o lançamento do produto. Todas as versões do software publicadas pelo fabricante foram verificadas e respeitam sempre a regulamentação aplicável.
Todos os parâmetros de radiofrequência (por exemplo, a faixa de frequências e a potência de saída) não são acessíveis ao utilizador e não podem ser alteradas por este.
As últimas informações sobre os acessórios e software encontram-se disponíveis na Declaração de Conformidade, disponível no site:
https://docs.crosscall.com/public/CERTIFICAT/CORE-S4_CERTIFICATE-OF-CONFORMITY_INTERNATIONAL.pdf.

## Taxa de Absorção Específica (DAS)

- Este aparelho respeita as diretivas relativas à exposição às radiofrequências quando utilizado na proximidade da cabeça ou a uma distância mínima de 5 mm do corpo. Segundo as diretivas da ICNIRP (Comissão Internacional de Proteção contra as Radiações não Ionizantes), o limite da DAS é, em média, de 2 W/kg para a cabeça e o tronco e de 4 W/kg para os membros num tecido celular de 10 g que absorva a maioria das frequências.

Valores máximos para este modelo :
- DAS de cabeça: 1,311 (W/kg) ==> valor limite autorizado: 2 (W/kg)
- DAS de corpo: 1,077 (W/kg) ==> valor limite autorizado: 2 (W/kg)
- DAS de membro: 2,712 (W/kg) ==> valor limite autorizado: 4 (W/kg)

## Direitos de autor

Este equipamento está reservado a um uso privado. Fazer a cópia de CDs ou descarregar músicas, vídeos ou fotos para revenda ou para qualquer outra finalidade comercial podem ser uma violação da lei de direitos de autor. Poderá ser necessária uma autorização para copiar ou guardar a totalidade ou parte de um documento, livro e/ou apresentação sujeito(a) à lei de direitos de autor. Certifique-se de que conhece todas as leis relativas à gravação e utilização do referido conteúdo no seu país e jurisdição.

# ANEXO

## Informações importantes

Para lhe proporcionar a melhor experiência, o telemóvel conecta-se regularmente a servidores de Internet e mensagens. Isso gera automática e inevitavelmente trocas de dados que podem ser cobradas com suplemento do seu plano tarifário existente ou deduzidas do seu saldo pré-pago.

Para evitar quaisquer problemas de faturação relacionados com serviços que utilizam a Internet, recomendamos vivamente que opte por um plano adequado que inclua um acesso ilimitado à Internet e à caixa de mensagens. Evite também alterar os parâmetros predefinidos por defeito. Se pretender, pode ligar-se a uma rede de Wi-Fi para melhorar o débito e a eficácia. Recomendamos que utilize uma rede de Wi-Fi quando usar o serviço de streaming ou descarregar jogos, vídeos ou filmes.

## Condições de garantia

O seu telemóvel, bem como a bateria e os acessórios que se encontram na embalagem, têm garantia contra qualquer defeito ou anomalia que possa dever-se à sua conceção ou fabrico ou avaria do equipamento, em condições normais de utilização, durante o período de garantia de trinta e seis (36) meses a partir da data de compra do seu telemóvel, como indicado na sua fatura original. A garantia expira automaticamente no fim desses trinta e seis (36) meses. O período de disponibilidade das peças sobresselentes indispensáveis à utilização dos produtos novos é de dez (10) anos a partir da data de fim de comercialização do produto.

Esta garantia não abrange:
- Os defeitos ou avarias declarados após o período de validade desta garantia;
- Os danos devido a um acidente, más condições meteorológicas, relâmpagos, incêndios, produtos químicos, sobretensão, utilização desadequada ou má manutenção do aparelho ou do acessório (ecrã partido, sujidade, alteração dos componentes internos do aparelho devido a uma exposição prolongada ou anormal a um elemento líquido) ou ao incumprimento das instruções que se encontram no guia de utilização;
- Qualquer desgaste normal que ocorra após a venda (nomeadamente arranhões, riscos, marcas e, em geral, danos provocados aos elementos externos do aparelho que não afetem o seu funcionamento);
- O telemóvel de um cliente ou de terceiros que tenham alterado o software inicialmente fornecido pelo fabricante;
- Qualquer modificação ou reparação efetuada por pessoas não autorizadas pela CROSSCALL, suas filiais ou o seu revendedor;

• A oxidação devido à inserção incorreta pelo cliente das tampas da porta USB ou da porta de áudio, que são essenciais para garantir a estanqueidade do produto;

Antes de contactar o nosso Serviço pós-venda, recomendamos que siga as instruções seguintes:
• Carregue totalmente a bateria;
• Atualize o software ou restaure as configurações de fábrica para formatar o telemóvel (para reiniciar os parâmetros predefinidos: no Menu do seu telemóvel carregue em **Definições > Dispositivo > Informações do dispositivo > Repor telefone**)

**AVISO:** TODOS os dados do utilizador do utilizador do telemóvel (contactos, fotos, mensagens, ficheiros e aplicações descarregadas) serão perdidos permanentemente. Aconselhamos vivamente que efetue uma cópia de segurança completa dos dados do seu telemóvel antes de o formatar.

PT

Caso o seu telemóvel apresente uma avaria que impeça a sua utilização normal, deve enviá-lo para o nosso Serviço pós-venda. O seu telemóvel não será reparado nem substituído se as marcas colocadas ou os números de série (IMEI) tiverem sido retirados ou modificados ou se o recibo da sua compra estiver em falta ou for ilegível.
Se a falta de conformidade ou o defeito for confirmado, o seu telemóvel será substituído ou reparado, total ou parcialmente. Esta garantia abrange as despesas com peças e mão de obra.

Antes de enviar o seu telemóvel para o nosso Serviço pós-venda, recomendamos que:
• anote e guarde o seu IMEI num local seguro (*);
• retire o cartão SD e o cartão SIM;
• grave todos os seus dados pessoais. O nosso centro de reparação pode ter necessidade de formatar o seu telemóvel.
(*) O seu código de IMEI é o número de série que permite identificar o seu aparelho e acompanhar o serviço pós-venda. Existem várias formas de encontrar o seu código de IMEI:
• Digite *#06 # no teclado do seu telemóvel;
• Verifique a embalagem do seu telemóvel;
• Na parte traseira do seu telemóvel, e em função do modelo, o IMEI pode estar escrito numa etiqueta ou gravado no compartimento do SIM do seu telemóvel.

Documentos e informações a anexar durante o envio do seu telemóvel para o nosso Serviço pós-venda:
• Uma cópia da fatura ou do recibo, indicando a data de compra, o tipo de produto e o nome do distribuidor;
• O número IMEI do telemóvel;
• Uma descrição da avaria do telemóvel.

Consulte as condições gerais de serviço disponíveis no site da Crosscall no seguinte endereço: **www.crosscall.com**

CORE-S4, concebido em França e montado na China
Criado e importado por:
CROSSCALL – 245 RUE PAUL LANGEVIN 13290 AIX-EN-PROVENCE – França.

# INHOUDSOPGAVE

## DE VOORDELEN VAN DE CORE-S4


Connectiviteit ..... 233
Duurzaamheid ..... 233
Ergonomie ..... 234


## ALGEMENE PRESENTATIE VAN DE TELEFOON


Presentatie van het apparaat ..... 235
X-LINK™ ..... 236
X-BLOCKER ..... 236


## INGEBRUIKNAME VAN UW CORE-S4


Installatie van de nano-SIM/micro-SD kaart ..... 237
Opstarten en uitzetten van de telefoon ..... 238
Installatie veiligheidsriem (leash) ..... 238
KaiOS-account aanmaken/inloggen ..... 239
Google-account koppelen ..... 239
Contacten importeren ..... 240

- Vanuit een Google-account ..... 240
- Vanaf een geheugenkaart/ Gmail/ Outlook ..... 240

Uw CORE-S4 gebruiken onder water ..... 241
Adviezen en voorzorgsmaatregelen voor het opladen van uw batterij ..... 241-242


## TOETSENBORD EN SNELTOETSEN VAN DE CORE-S4


Navigatiepaneel ..... 243
Selectietoetsen ..... 244
Middelste toets ..... 245
Beltoetsen ..... 246
Numeriek toetsenbord ..... 247-249

- Snelkiezen ..... 247
- Berichten ..... 248
- Delen van verbinding ..... 248
- Zaklamp ..... 248
- Instellen van het volume van de telefoon in bepaalde apps ..... 249
- Screenshot ..... 249

De knoppen * en # ..... 249-250

- Uw telefoon vergrendelen ..... 249
- Trilmodus / Beltoon ..... 250

Tekst schrijven ..... 250


## GEBRUIK VAN DE TELEFOON


Bellen ..... 251-252

Een nummer intoetsen ..... 251
Vanuit de belgeschiedenis ..... 251
Vanuit de contactenlijst ..... 251
VoLTE-/ VoWIFI-oproepen ..... 251-252
Oproepen ontvangen ..... 252


NL

Contacten ..... 252
Handmatig een contact aanmaken ..... 252
Een contact toevoegen vanuit een ontvangen oproep ..... 252
Berichten ..... 253
Een bericht versturen ..... 253
Berichten weergeven ..... 253
Camera ..... 253
Galerij ..... 253-254
Afbeeldingen/video's bekijken ..... 253-254
Afbeeldingen/video's verwijderen ..... 254
Afbeeldingen/video's delen ..... 254
Bestanden overzetten naar een PC ..... 254-255
Browser ..... 255
Connectiviteit ..... 255
Geheugen vrijmaken ..... 255-256
De telefoon resetten ..... 256
Systeemupdates ..... 256

## PERSONALISERING VAN DE TELEFOON

Geluid ..... 256
Weergave ..... 256-257
Kennisgevingen ..... 257
Datum en tijd ..... 257
Talen ..... 257

## VEILIGHEIDSMAATREGELEN

Informatie met betrekking tot de veiligheid ..... 257-259
Informatie met betrekking tot de waterdichtheid ..... 259-260
Medische apparatuur ..... 260-261
Veiligheid op de weg ..... 261
Stroomvoorziening en opladen ..... 261-262
Gehoorbescherming ..... 262-263
Milieubescherming ..... 263
Schoonmaak en onderhoud ..... 263-264
Noodoproep ..... 264
Aanbevelingen om de blootstelling van de gebruiker aan stralingen te beperken ..... 264

## AANVULLENDE INFORMATIE

Conformiteit ..... 264-265
Frequentiebanden en vermogen ..... 265
Informatie met betrekking tot accessoires en software ..... 266
Specifieke Absorptie Ratio (SAR) ..... 266
Auteursrechten ..... 267

## BIJLAGE

Belangrijke informatie ..... 267
Garantie ..... 267-268

**Hartelijk dank voor het kiezen van Crosscall en de aankoop van deze mobiele telefoon.**

De gebruikershandleiding zal u helpen om vertrouwd te raken met uw nieuwe toestel.

# DE VOORDELEN VAN DE CORE-S4

## Connectiviteit

De CORE-S4 beschikt over speciale netwerkbanden voor 4G-verbinding. Deze banden dekken de meeste Europese providers en alle Franse providers. Thuis of op kantoor maakt uw CORE-S4 verbinding met uw Wifi-netwerk (802.11 b/g/n 2,4Ghz) zodat u uw mobiele data-abonnement niet hoeft aan te spreken. Ten slotte zijn via het KaiOS-besturingssysteem verschillende van de populairste apps standaard op uw CORE-S4 geïnstalleerd. Zo krijgt u meteen na het opstarten van uw mobiel, toegang tot Facebook, WhatsApp...

## Duurzaamheid

De CORE-S4 is het toonbeeld van de waarden van CROSSCALL-serie. Het toestel voldoet volledig aan onze beloftes met betrekking tot duurzaamheid en een mobiel dat lange tijd meegaat zonder in te leveren op gebruik. Of het nu gaat om batterijduur, met een batterij van 2300 mAh, bestendigheid tegen stoten en vallen of waterdichtheid tegen zoet water, zout water, chloorwater, stof of andere microdeeltjes. De sleutelwoorden zijn duurzaamheid, betrouwbaarheid en repareerbaarheid.

## Ergonomie

De CORE-S4 is compact (140x62x14,4 mm) en licht (153 g), dus past in al uw zakken. Het heldere scherm en monoblock toetsenbord met achtergrondverlichting zorgen voor een soepel en aangenaam gebruik, zelfs met handschoenen. Een luidspreker van 100 dB maakt gesprekken (ook handsfree) duidelijk en hoorbaar, zelfs in een lawaaierige omgeving, terwijl een efficiënte zaklamp helpt als u de weg zoekt in donkere omgevingen.
De CORE-S4 is compatibel met de X-LINK™*, en staat centraal in een volledig ecosysteem aan accessoires**, ontworpen om uw dagelijkse leven te vereenvoudigen. Het is heel eenvoudig, de CORE-S4 voldoet aan alle eisen voor een ergonomisch mobiel dat alle situaties aankan.

NL

* Magconn technologie / ** Behalve de X-MEMORY

# PRESENTATIE VAN DE TELEFOON

## Presentatie van het apparaat

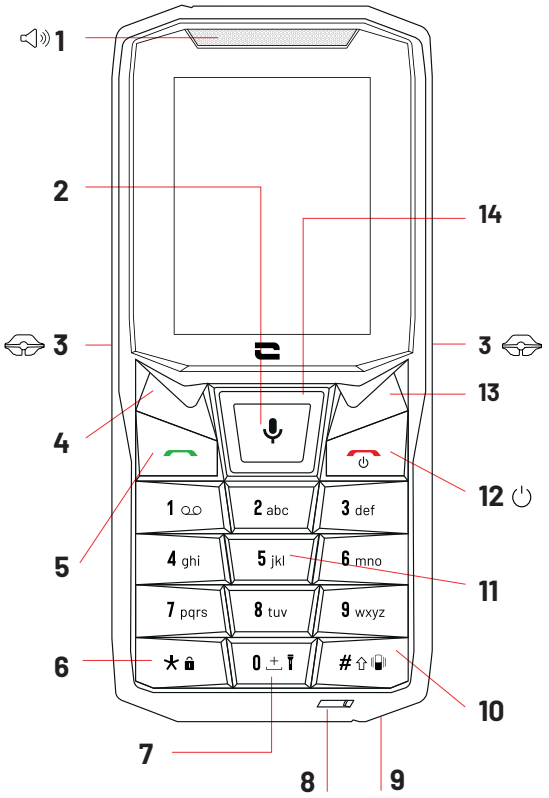


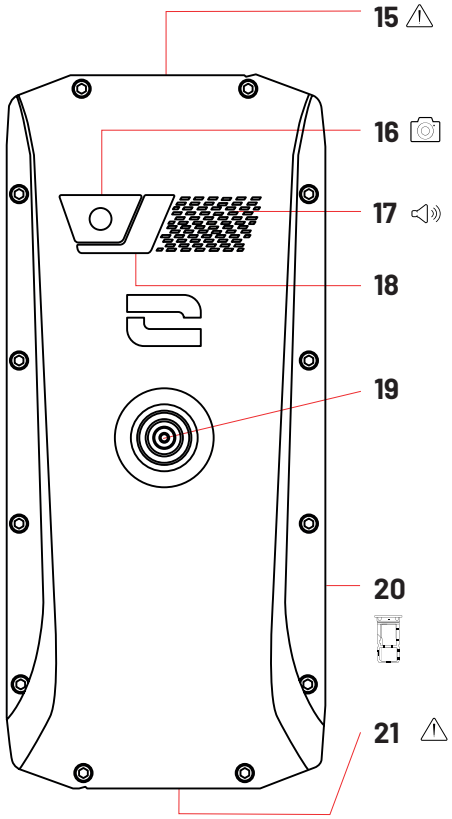


**1.** Luidspreker
**2.** Menu / OK / Ontgrendelen / Spraakopname (lang ingedrukt houden)
**3.** Inkepingen voor X-BLOCKER
**4.** Selectie links / Meldingen
**5.** Opnemen / Belgeschiedenis
**6.** Toetsenbord vergrendelen (lang ingedrukt houden) / Speciale karakters
**7.** Zaklamp (lang ingedrukt houden)
**8.** Microfoon
**9.** Opening voor veiligheidsriem (niet meegeleverd)
**10.** Trilmodus (lang indrukken)/Kleine letter - Hoofdletter
**11.** Toetsenbord / Snelkiezen (lang indrukken)
**12.** Ophangen / Start - Stop / Terug
**13.** Selectie rechts / Contacten
**14.** Sneltoets instellingen / navigatiepaneel
**15.** Aansluiting voor oortelefoons (afsluitdopje - altijd weer goed dichtdoen!)
**16.** 2MP camera achterkant
**17.** Luidspreker 100dB
**18.** Flits
**19.** X-LINK™ *(bevestigen/opladen/ overdragen van gegevens)
**20.** Lade voor nano-SIM- of micro-SD-kaarten
**21.** Micro-USB-poort (afsluitdopje - altijd weer goed dichtdoen!)

*Magconn Technologie

## X-LINK™*

INTELLIGENT MAGNETISCH BEVESTIGINGSSYSTEEM

Dankzij de magnetische connector aan de achterkant van uw telefoon kunt u die in één beweging bevestigen en aansluiten op de exclusieve accessoires van X-LINK™*
Afhankelijk van de gebruikte accessoires kunt u met de X-LINK™* uw telefoon opladen en/of gegevens overdragen.

## X-BLOCKER

HET KRACHTIGE MECHANISCHE BEVESTIGINGSSYSTEEM

In situaties die maximale ondersteuning vergen, garandeert dit accessoire dat exclusief meegeleverd wordt met uw mobiele telefoon,de bevestiging van uw telefoon op compatibele accessoires (losrukkracht 20 kg). Het is gemakkelijk te bevestigen aan de inkepingen aan de zijkanten
van uw mobiel. De silicone laag vermindert de trillingen veroorzaakt door de schokken.

NL

Voordat u een activiteit beging, moet u controleren of uw X-BLOCKER volledig in de twee inkepingen van de telefoon zit.

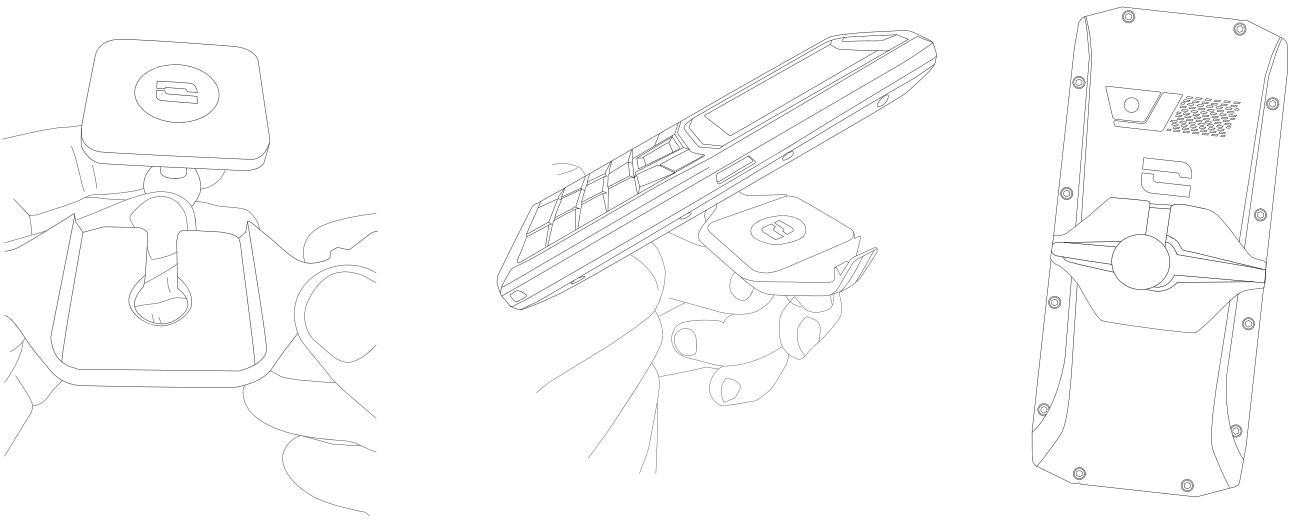

**Ontdek het complete assortiment aan accessoires die compatibel zijn met de X-LINK™* en de X-BLOCKER op www.crosscall.com**

*Magconn Technologie

# INGEBRUIKNAME VAN UW CORE-S4

## Installatie van de nano-SIM/micro-SD kaart

**1.** Zorg ervoor dat uw toestel uitgeschakeld is. Als dit niet het geval is, zet het toestel dan uit door op de Aan/Uit-toets te drukken.
**2.** Trek de lade voor de nano-SIM/micro-SD kaart uit met behulp van het meegeleverde hulpmiddel, door dit in de speciaal daarvoor bedoelde opening te steken, zoals hieronder is afgebeeld.

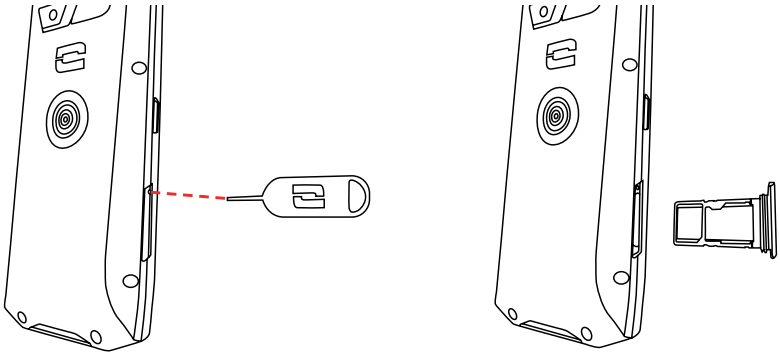

**3.** Trek de lade compleet uit.
**4.** U kunt 2 nano-SIM kaarten (of een nano-SIM en een micro-SD kaart) in uw telefoon plaatsen.
   **a.** Om zeker te zijn van een optimale compatibiliteit met de diensten van de operators, moet u uw nano-SIM-kaart met de metalen kant naar beneden in het kleinste vakje plaatsen (SIM 1).

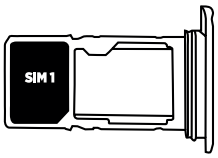


   **b.** Plaats indien gewenst een tweede nano-SIM kaart (of een micro-SD kaart van max. 64 Gb), met de metalen kant naar beneden, in het grootste vakje (SIM 2).

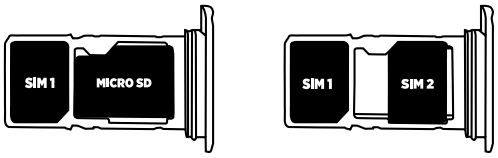


**5.** Duw de lade terug in de telefoon:
   **a.** Controleer dat de kaarten correct uitgelijnd zijn.
   **b.** Zorg ervoor dat de lade correct uitgelijnd is met de sleuf van de telefoon voordat u deze terugschuift.
   **c.** Schuif de lade in de telefoon en druk deze aan, zoals hierboven aangegeven.

**Let op:** Om de waterdichtheid van de telefoon te garanderen, dient de lade compleet ingeschoven en vergrendeld te zijn.

## In- en uitschakelen van de telefoon

NL

Druk lang op de **Aan/uit-toets** van de telefoon en wacht enkele seconden totdat het scherm aangaat.

Wanneer u uw telefoon voor het eerst gebruikt of na het resetten van gegevens, volgt u de instructies die op het scherm verschijnen om uw toestel te configureren.

Als de telefoon eenmaal aanstaat, kunt u met deze toets ook:

- Een oproep weigeren/ophangen
- Uw telefoon uitzetten, opnieuw aanzetten of vergrendelen door de knop lang in te drukken
- Geheugen op uw apparaat vrijmaken door de knop lang in te drukken
- Een stap "terug" gaan door kort te drukken
- Tekst wissen door kort of lang te drukken
- Het scherm van uw telefoon activeren wanneer deze on standby staat.

## Bevestiging van de veiligheidsriem* (leash)

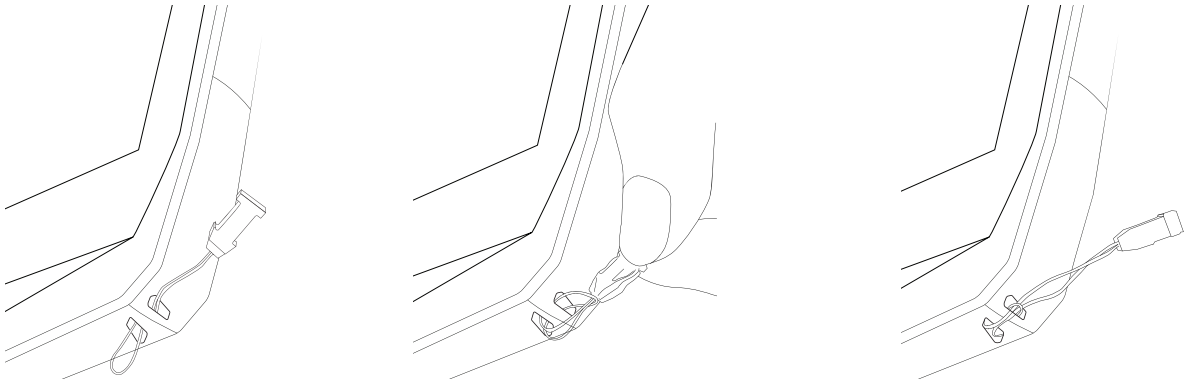

Veiligheidsriem niet inbegrepen

## Een account aanmaken/inloggen KaiOS

Nu uw CORE-S4 is geïnitialiseerd, kunt u inloggen op uw KaiOS-account of die aanmaken voor toegang tot, onder andere, de KaiOS Store waar u apps kunt downloaden. Hiervoor:

- Klikt u in het startscherm op de middelste toets van uw telefoon voor toegang tot het **Menu**
- Selecteert u de app **"Instellingen"**
- Klikt u in het submenu **"Account"** op **"KaiOS-account"**.
- Klikt u op **"Account maken"** als u nog geen account heeft, of op **"Aanmelden met telefoonnummer"** of **"Aanmelden met a mailadres"** als u al een account heeft.
- Volg de instructies op het scherm en vul de gevraagde gegevens in.

## Google-account koppelen

U kunt ook uw Google-account koppelen aan uw CORE-S4. Hiervoor:

- Klikt u in het startscherm op de middelste toets van uw telefoon voor toegang tot het **Menu**
- Selecteert u de app **"Instellingen"**
- Klikt u in het submenu **"Account"** op **"Account toevoegen"**.
- Selecteert u **"Google"**.
- Vult u uw inloggegevens in om in te loggen.

NL

# Contacten importeren
## Vanuit een Google-account

NL

Als uw Google-account is toegevoegd aan uw telefoon, kunt u uw contacten uit dit account importeren. Hiervoor:

- startscherm op de middelste toets van uw telefoon voor toegang tot het **Menu**
- Selecteert u de app **"Instellingen"**
- Klikt u in het submenu **"Account"** op uw Google-account.
- Selecteert u **"Contacten"**. U kunt er ook voor kiezen uw agenda en uw e-mails te importeren.

## Vanaf uw geheugenkaart/ Gmail/ Outlook

- Klik in het startscherm op de middelste toets van uw telefoon voor toegang tot gedeelte **"Contacten"**.
- Klik opnieuw op de rechter selectietoets om **"Opties"** te selecteren, selecteer vervolgens **"Instellingen"**
- Scroll langs de verschillende opties en selecteer **"Contacten importeren"**.
- Kies de optie die u wilt gebruiken: **"Geheugenkaart"**, **"Gmail"** of **"Outlook"**.

## Tips voor het gebruik van uw CORE-S4 onder water

Na onderdompeling in zeewater moet u uw telefoon met zoet water afspoelen. Maak alle klepjes en connectors zorgvuldig droog.
Het kan zijn dat de sleuven van de luidspreker en de microfoon vol water zitten.
Wacht enkele minuten voordat u gaat bellen om een optimale werking te garanderen.

## Adviezen en voorzorgsmaatregelen voor het opladen van uw batterij

1. Open het stofkapje en sluit de in de verpakking meegeleverde kabel en adapter aan via de USB-A poort. Steek vervolgens het andere uiteinde van de kabel in de micro USB-poort van uw telefoon.
2. Sluit de adapter aan op een stopcontact.
3. Zodra de batterij volledig opgeladen is, kunt u de telefoon loskoppelen van de oplader. Koppel eerst de oplader los van het apparaat en haal deze vervolgens uit het stopcontact.

Laad de telefoon nooit op met behulp van zowel de magnetische verbinding X-LINK™* als de USB-aansluiting, dat kan de onderdelen van uw telefoon beschadigen.

De batterij is volledig geïntegreerd in de telefoon en kan niet verwijderd worden. Verwijder de batterij niet zelf.

- Om te voorkomen dat de batterij van uw toestel voortijdig slijt, raden we aan het toestel altijd volgens de regels op te laden. Het beste is uw batterij op te laden als deze op 20% staat en niet verder op te laden dan 80% in plaats van een volledige oplaadcyclus (van 0 tot 100%).

NL

- Gebruik uitsluitend een goedgekeurde oplader en kabel die geschikt zijn voor uw telefoon. Het gebruik van niet goedgekeurde opladers of kabels kan leiden tot het ontploffen van de batterij of beschadiging van de telefoon.

- Vermijd het gebruik van uw telefoon tijdens het opladen. Bedek uw telefoon of oplader niet.

- Een verkeerde aansluiting van de oplader kan uw telefoon ernstig beschadigen. Iedere schade die wordt veroorzaakt door verkeerd gebruik valt niet onder de garantie.

- Haal de oplader uit het stopcontact wanneer de telefoon niet opgeladen wordt.

- Het kan zijn dat de telefoon niet meteen aangaat als u een lege batterij oplaadt. Na een bepaalde oplaadtijd zal de telefoon weer normaal opstarten.

- Als de wisselstroom (AC) zwakker is, kan de oplaadtijd langer zijn.

- Als u niet de gebruikelijke oplader gebruikt, bijvoorbeeld een computer, kan het opladen langer duren.

- De oplaadtijd is afhankelijk van de omgevingstemperatuur en het resterende batterijniveau.

- De telefoon kan veilig worden opgeladen bij een temperatuur tussen 0 °C et 40 °C. Het opladen bij temperaturen lager dan 0 °C of hoger dan 40 °C kan schadelijk zijn voor de werking van de batterij en de levensduur verminderen. Langer opladen bij extreme temperaturen kan de batterij beschadigen.

- Tijdens het opladen kunnen de telefoon en de oplader warm worden. Dit is normaal en heeft geen invloed op de levensduur of prestaties van de telefoon. Als de batterij warmer dan gebruikelijk wordt, stop dan met opladen. Leg uw telefoon op een koele plek en laat deze afkoelen. Vermijd langdurig contact met uw telefoon wanneer deze warm wordt.

# TOETSENENBORD EN SNELTOETSEN VAN DE CORE-S4

Via het startscherm heeft u toegang tot een groot aantal functies dankzij de toetsen van het navigatiepaneel en de fysieke toetsen.

## Navigatiepaneel

Klik in het startscherm op de bovenste navigatietoets van uw telefoon voor toegang tot de sneltoetsen voor de instellingen.

Op dit scherm kunt u het volgende bedienen:

- Zaklamp
- Helderheid van scherm
- Vliegtuigmodus
- Wifi
- Mobiele gegevens
- Bluetooth
- Volume belsignalen en meldingen / Trilmodus en stille modus

Klik in het startscherm op de linker navigatietoets van uw telefoon voor snelle toegang tot bepaalde apps (niet-configureerbare lijst met apps).

Op dit scherm heeft u snelle toegang tot:

- WhatsApp
- Facebook
- YouTube
- Google Maps
- Google Search

Over het algemeen kunt u vanaf elke pagina op uw scherm met de 4 toetsen van het navigatiepaneel naar beneden of omhoog en van links naar rechts.

NL

## Selectietoetsen

Klik in het startscherm op de linker selectietoets voor toegang tot uw meldingen.

Op dit scherm kunt u:

- Uw meldingen bekijken
- Bepaalde meldingen verwijderen
- Al uw meldingen verwijderen

Meer in het algemeen kunt u met deze knop de functie kiezen die links onderin het scherm staat vermeld.

Klik in het startscherm op de rechter selectietoets voor toegang tot uw contacten.

Op dit scherm kunt u:

- Uw contacten bekijken
- Contacten importeren
- Contacten toevoegen

Meer in het algemeen kunt u met deze knop de functie kiezen die rechts onderin het scherm staat vermeld.

NL

## Middelste toets

Klik in het startscherm op de middelste toets van uw telefoon voor toegang tot het **Menu**.

Een lange druk op deze knop geeft u direct toegang tot de spraakopname op uw telefoon.

Meer in het algemeen kunt u met deze toets de functie/app kiezen die u aanwijst op het scherm.

Wanneer de telefoon op standby staat, kunt u het toestel met deze toets in één klik ontgrendelen.

NL

## Beltoetsen

Klik in het startscherm op de groene telefoontoets voor toegang tot de **belgeschiedenis** van uw telefoon. Zo kunt u eenvoudig de laatste oproepen zien die u heeft ontvangen of verzonden evenals de gemiste oproepen.

Meer in het algemeen kunt u met deze toets uw telefoon opnemen bij een inkomend gesprek.

De rode telefoontoets van uw telefoon heeft verschillende functies.
Als u deze langere tijd ingedrukt houdt, kunt u:

- Uw telefoon aanzetten, uitzetten, opnieuw starten of vergrendelen
- Geheugen op uw apparaat vrijmaken

Meer in het algemeen kunt u met deze toets:

- Een oproep weigeren/ophangen
- Een stap “terug” gaan door kort te drukken
- Het scherm van uw telefoon activeren wanneer deze op standby staat.

# Numeriek toetsenbord

## Snelkiezen

U heeft de mogelijkheid de functie snelkiezen te gebruiken. Hiervoor kunt u een nummer van uw toetsenbord koppelen aan een van uw veelgebelde contacten, zodat u die snel kunt bellen. Hiervoor:

- Houdt u in het startscherm een van de toetsen ingedrukt voor toegang tot snelkiezen.
- Klikt u op **“Toewijzen”** als u een van uw contacten wilt koppelen aan deze sneltoets.
- Kiest u het gewenste contact en klikt u op **“Selecteer".**

U kunt ook rechtstreeks in uw contactenmenu een contact koppelen aan een sneltoets. Hiervoor:

- Klikt u op **“Contacten”** in uw startscherm
- Selecteert u het betreffende contact en klikt u op **“Opties”**
- Selecteert u **“Instellingen”** en kiest u **“Snelkeuzecontacten instel”**

Meer in het algemeen kunt u met deze toetsen schrijven als u in een teksapp zit of een telefoonnummer intoetsen

NL

## Berichten

In het startscherm houdt u toets 1 langdurig ingedrukt om uw antwoordapparaat af te luisteren.

## Verbinding delen

In het startscherm houdt u toets 5 langdurig ingedrukt om het delen van de verbinding te activeren/deactiveren.

## Zaklamp

In het startscherm houdt u toets 0 langdurig ingedrukt om de zaklamp in te schakelen/uit te zetten.

Meer in het algemeen kunt u deze toets gebruiken om een spatie te zetten wanneer u een tekst schrijft of een 0 in te toetsen als u een nummer intoetst.

### Instellen van het volume van de telefoon in bepaalde apps

Om eenvoudig en snel het geluidsvolume van uw telefoon in te stellen, bijvoorbeeld wanneer u een video bekijkt op YouTube:

- Klik op toets 1 om het geluid zachter te zetten
- Klik op toets 3 om het geluid harder te zetten

### Screenshot

U kunt een screenshot maken door tegelijkertijd te klikken op de toets * en # van uw telefoon.

## De toetsen * en #

### Uw telefoon vergrendelen

Houd de toets * ingedrukt om uw telefoon te vergrendelen.

NL

### Trilmodus/ beltoon

Houd de toets # lang ingedrukt om van trilmodus naar beltoon te gaan en andersom.

Meer in het algemeen kunt u met deze toets van toetsenbord wisselen kleine letter –> hoofdletter –> getallen wanneer u een tekst schrijft.

NL

## Tekst schrijven

In een app waarin tekst moet worden geschreven:

- Met de toetsen van het numerieke toetsenbord kunt u letters invoeren
- Met toets # kunt van toetsenbord wisselen:
  - Kleine letter
  - Hoofdletter
  - Getallen
  - Voorspellend (vergelijkbaar met T9, intelligent schrijven)
- Met toets * krijgt u toegang tot leestekens en emoji's
- Met de middelste toets kunt u een regeleinde maken

# GEBRUIK VAN DE TELEFOON

## Bellen

### Een nummer intoetsen

1. In het startscherm tikt u het telefoonnummer in dat u wilt bellen met de toetsen van het numerieke toetsenbord.
2. Klik op of om te bellen.

### Vanuit de belgeschiedenis

1. Klik in het startscherm op om uw belgeschiedenis te openen.
2. Selecteer het nummer/contact dat u wilt bellen door met de navigatietoetsen door de lijst te scrollen.
3. Klik op of om te bellen.

### Vanuit de contactenlijst

1. Klik in het startscherm op de rechter selectietoets om het menu **Contacten**
2. Selecteer het contact dat u wilt bellen door met de navigatietoetsen door de lijst te scrollen.
3. Klik op **"Selecteren > Bellen"** door twee keer te klikken op de middelste toets of klik meteen op de groene telefoontoets.

### VoLTE / VoWIFI

NL

Uw CORE-S4 kan VoLTE* of VoWIFI* oproepen doen. Hiervoor:

- Klikt u in het startscherm op de middelste toets van uw telefoon voor toegang tot het **Menu**
- Selecteert u de app **"Instellingen"**
- Klikt u in het submenu **"Netwerk en connectiviteit"** op **"VoLTE / VoWIFI"**.
- Controleer dat elke optie is geactiveerd.

* Afhankelijk van uw provider

### Oproepen ontvangen

Wanneer u een oproep ontvangt, drukt u op om de oproep te beantwoorden.

Wanneer u een oproep ontvangt, drukt u op om de oproep te weigeren.

NL

## Contacten

### Handmatig een contact aanmaken

**1.** Klik in het startscherm op de rechter selectietoets om het menu **Contacten** te openen.

**2.** Klik op de linker selectietoets om **"Nieuw"**

**3.** Kies waar u het contact wilt opslaan:
- Ofwel in het interne geheugen van uw telefoon,
- ofwel op uw SIM kaart

**4.** Vul de gevraagde gegevens in en klik op de middelste toets voor **"Opslaan"**.

### Een contact toevoegen vanuit een ontvangen oproep

**1.** Klik in het startscherm op om uw belgeschiedenis te openen.

**2.** Selecteer het contact dat u wilt opslaan door met de navigatietoetsen door de lijst te scrollen.

**3.** Klik op de rechter selectietoets om **"Opties"**

**4.** Kies **"Nieuw contact maken"** en kies waar u het contact wilt opslaan:
- Ofwel in het interne geheugen van uw telefoon,
- ofwel op uw SIM kaart

**5.** Vul de gegevens in en klik op de middelste toets voor **"Opslaan"**.

# Berichten
## Een bericht versturen

**1.** Klik op de middelste toets om het hoofdmenu van de telefoon te openen.

**2.** Klik op de app **Berichten**

**3.** Klik op de linker selectietoets om "**Nieuw**"

**4.** Tik de naam van het contact in aan wie u een bericht wilt versturen, of klik op de rechter selectietoets "**Toevoegen**" om door uw contactenlijst te bladeren.

**5.** Ga met de navigatietoetsen naar het schrijfvak om uw bericht te schrijven

**6.** Verstuur het bericht door te klikken op de linker selectietoets "**Verzenden**".

### Berichten weergeven

**1.** Klik op de middelste toets om het hoofdmenu van de telefoon te openen.

**2.** Klik op de app **Berichten**

**3.** Blader door de ontvangen berichten met de navigatietoetsen.

# Camera

Met de camera van uw CORE-S4 kunt u foto's maken of video's opnemen. Hiervoor:

**1.** Klik op de middelste toets om het hoofdmenu van de telefoon te openen.

**2.** Klik op de app **Camera**

**3.** Klik op de linkertoets van het besturingstoetsenbord om naar videomodus te gaan. Klik op de rechtertoets van het besturingstoetsenbord om naar fotomodus te gaan.

**4.** Kader uw onderwerp op het scherm en klik op de middelste toets om de foto te maken of de video-opname te starten.

**5.** Uw foto of video wordt automatisch opgeslagen in de **Galerij**.

# Galerij
## Afbeeldingen/video's bekijken

**1.** Klik op de middelste toets om het hoofdmenu van de telefoon te openen.

NL

**2.** Klik op de app **Galerij**

**3.** Selecteer een afbeelding of een video.

### Afbeeldingen of video's verwijderen

**1.** Selecteer in de Galerij een afbeelding of video en klik op de rechter selectietoets **Opties.**

**2.** Klik op **"Verwijderen"** en bevestig het verwijderen door te klikken op de rechter selectietoets**"Verwijderen".**

### Afbeeldingen of video's delen

**1.** Selecteer in de Galerij een afbeelding of video en klik op de rechter selectieknop **Opties.**

**2.** Klik op **"Delen"** en selecteer de deeloptie die u wilt gebruiken.

NL

## Bestanden overzetten naar een PC

Voordat u uw telefoon voor de eerste keer aansluit om bestanden naar uw computer over te zetten, moet u "USB-opslag" activeren in de instellingen.
Hiervoor:

- Klikt u in het startscherm op de middelste toets van uw telefoon voor toegang tot het **Menu**
- Selecteert u de app **"Instellingen"**
- Klikt u in het submenu **"Opslag"** op **"USB-opslag"**
- Klikt u op **"Ingeschakeld"** om deze functie te activeren.

Wanneer deze functie geactiveerd is, hoeft u uw CORE-S4 alleen nog maar aan te sluiten op uw computer met uw micro USB-kabel of X-LINK™* waarna u toegang heeft tot de bestanden op uw telefoon.

Haal de micro-USB kabel niet uit het apparaat tijdens de overdracht van gegevens. Dit kan leiden tot verlies van de gegevens en/of beschadiging van het apparaat.

## Browser

Maak verbinding met internet om informatie te zoeken.

**1.** Klik in het startscherm op de linker navigatietoets van uw telefoon voor snelle toegang Google search app.

**2.** Klik op de app **Google Search** .

## Connectiviteit

In **"Instellingen > Netwerk en connectiviteit"** vindt u alles wat te maken heeft met de connectiviteit van uw telefoon:

- Activeren/ deactiveren van de vliegtuigmodus
- Activeren/ deactiveren van uw mobiele gegevens (om uw maximale verbruik niet te overschrijden bijvoorbeeld).
- Activeren/ deactiveren van Wifi
- Activeren/ deactiveren van Bluetooth
- Activeren/ deactiveren van Geolokalisatie
- SIM-kaarten op uw telefoon beheren
- VoLTE-/VoWIFI-functies beheren
- Activeren/ deactiveren van delen van verbinding.

Vergeet niet dat sommige instellingen voor verbindingsfuncties onder een sneltoets zitten in uw startscherm door te klikken op de bovenste navigatietoets.
Zo kunt u de volgende opties eenvoudig en gemakkelijk beheren:

- Vliegtuigmodus
- Wifi
- Mobiele gegevens
- Bluetooth

## Geheugen vrijmaken

U kunt eenvoudig geheugen op uw apparaat vrijmaken.

Ga hiervoor naar **"Instellingen > Opslag"** en klik op **Geheugen wissen.** Kies vervolgens de applicatie die u wilt wissen en klik op **"Wissen > Verwijderen".**

**Let op**: Hiermee verwijdert u alle gegevens uit het interne geheugen van uw telefoon.

Als u een van uw apps wilt wissen, zorg er dan voor dat u alle belangrijke gegevens op het apparaat hebt opgeslagen, want die worden definitief verwijderd.

### Telefoon resetten

Om de fabrieksinstellingen van uw apparaat te herstellen, gaat u naar **"Instellingen > Apparaat > Apparaatinformatie"** en klikt u op **Telefoon opnieuw instellen > Reset".**

**Let op**: Hiermee verwijdert u alle gegevens uit het interne geheugen van uw telefoon.

Zorg ervoor dat u alle belangrijke gegevens op het apparaat hebt opgeslagen voordat u de reset uitvoert. Het apparaat start automatisch opnieuw op.

### Systeemupdates

NL

Updates zijn wijzigingen op de oorspronkelijke software met het oog op het herstellen van mogelijke bugs.

## PERSONALISERING VAN DE TELEFOON

### Geluid

In **"Instellingen > Personalisatie > Geluid"** kunt u:

- De verschillende geluidsvolumes van uw apparaat instellen voor multimedia, beltonen, meldingen en het alarm.
- Beltonen en geluid bij meldingen instellen op uw telefoon of de trilmodus activeren/deactiveren.
- Overige geluiden op de telefoon beheren: het geluid van het toetsenbord en van de camera.

Vergeet niet dat sommige instellingen onder een sneltoets zitten in uw startscherm door te klikken op de bovenste navigatietoets. U kunt dan heel eenvoudig het volume van de beltonen en geluidssignalen beheren en van belmodus naar trilmodus of stille modus (of andersom) schakelen.

### Weergave

In **"Instellingen > Personalisatie > Weergeven",** kunt u:

- De schermachtergrond personaliseren door zelf een afbeelding te kiezen
- De helderheid van het scherm instellen
- De tijd tot standby instellen. De telefoon gaat namelijk vanzelf uit en schakelt over naar standby na een bepaalde periode zonder activiteit, om het energieverbruik te verminderen en onbedoelde acties te voorkomen.
- De automatische blokkering van het toetsenbord activeren/ deactiveren.

Vergeet niet dat sommige instellingen onder een sneltoets zitten in uw startscherm door te klikken op de bovenste navigatietoets.
Zo kunt u eenvoudig en gemakkelijk de helderheid van uw scherm beheren.

## Kennisgevingen

In **"Instellingen > Personalisatie > Kennisgevingen",** kunt u:

- De weergave van uw meldingen instellen.
- Meldingen van de verschillende op uw telefoon geïnstalleerde apps activeren/ deactiveren.

## Datum en tijd

In **"Instellingen > Personalisatie > Datum en tijd"**, kunt u:

- De automatische synchronisatie van de telefoon activeren/ deactiveren waarmee de tijd en datum automatisch worden weergegeven afhankelijk van de tijdzone van uw netwerk.
- Tijd en datum handmatig instellen als de automatische synchronisatie is gedeactiveerd
- Uw tijdzone kiezen
- De tijdsindeling kiezen (24 uur/ 12 uur)
- De klok op uw startscherm activeren/ deactiveren.

## Taal

In **"Instellingen > Personalisatie > Taal",** kunt u de taal van uw telefoon instellen.

# VEILIGHEIDSMAATREGELEN

## Informatie met betrekking tot de algemene veiligheid

Het niet naleven van de volgende veiligheidsvoorschriften kan brand, elektrische schokken, verwondingen of ernstige beschadiging van uw telefoon of een ander voorwerp veroorzaken. Lees alle veiligheidsvoorschriften alvorens uw telefoon te gebruiken.

- Schakel de telefoon altijd uit wanneer het gebruik verboden is, als deze storingen kan veroorzaken of een gevaar kan vormen.

- Vermijd blootstelling aan magnetische velden.

- Zet uw telefoon uit in vliegtuigen en luchthavens waar dat van u gevraagd wordt.

- Schakel uw telefoon uit wanneer u zich in de buurt van elektronische hoge precisie-apparaten bevindt. De telefoon kan de prestaties van dit soort apparaten beïnvloeden.

- Plaats uw telefoon en de accessoires niet op recipiënten met een krachtig magnetisch veld.

- Leg geen opslagapparaten voor magnetische gegevens in de buurt van uw telefoon. De straling van de telefoon kan de opgeslagen gegevens wissen.

- Bescherm uw telefoon tegen direct zonlicht. Stel uw telefoon niet bloot aan hoge temperaturen en gebruik deze niet in de buurt van ontvlambaar gas (bijv. in een tankstation).

- Houd uw telefoon minimaal 15 mm van uw lichaam verwijderd wanneer u belt.

- Kleine onderdelen kunnen een verstikkingsgevaar vormen.

- Uw telefoon kan een hard geluid maken.

- Vermijd schokken of het beschadigen van uw telefoon.

- Sommige onderdelen van uw telefoon zijn van glas. Het glas kan breken wanneer uw telefoon op een harde ondergrond valt of hard tegen iets aanbotst. Raak de glasscherven niet aan wanneer het glas breekt en probeer het gebroken glas niet van de telefoon af te halen. Gebruik uw telefoon niet zolang het glas niet is vervangen door een erkende operator.

- Probeer uw telefoon of accessoires niet uit elkaar te halen. Het onderhoud of reparatie van de telefoon dient enkel te worden uitgevoerd door gekwalificeerd personeel.

- Het stopcontact moet in de buurt van de telefoon zijn en gemakkelijk toegankelijk zijn.

- Respecteer alle wetten en voorschriften met betrekking tot het gebruik van de telefoon. Respecteer de privacy en de rechten van anderen wanneer u uw telefoon gebruikt.

- Volg de instructies in deze handleiding op wat betreft het gebruik van de USB-kabel. Wanneer u dit niet doet, kunt u uw telefoon of computer beschadigen.

- Maak uw telefoon schoon met een zachte en droge doek. Gebruik geen water, alcohol, zeep of chemicaliën, tenzij voldaan is aan de voorwaarden die hieronder staan vermeld in de "Informatie over waterdichtheid".

- Zorg ervoor dat u belangrijke gegevens opslaat. Een reparatie of andere factoren kunnen het verlies van gegevens veroorzaken.

- Koppel de telefoon niet los terwijl u bestanden overzet of het geheugen formatteert. Dit kan leiden tot het mislukken van het programma of beschadiging van de bestanden.

- Houd de telefoon en de oplader buiten het bereik van kinderen. Laat kinderen de telefoon en de oplader niet zonder toezicht gebruiken.

- Dit toestel is niet geschikt voor personen (me inbegrip van kinderen) met beperkte fysieke zintuiglijke of mentale capaciteiten of voor personen die geen ervaring of kennis van het apparaat hebben waardoor het gebruik van de apparaten niet veilig is als ze niet onder toezicht staan of als ze geen gebruiksinstructies hebben gekregen van de persoon die verantwoordelijk is voor hun veiligheid.

- Houd kleine accessoires buiten het bereik van kinderen, om verstikkingsgevaar te voorkomen.

- Laat uw kinderen of huisdieren niet likken aan of kauwen op het apparaat.

- Maak geen aanpassingen aan uw telefoon en reviseer deze niet.

- Stel uw telefoon niet bloot aan vlammen, explosies of andere vormen van gevaar.

- Schakel uw telefoon uit wanneer u zich in de buurt van explosieve materialen of vloeistoffen bevindt.

- De telefoon mag alleen verbonden zijn met een USB 2.0 interface.

- De ideale bedrijfstemperatuur ligt tussen 0 °C en 40 °C. De ideale opslagtemperatuur ligt tussen 20 °C en 50 °C.

- Stop met het gebruik van uw apparaat bij oververhitting of als een van de onderdelen gebarsten of gebroken is.

- Druk het apparaat niet tegen de ogen, oren of andere delen van uw lichaam en stop de telefoon niet in uw mond.

- Gebruik de flits niet dicht bij de ogen van mensen of dieren.

- Gebruik alleen de originele accessoires van deze telefoon en gebruik de batterij niet voor een andere telefoon.

## Informatie met betrekking tot de waterdichtheid

- U hebt een mobiele telefoon gekocht die voldoet aan beschermingsindex IP68. Om een optimaal gebruik en waterdichtheid te garanderen, zorg ervoor dat de klepjes en beschermingen die de openingen en de hoes afdekken, goed gesloten zijn.

- Open de klepjes of de lade voor de SIM-kaart niet als het apparaat zich in het water of een zeer vochtige omgeving bevindt.

- Controleer of de klepjes niet beschadigd zijn wanneer u ze opent of sluit. Zorg ook dat er zich geen vuil zoals zand of stof op de afdichting bevindt om te vermijden dat het toestel beschadigd raakt.

- De klepjes die de openingen bedekken kunnen bij vallen of botsen losraken.

- Zorg ervoor dat alle klepjes op de juiste plaats zitten en perfect worden gesloten.

- Als het toestel is ondergedompeld in water of de microfoon of de luidspreker nat is, kan het geluid tijdens een gesprek onduidelijk zijn. Het is beter enkele minuten te wachten na onderdompeling van het toestel totdat de originele kwaliteit van het geluid weer hersteld is. Maak de microfoon of de luidspreker schoon en droog met een droge doek.

- Als het apparaat in contact is geweest met zeewater of chloorwater, spoel het dan af met kraanwater en droog het met een droge en schone doek. Maak alle klepjes en connectors zorgvuldig droog.

- De waterdichtheid van het apparaat kan in bepaalde omstandigheden lichte trillingen veroorzaken. Deze trillingen, bijvoorbeeld wanneer het volume erg hoog staat, zijn volkomen normaal en hebben geen invloed op het functioneren van het toestel.

- Verwijder het waterdichte membraan niet dat over de microfoon of de luidspreker zit, en gebruik geen gereedschap dat dit kan beschadigen (puntig, scherp, enz.).

- Stel het apparaat niet bloot aan metalen deeltjes: die kunnen zich ophopen op de luidspreker van uw telefoon vanwege de ingebouwde magneet. De metalen deeltjes kunnen worden verwijderd met een zachte doek. U kunt het apparaat ook in een doorzichtige plastic zak doen.

- Temperatuurschommelingen kunnen de druk verhogen of verlagen, dit kan de kwaliteit van het geluid aantasten. Open indien nodig de klepjes om lucht af te voeren.

## Medische apparatuur

- Zet uw telefoon uit in ziekenhuizen en andere medische instellingen waar dat van u gevraagd wordt.

- Uw telefoon heeft radio-antennes die elektromagnetische velden uitstralen. Deze elektromagnetische velden kunnen pacemakers of andere medische apparatuur verstoren.

- Als u een pacemaker draagt, houd dan minimaal 20 cm afstand tussen uw pacemaker en uw telefoon.

- Houd het apparaat aan de andere kant van het implantaat.

- Als u denkt dat uw telefoon interfereert met uw pacemaker of enig ander medisch apparaat, stop dan onmiddellijk met het gebruik van de telefoon en neem contact op

met een arts om specifieke informatie met betrekking tot uw medische apparaat in te winnen.

- Wanneer u herhaaldelijk dezelfde activiteiten uitvoert, zoals teksten typen of spelletjes spelen op uw telefoon, kunt u incidenteel hinder in uw handen, armen, polsen, schouders, nek of andere delen van uw lichaam ondervinden. Stop met het gebruik van uw telefoon wanneer u hinder ondervindt en neem contact op met een arts.

## Veiligheid op de weg

- Volg tijdens het rijden alle veiligheidsvoorschriften en-maatregelen op voor het gebruik van uw toestel.

- Houd u aan alle lokale wetten die van toepassing zijn. Houd altijd uw handen vrij om het voertuig te besturen wanneer u achter het stuur zit. Als u achter het stuur zit, moet de veiligheid op de weg u prioriteit zijn.

- Stop langs de weg en parkeer de auto voordat u de telefoon opneemt of iemand belt, als de situatie op de weg dit vereist.

- De radio frequentoe signalen kunnen sommige elektronische systemen van de auto verstoren, zoals de autoradio of veiligheidsvoorzieningen.

- Wanneer uw voertuig voorzien is van een airbag, zorg er dan voor dat de toegang niet wordt gehinderd door het plaatsen van draadloze of vaste apparatuur voorin. Anders kan dit hte goed functioneren van de airbag verhinderen en dit kan leiden ernstige verwondingen. Het is verboden de mobiele telefoon in de hand te hebben tijdens het rijden.

- Als u muziek luistert, zorg er dan voor dat het volume op een redelijk niveau staat, zodat u zich nog bewust bent van wat er om u heen gebeurt. Dit punt is met name van belang wanneer u zich dicht bij een weg bevindt.

- Door uw telefoon in bepaalde omstandigheden te gebruiken, kunt u afgeleid raken en gevaar vormen. Houd u aan alle regels die het gebruik van de telefoon of oortelefoons verbieden of beperken (door bijvoorbeeld geen SMS te versturen als u rijdt of het gebruik van oortelefoons tijdens het fietsen).

- Het is verboden de mobiele telefoon in de hand te hebben tijdens het rijden.

## Stroomvoorziening en opladen

- Werp uw telefoon niet in het vuur

- Veroorzaak geen kortsluiting

- Niet blootstellen aan temperaturen boven de 60 °C / 140 °F
- Recycle de batterij volgens de geldende normen.
- Laad uw telefoon op met behulp van de meegeleverde USB-kabel en oplader. Het gebruik van een ongeschikte adapter of kabel kan uw telefoon onherstelbaar beschadigen.
- De adapter moet in de buurt van de telefoon zijn aangesloten en gemakkelijk toegankelijk zijn.
- Het gebruik van beschadigde kabels of opladers, of opladen in een vochtige omgeving, kunnen een elektrische schok veroorzaken.
- De elektrische oplader dient alleen binnen gebruikt te worden.
- Het stopcontact moet gemakkelijk toegankelijk zijn. Het stopcontact mag niet geblokkeerd worden tijdens het gebruik.
- Om de telefoon helemaal los te koppelen van het stroomnet, haalt u de oplader uit het stopcontact.
- Elektrische opladers kunnen warm worden bij normaal gebruik, en een langdurig contact kan verwondingen veroorzaken.
- Zorg altijd voor voldoende ventilatie rond de adapters tijdens het gebruik.
- De ventilatie mag niet worden geblokkeerd doordat luchtopeningen zijn afgedekt met voorwerpen (kranten, doeken, gordijnen, enz.) om zo oververhitting en disfunctioneren te voorkomen. Houd een ruimte van minimaal 10 cm rondom de telefoon vrij.
- De telefoon dient te worden gebruikt in gebieden met een gematigd klimaat.
- Sluit geen USB-kabel aan en verwijder geen USB-kabel met natte handen, dit kan een elektrische schok veroorzaken.
- Stel de telefoon niet bloot aan overmatige warmte (zon, vuur, etc.) aangezien het toestel is voorzien van een oplaadbare interne batterij.
- Gebruik de connector niet om meerdere acties tegelijk uit te voeren, en zorg ervoor dat de polen van de batterij geen geleidend element raken, zoals metalen of vloeistoffen.

## Gehoorbescherming

Deze telefoon voldoet aan de huidige regelgeving inzake de beperking van het maximale output volume. Langdurig luisteren met oortelefoons op een hoog volume kan gehoorverlies veroorzaken!

- Stop het gebruik van het product of zet het volume lager als uw oren suizen.

- Zet het geluid niet op vol, gezondheidsprofessionals raden lange blootstelling aan harde geluiden af.

- Maak redelijk gebruik van de oortelefoons want een buitensporige geluidsdruk van de oor- of koptelefoons kan gehoorverlies veroorzaken.

- Om gehoorschade te voorkomen, moet u niet langdurig luisteren bij een hoog geluidsvolume.

- Gebruik alleen de oortelefoons die zijn meegeleverd met uw telefoon.

## Milieubescherming

- Houd u aan de lokale regelgeving op het gebied van afvalverwijdering bij het weggooien van de verpakking, de batterij en de afgedankte telefoon. Breng deze producten naar een verzamelpunt zodat ze correct gerecycled kunnen worden. Gooi telefoons of versleten batterijen niet weg bij het huisvuil.

- Breng afgedankte lithium-batterijen die u niet wenst te bewaren naar een hiervoor bestemd inzamelpunt. Gooi ze nooit weg bij het gewone huishoudelijk afval. Gooi telefoons of versleten batterijen niet weg bij het huisvuil.

De batterij kan ontploffen als u deze vervangt door een ongeschikt model. Gooi de gebruikte batterijen weg volgens de instructies.

## Schoonmaak en onderhoud

- Zet de telefoon uit voordat u deze schoonmaakt of onderhoudt. De oplader dient uit het stopcontact te worden gehaald. De telefoon en de oplader dienen te worden losgekoppeld om elektrische schokken en kortsluiting van de batterij of de oplader te voorkomen. Sluit de klepjes.

- Maak de telefoon op de oplader niet schoon met chemische middelen (alcohol, benzeen), chemische stoffen of schurende middelen, want die kunnen onderdelen beschadigen of de werking aantasten. Het apparaat kan worden schoongemaakt met een zachte, antistatische en licht vochtige doek, of met kraanwater volgens de instructies in INFORMATIE MET BETREKKING TOT DE WATERDICHTHEID, pagina 259-260.

- Maak geen krassen op of aanpassingen aan de telefoon want de bestanddelen in de verf kunnen een allergische reactie veroorzaken. Als een dergelijke reactie zich voordoet, stop dan direct met het gebruik van de telefoon en raadpleeg een arts.

- Verwijder het stof van de stekker en houd deze droog om ieder risico op brand te voorkomen.

- Als de telefoon of een van de accessoires niet goed werken, neem dan contact op met uw lokale serviceafdeling.

- Haal de telefoon of de accessoires niet zelf uit elkaar.

### Noodoproep

Als uw telefoon in een noodsituatie aanstaat en u bereik heeft, dan kunt u uw telefoon gebruiken om een noodoproep te plaatsen. Maar het kan zijn dat noodnummers niet toegankelijk zijn op de netwerken. U dient nooit op uw telefoon te vertrouwen om noodoproepen te plaatsen.

### Aanbevelingen om blootstelling van de gebruiker aan straling te verminderen

NL

- Gebruik uw mobiele telefoon in gebieden die gedekt worden door uw netwerk om de hoeveelheid straling te verminderen (met name in ondergrondse parkeergarages of tijdens reizen in trein en auto).

- Gebruik uw telefoon als u goed bereik hebt (dat wil zeggen dat: het maximale aantal staafjes voor het netwerk wordt getoond).

- Gebruik de handsfree-kit.

- Houd tijdens een gesprek de telefoon verwijderd van de buik van zwangere vrouwen en de onderbuik van jongeren.

- Kinderen en jongeren moeten mobiele telefoons redelijk gebruiken. 's Nachts telefoneren moet vermeden worden en de frequentie en de duur van de gesprekken moeten beperkt blijven.

## AANVULLENDE INFORMATIE

### Conformiteit

CE

- CROSSCALL bevestigt dat dit apparaat voldoet aan de basisaanbevelingen en aan overige relevante maatregelen die zijn opgenomen in Richtlijn 2014/53/EU. De meest recente toepasselijke versie van de conformiteitsverklaring kan worden ingezien op de website: https://docs.crosscall.com/public/CERTIFICAT/CORE-S4_CERTIFICATE-OF-CONFORMITY_INTERNATIONAL.pdf.

• Beperkingen met betrekking tot de 2,4 GHz frequentieband: Noorwegen: Deze subparagraaf is niet van toepassing op de geografische zone in een straal van 20 km rond het centrum van Ny-Ålesund. Beperkingen met betrekking tot de 5 GHz-frequentieband: Volgens artikel 10, paragraaf 10 van de Richtlijn 2014/53/EU staat op de verpakking dat deze radioapparatuur onderworpen is aan enkele beperkingen wanneer deze op de markt gebracht wordt in België (BE), Bulgarije (BG), Tsjechische Republiek (CZ), Denemarken (DK), Duitsland (DE), Estland (EE), Ierland (IE), Griekenland (EL), Spanje (ES), Frankrijk (FR), Kroatië (HR), Italië (IT), Cyprus (CY), Letland (LV), Litouwen (LT), Luxemburg (LU), Hongarije (HU), malta (MT), Nederland (NL), Oostenrijk (AT), Polen (PL), Portugal (PT), Roemenië (RO), Slovenië (SL), Slowakije (SK), Finland (FI), Zweden (SE), Verenigd Koninkrijk (UK), Turkije (TR), Noorwegen (NO), Zwitserland (CH) IJsland (IS) en Liechtenstein (LI).

## Frequentiebanden en vermogen

- Frequentieband gebruikt door radioapparatuur: Bepaalde banden zijn mogelijk niet beschikbaar in alle landen of in alle regio's. Neem contact op met de lokale operator voor meer informatie.
- Maximale frequentie van het radiosignaal op de frequentieband waar de radioapparatuur op werkt: Het maximale vermogen voor alle banden is lager dan de maximale waarde aangegeven in de geharmoniseerde, relevante norm. De van toepassing zijnde nominale beperkingen van de frequentiebanden en het transmissievermogen (straling en/of geleiding) op deze radioapparatuur zijn de volgende:

| Frequentie | Banden | maximaal vermogen |
|---|---|---|
| GSM850 | 824MHz-894MHz | 34dBm |
| GSM900 | 880MHz-960MHz | 34dBm |
| GSM1800 | 1710MHz-1880MHz | 30.5dBm |
| GSM1900 | 1850MHz-1990MHz | 30.5dBm |
| WCDMA B1 | 1920MHz-2170MHz | 23.5dBm |
| WCDMA B2 | 1850MHz-1990MHz | 24dBm |
| WCDMA B5 | 824MHz-894MHz | 24dBm |
| WCDMA B8 | 880MHz-960MHz | 24dBm |
| LTE B1 | 1920MHz-2170MHz | 22.5dBm |
| LTE B3 | 1710MHz-1880MHz | 22dBm |
| LTE B5 | 824MHz-894MHz | 23dBm |
| LTE B7 | 2500MHz-2690MHz | 22.5dBm |
| LTE B8 | 880MHz-960MHz | 23dBm |
| LTE B20 | 791MHz-862MHz | 22.5dBm |
| LTE B28 | 703MHz-803MHz | 23dBm |
| WIFI 2.4GHz | 2400MHz-2483,5MHz | 17.5dBm |
| Bluetooth | 2400MHz-2483,5MHz | 8dBm |

## Informatie met betrekking tot de accessoires en software

We raden aan de volgende accessoires te gebruiken:

| ACCESSOIRE | MODEL | TECHNISCHE GEGEVENS |
|---|---|---|
| | Gedeponeerd merk:Crosscall Model:1901060199022 | Naam van het model: CH-51E<br>Ingangsspanning: 100-240 V~<br>Ingangsfrequentie wisselstroom: 50/60 Hz<br>Uitgangsspanning: 5,0 V ⎓<br>Uitgangsstroom: 1,0 A<br>Uitgangsvermogen: 5,0 W<br>Gemiddeld rendement in actieve modus: 75,10%<br>Rendement bij lage lading (10%): 71,01%<br>Energieverbruik zonder opladen: 0,037 W |
| | Ref. Crosscall: 1907080199206 | IPX4 |
| | Ref. Crosscall: 1908140199596 | USB-A / MICRO-USB<br>1m |

De softwareversie van het product is L1840.X.XX.XX.XXXX (waarbij X=0 tot 9, A tot Z, die updates over de gebruikerservaring, beveiligingspatches, etc. weergeeft). De software-updates worden door de fabrikant gepubliceerd om, na de lancering van het product, storingen te herstellen of bepaalde functies te verbeteren. Alle softwareversies die zijn gepubliceerd door de fabrikant, zijn gecontroleerd en altijd in overeenstemming met de toepasselijke regelgeving.
Alle RF-parameters (bijvoorbeeld de frequentiebanden en uitgangsvermogen) zijn niet toegankelijk voor de gebruiker en kunnen niet door de gebruiker gewijzigd worden. De meest recente informatie met betrekking tot accessoires en software is beschikbaar in de conformiteitsverklaring, die kan worden ingezien op de website:
https://docs.crosscall.com/public/CERTIFICAT/CORE-S4_CERTIFICATE-OF-CONFORMITY_INTERNATIONAL.pdf.

## Specifieke Absorptie Ratio (SAR)

- Dit toestel voldoet aan de richtlijnen voor blootstelling aan radiofrequenties als het toestel tijdens gebruik op een minimale afstand van 5 mm van het lichaam gehouden wordt. Volgens de richtlijnen van de ICNIRP (de Internationale Commissie voor de bescherming tegen niet-ioniserende straling), is de limiet van de SAR gemiddeld 2 W/kg voor het hoofd en de romp, en 4 W/kg voor de ledematen op een celweefsel van 10 g dat de meeste frequenties absorbeert.

Maximale waarden voor dit model:
- SAR hoofd: 1,311 (W/kg) ==> maximaal toegestane waarde: 2 (W/kg)
- SAR lichaam: 1,077 (W/kg) ==> maximaal toegestane waarde: 2 (W/kg)
- SAR ledematen: 2,712 (W/kg) ==> maximaal toegestane waarde: 4 (W/kg)

## Auteursrechten

Dit toestel is uitsluitend bestemd voor privégebruik. Het kopiëren van CD's of het downloaden van muziek, video's of foto's om deze te verkopen of voor ieder ander commercieel doeleinde kan een overtreding zijn van auteursrechten. Een toestemming kan nodig zijn om een document, een boek en/of een presentatie, waarop auteursrechten van toepassing zijn, gedeeltelijk of in zijn geheel, te kopiëren of op te slaan. Zorg ervoor dat u op de hoogte bent van de wetten die van toepassing zijn op het opslaan en gebruiken van bepaalde inhoud in uw land en rechtsgebied.

# BIJLAGE

## Belangrijke informatie

Om een optimale ervaring te bieden wordt de telefoon regelmatig verbonden met internet- en e-mailservers. Dit impliceert automatisch en onvermijdelijk de uitwisseling van gegevens die gefactureerd kunnen worden bovenop uw bestaande abonnement, of in mindering kunnen worden gebracht op uw vooraf betaald tegoed.

Om ieder misverstand met betrekking tot de facturatie van diensten die gebruik van internet maken te voorkomen, raden we u sterk aan voor een tegoed te kiezen dat onbeperkte toegang tot internet en berichten biedt. Zorg er ook voor dat u de vooraf geconfigureerde standaardinstellingen niet aanpast. Als u wilt, kunt u verbinding maken met een Wifi-netwerk om de internetsnelheid en de efficiëntie te verbeteren. We raden u ook ten zeerste aan om vooral een Wifi-netwerk te gebruiken wanneer u streamt of spellen, video's of films downloadt.

## Garantievoorwaarden

Uw telefoon, evenals de batterij en accessoires in de doos, zijn gegarandeerd tegen defecten of storingen die het gevolg zijn van hun ontwerp of fabricage, of van apparatuurstoringen, bij normaal gebruik, voor de garantieperiode van zesendertig (36) maanden vanaf de datum van aankoop van uw telefoon, zoals aangegeven op uw originele factuur. De garantie vervalt automatisch aan het einde van deze zesendertig (36) maanden. Reserveonderdelen die essentieel zijn voor het gebruik van nieuwe producten zijn tien (10) jaar beschikbaar vanaf de datum waarop het product niet meer verkocht wordt.

Deze garantie dekt niet:
- Defecten of storingen die gemeld worden na verloop van deze garantie;
- Beschadiging naar aanleiding van een ongeval, slechte weersomstandigheden, bliksem, brand, chemische producten, overspanning , onjuist gebruik of een verkeerd onderhoud van het apparaat of accessoire (schermbreuk, vuil, verandering aan interne onderdelen van het apparaat door langdurige of abnormale blootstelling aan een vloeistof), of het niet-naleven van de instructies in de gebruikershandleiding;
- Normale slijtage die zich voordoet na aankoop (met name strepen, krassen, afdrukken en in het algemeen alle beschadiging veroorzaakt door externe elementen van het apparaat dat geen invloed heeft op het functioneren);
- De mobiele telefoon van een klant of een derde waarvan de oorspronkelijke software van de fabrikant gewijzigd is;

- Iedere aanpassing of reparatie door personen die niet erkend zijn door CROSSCALL, een dochteronderneming, of uw verkooppunt;
- Oxidatie door onjuist gebruik door de klant van de klepjes op de USB-poort of audio-poort, die essentieel zijn om de waterdichtheid van het product te garanderen;

We raden u aan de volgende instructies te volgen voordat u contact opneemt met de klantenservice:
- Laad de batterij volledig op;
- Upgrade de software of herstel de fabrieksinstellingen om de telefoon te formatteren (om de standaardinstellingen te herstellen: In het menu van uw telefoon klikt u op **Instellingen > Apparaat > Apparaatinformatie > Telefoon opnieuw instellen**)

**LET OP:** ALLE gebruikersgegevens van de telefoon (contacten, foto's, bestanden en gedownloade applicaties) zullen definitief verloren gaan. Wij raden u ten zeerste aan een volledige back-up van de gegevens van uw telefoon te maken voordat u deze formatteert.

NL

In het geval dat uw telefoon een defect vertoont dat het normale gebruik verhindert, kunt u uw apparaat aan onze klantenservice toevertrouwen. Uw telefoon wort nooit gerepareerd of vervangen indien de aangebrachte markeringen of serienummers (IMEI) zijn verwijderd of gewijzigd, of indien de aankoopbon van uw aankoop ontbreekt of onleesbaar is.
Indien het gebrek aan overeenstemming of het defect wordt bevestigd, zal uw telefoon geheel of gedeeltelijk worden vervangen of gerepareerd. Deze garantie dekt de kosten voor onderdelen en arbeidsuren.

Voordat u uw telefoon opstuurt naar onze klantenservice, raden we u aan:
- uw IMEI te noteren en te bewaren op een veilige plek (*);
- de SD-kaart en de SIM-kaart te verwijderen;
- al uw persoonsgegevens te noteren. Het kan zijn dat ons reparatiecentrum uw telefoon moet formatteren.

(*) Uw IMEI-code is het serienummer waarmee uw apparaat herkend kan worden en om de klantenservice te volgen. Er zijn meerdere manieren om uw IMEI-code te vinden:
- Typ *#06# op het toetsenbord van uw mobiele telefoon;
- Kijk op de verpakking van uw telefoon;
- Afhankelijk van het model, kan de IMEI achterop de telefoon op een etiket staan of gegraveerd zijn op de SIM-lade van uw telefoon.

Documenten en informatie die u met uw telefoon mee moet sturen naar de klantenservice:
- Kopie van de factuur waarop de aankoopdatum, het type product en de naam van de verkoper staan,
- Het IMEI-nummer van de telefoon;
- Een beschrijving van het defect van de telefoon.

We verzoeken u vriendelijk de algemene servicevoorwaarden te lezen op de website van Crosscall: **www.crosscall.com**

De CORE-S4, ontworpen in Frankrijk en vervaardigd in China
Gecreëerd en geïmporteerd door:
CROSSCALL – 245 RUE PAUL LANGEVIN 13290 AIX-EN-PROVENCE – Frankrijk.

# VSEBINA

## PREDNOSTI MODELA CORE-S4


Povezljivost ..... 271
Trajnost ..... 271
Ergonomija ..... 272


## SPLOŠNA PREDSTAVITEV TELEFONA


Predstavitev aparata ..... 273
X-LINK™ ..... 274
X-BLOCKER ..... 274


## VKLOP DELOVANJA TELEFONA CORE-S4


Namestitev kartice nano SIM / micro SD ..... 275
Vklop in izklop telefona ..... 276
Namestitev varnostne vrvice (povodca) ..... 276
Ustvarjanje / Povezava računa KaiOS ..... 277
Povezava računa Google ..... 277
Uvoz stikov ..... 278
- Z računa Google ..... 278
- S pomnilniške kartice / Gmail / Outlook ..... 278

Uporaba telefona CORE-S4 pod vodo ..... 279
Nasveti in previdnostni ukrepi za polnjenje baterije ..... 279-280


## TIPKOVNICA IN BLIŽNJICE TELEFONA CORE-S4


Navigacijska tipkovnica ..... 281
Izbirne tipke ..... 282
Sredinska tipka ..... 283
Klicne tipke ..... 284
Številska tipkovnica ..... 285-287
- Hitro izbiranje ..... 285
- Sporočila ..... 286
- Skupna raba povezave ..... 286
- Svetilka ..... 286
- Nastavitev glasnosti telefona v nekaterih aplikacijah ..... 287
- Posnetek zaslona ..... 287

Tipki * in # ..... 287-288
- Zaklepanje telefona ..... 287
- Način vibriranja / zvonjenje ..... 288

Pisanje besedila ..... 288


## UPORABA TELEFONA


Telefonski klici ..... 289-290
- Sestavljanje številke ..... 289
- Iz dnevnika klicev ..... 289
- Iz seznama stikov ..... 289
- Opravljanje klicev VoLTE / VoWIFI ..... 289-290
- Sprejemanje klicev ..... 290


SL

Stiki ..... 290
Ročno ustvarjanje stika ..... 290
Dodajanje stika iz prejetega klica ..... 290
Sporočila ..... 291
Pošiljanje sporočila ..... 291
Prikaz sporočil ..... 291
Kamera ..... 291
Galerija ..... 291-292
Ogled slik / videoposnetkov ..... 291-292
Brisanje slik / videoposnetkov ..... 292
Skupna raba slik / videoposnetkov ..... 292
Prenos datotek v računalnik ..... 292
Brskalnik ..... 293
Povezljivost ..... 293
Čiščenje pomnilnika ..... 293-294
Ponastavitev telefona ..... 294
Posodobitve sistema ..... 294

SL

## PRILAGODITEV TELEFONA

Zvok ..... 294
Zaslon ..... 294-295
Obvestila ..... 295
Datum in čas ..... 295
Jezik ..... 295

## VARNOSTNI UKREPI

Informacije o splošni varnosti ..... 295-297
Informacije v zvezi z vodotesnostjo ..... 297-298
Medicinski pripomočki ..... 298
Varnost v cestnem prometu ..... 299
Napajanje in polnjenje ..... 299-300
Zaščita sluha ..... 300-301
Varstvo okolja ..... 301
Čiščenje in vzdrževanje ..... 301-302
Klic v sili ..... 302
Priporočila za zmanjšanje izpostavljenosti uporabnika sevanju ..... 302

## DODATNE INFORMACIJE

Skladnost ..... 302-303
Frekvenčni pasovi in moč ..... 303
Informacije o dodatni in programski opremi ..... 304
Stopnja specifične absorpcije (SAR) ..... 304
Avtorske pravice ..... 305

## PRILOGA

Pomembne informacije ..... 305
Garancija ..... 305-306

**Hvala, ker ste izbrali Crosscall in kupili ta mobilni telefon.**

Navodila za uporabo vam bodo pomagala, da se seznanite z novim aparatom.

# PREDNOSTI MODELA CORE-S4

## Povezljivost

CORE-S4 vključuje namenske omrežne pasove za povezavo 4G. Ti pasovi pokrivajo večino evropskih operaterjev in vse francoske operaterje. Doma ali v pisarni se naprava CORE-S4 poveže z omrežjem Wi-Fi (802,11 b/g/n 2,4 GHz) in vam omogoča varčno uporabo mobilnega podatkovnega paketa. Prek operacijskega sistema KaiOS je na CORE-S4 privzeto nameščenih nekaj najbolj priljubljenih aplikacij. Takoj ko zaženete mobilni telefon, lahko dostopate do aplikacij Facebook, WhatsApp ...

SL

## Trajnost

CORE-S4, ki temelji na bistvenih vrednotah znamke CROSSCALL, izpolnjuje obljube blagovne znamke o trajnosti mobilnega telefona, ki vas lahko dolgoročno spremlja ne glede na način uporabe. Tu lahko gre za avtonomijo, z baterijo 2300 mAh, odpornost proti udarcem in padcem ali celo odpornost na sladko, slano in klorirano vodo, prah ali druge mikrodelce. Ključne besede so trajnost, zanesljivost in popravljivost.

## Ergonomija

CORE-S4 je oblikovan v kompaktnem (140x62x14,4 mm) in lahkem formatu (153 g), zato se prilega vsem vašim žepom. Njegov svetli zaslon in osvetljena monoblok tipkovnica vam omogočata gladko in udobno uporabo, tudi če nosite rokavice. Zvočnik z jakostjo 100 dB omogoča jasne in slišne klice (tudi prostoročno) celo v hrupnem okolju, učinkovita svetilka pa vam omogoča, da se znajdete v slabo osvetljenih okoljih.
CORE-S4 je združljiv s tehnologijo X-LINK™* in se nahaja v središču celotnega ekosistema dodatne opreme**, namenjene poenostavitvi vašega vsakdanjega življenja. Skratka, CORE-S4 ustreza lastnostim ergonomskega mobilnega telefona, ki je popolnoma prilagojen vsem vašim situacijam.

* Magconn Technology /** Razen X-MEMORY

# PREDSTAVITEV TELEFONA

## Predstavitev aparata

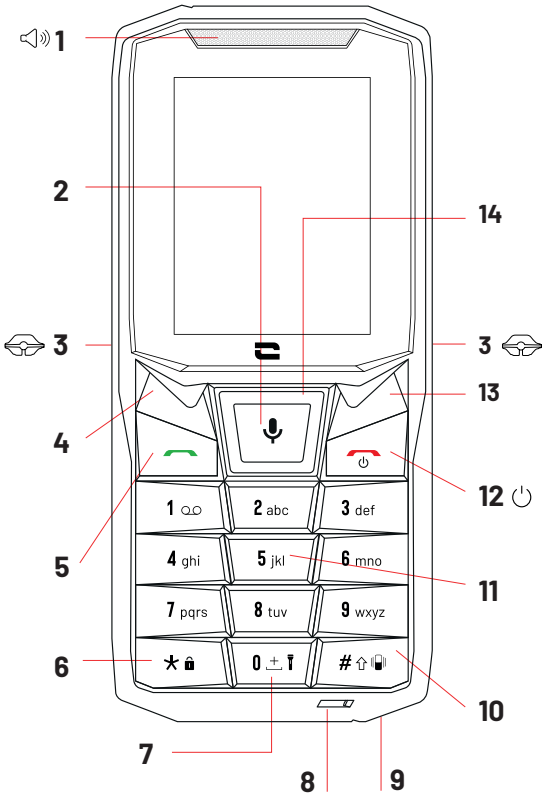


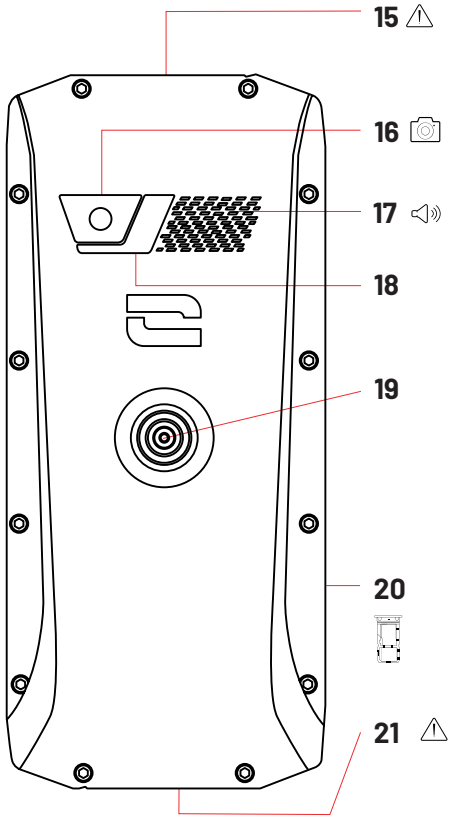


**1.** Zvočnik
**2.** Meni / V redu / Odklepanje / Snemalnik zvoka (dolg pritisk)
**3.** Zareze X-BLOCKER
**4.** Izbira levo / Obvestila
**5.** Odgovorite / Seznam klicev
**6.** Zaklepanje tipkovnice (dolg pritisk) / Posebni znaki
**7.** Svetilka (dolg pritisk)
**8.** Mikrofon
**9.** Prehod varnostnega kabla (ni priložen)
**10.** Način vibriranja (dolg pritisk) / Mala črka – Velika črka
**11.** Tipkovnica / Hitro izbiranje (dolg pritisk)
**12.** Konec klica / Vklop - Izklop / Nazaj
**13.** Izbira desno / Stiki
**14.** Bližnjica do nastavitev / smerna tipkovnica za navigacijo
**15.** Priključek za slušalke (vodotesni pokrovček - vedno dobro zaprite!)
**16.** Zadnja kamera 2 MP
**17.** Zvočnik 100 dB
**18.** Bliskavica
**19.** X-LINK™* (pritrditev / polnjenje / prenos podatkov)
**20.** Predal kartic nano SIM ali mikro SD
**21.** Vrata za mikro USB (vodotesni pokrovček – vedno dobro zaprite!)

*Magconn Technology

## X-LINK™*

PAMETNI SISTEM MAGNETNE PRITRDITVE

Magnetni konektor na zadnji strani telefona omogoča, da ga z eno potezo pritrdite in povežete z ekskluzivnimi dodatki X-LINK™*.
Odvisno od uporabljene dodatne opreme lahko X-LINK™* polni vaš telefon in / ali prenaša podatke.

## X-BLOCKER

OJAČAN MEHANSKI PRITRDILNI SISTEM

Ta ekskluzivni dodatek, ki je priložen vašemu mobilnemu telefonu, omogoča, da ga pritrdite z združljivo dodatno opremo v situacijah, ki zahtevajo čim boljše držanje(sila izpuljenja 20 kg). Enostavno ga pritrdite na stranske zareze
mobilnega telefona. Njegova silikonska prevleka zmanjšuje vibracije, ki jih povzročajo udarci.

Preden začnete s katero koli dejavnostjo, preverite, ali je vaš X-BLOCKER popolnoma vpet v obe zarezi telefona.

SL

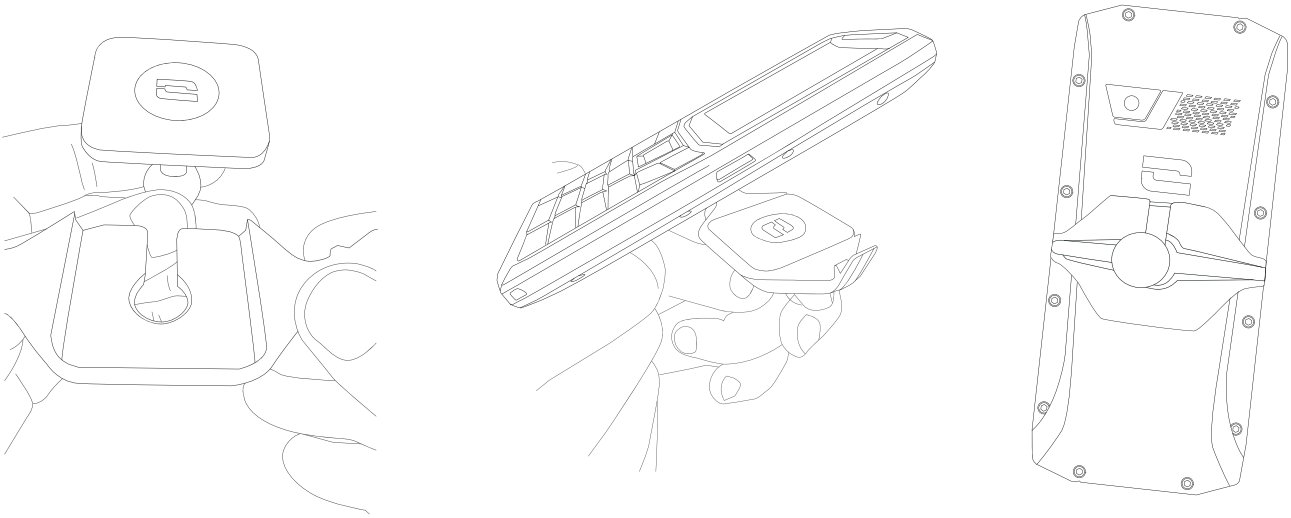

**Celoten izbor dodatne opreme, združljive z X-LINK™* in X-BLOCKER, najdete na www.crosscall.com**

*Magconn Technology

# VKLOP DELOVANJA TELEFONA CORE-S4

## Namestitev kartice nano SIM/mikro SD

**1.** Preverite, ali je vaš aparat izključen. Če ni, ga izklopite s pritiskom na gumb za vklop / izklop.
**2.** Predal za kartice nano SIM / mikro SD odstranite s priloženim orodjem za odstranjevanje, ki ga vstavite v predvideno luknjo, kot je prikazano spodaj.

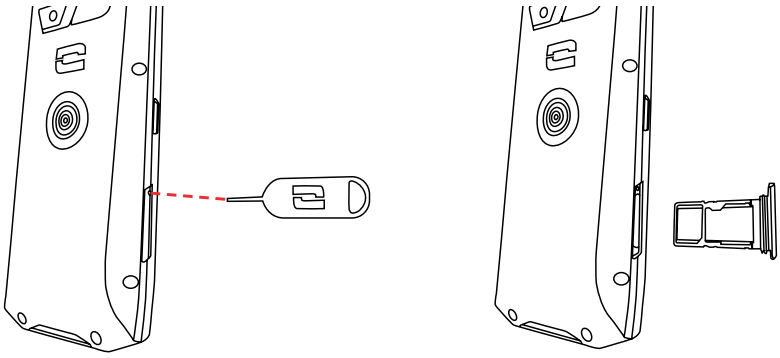

**3.** Popolnoma odstranite predal.
**4.** V telefon lahko namestite dve kartici nano SIM (ali eno kartico nano SIM in eno kartico mikro SD).
   **a.** Da bi zagotovili optimalno združljivost s storitvami operaterja, vam svetujemo, da vstavite kartico nano SIM s kovinsko stranjo navzdol v najmanjši predelek (SIM 1).

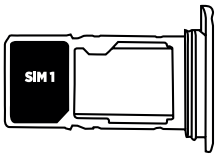


   **b.** Če želite, vstavite drugo kartico nano SIM (ali kartico mikro SD do 64 GB) s kovinsko stranjo navzdol v največji predelek (SIM 2).

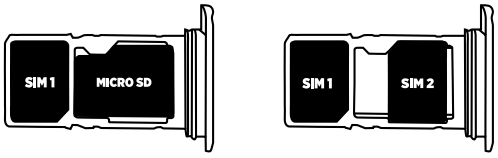


**5.** Potisnite predal nazaj v telefon:
   **a.** Preverite, če sta kartici pravilno poravnani.
   **b.** Preden predal vstavite v telefon, ga pravilno poravnajte na režo.
   **c.** Vstavite predal in ga potisnite, kot je prikazano zgoraj.

**Pozor:** da bi zagotovili vodotesnost telefona, poskrbite, da je predal popolnoma vstavljen in zaklenjen.

## Vklop / izklop telefona

Dolgo pritiskajte gumb za **vklop / izklop**telefona in počakajte nekaj sekund, da se prižge zaslon.

SL

Ko prvič vklopite telefon ali po ponastavitvi podatkov, sledite navodilom na zaslonu za nastavitev aparata.

Ko je telefon vklopljen, lahko s pomočjo tega gumba tudi:

- Zavrnete / Zaključite klic
- Izklopite, znova zaženete ali zaklenete telefon z dolgim pritiskom
- Očistite pomnilnik aparata z dolgim pritiskom
- Vrnitev s kratkim pritiskom
- Izbrišete besedilo s kratkim ali dolgim pritiskom
- Aktiviranje zaslona telefona, ko je v stanju pripravljenosti.

## Namestitev varnostne vrvice* (povodec)

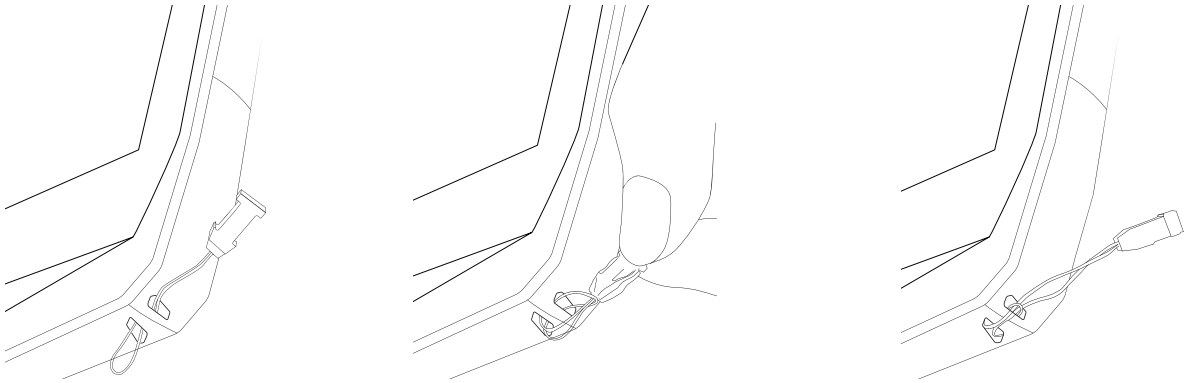

* Varnostna vrvica ni priložena

## Ustvarite/Povežite svoj račun KaiOS

Zdaj, ko je vaš CORE-S4 inicializiran, lahko ustvarite ali povežete svoj račun KaiOS, da lahko med drugim dostopate do KaiOS Store, ki omogoča prenos aplikacij. V ta namen:

- Na začetnem zaslonu kliknite na sredinsko tipko telefona za dostop do **Menija**
- Izberite aplikacijo "**Nastavitve**"
- V podmeniju "**Račun**" kliknite na "**KaiOS račun**".
- Kliknite na "**Ustvarite račun**", če še nimate računa, ali na "**Prijavite se s telefonom**" ali "**Prijavite se z e-pošto**", če že imate račun.
- Sledite navodilom na zaslonu in izpolnite zahtevane podatke.

## Povežite svoj račun Google

V CORE-S4 lahko dodate tudi svoj Google račun. V ta namen:

- Na začetnem zaslonu kliknite na sredinsko tipko telefona za dostop do **Menija**
- Izberite aplikacijo "**Nastavitve**"
- V podmeniju "**Račun**" kliknite na "**Dodaj račun**".
- Izberite "**Google**".
- Za povezavo vnesite svoje poverilnice.

SL

# Uvozite svoje stike
## Z računa Google

Ko je vaš račun Google dodan v telefon, lahko uvozite stike, shranjene v tem računu. V ta namen:

- Na začetnem zaslonu kliknite na sredinsko tipko telefona za dostop do **Menija**
- Izberite aplikacijo "**Nastavitve**"
- V podmeniju "**Račun**" kliknite na svoj račun Google.
- Izberite "**Stiki**". Izberete lahko tudi uvoz koledarja in e -pošte.

## S pomnilniške kartice / Gmaila / Outlooka

- Na začetnem zaslonu kliknite na desno izbirno tipko na vašem telefonu, da dobite dostop do vmesnika "**Stiki**".
- Znova kliknite na desno izbirno tipko, da izberete "**Možnosti**", nato izberite "**Nastavitve**"
- Pomikajte se navzdol po različnih možnostih in izberite "**Uvozi stike**".
- Izberite želeno možnost med "**Pomnilniška kartica**", "**Gmail**", in "**Outlook**".

SL

## Nasveti za uporabo telefona CORE-S4 pod vodo

Po potapljanju v morski vodi morate telefon sprati s sladko vodo. Temeljito posušite pokrovčke in priključke.
Reže zvočnika in mikrofona so lahko blokirane z vodo.
Pred klicem počakajte nekaj minut, da se ponovno vzpostavi optimalno delovanje.

## Nasveti in previdnostni ukrepi za polnjenje baterije

1. Odprite protiprašni pokrovček in prek vrat USB-A povežite kabel in omrežni adapter, priložen v kompletu. Nato drugi konec kabla priključite v vrata mikro USB na telefonu.
2. Omrežni adapter priključite v električno vtičnico.
3. Ko se baterija popolnoma napolni, odklopite telefon iz polnilnika. Najprej odklopite polnilnik iz aparata, potem pa iz električne vtičnice.

Nikoli ne polnite telefona skupaj z magnetno povezavo X-LINK™* in USB, saj lahko s tem skrajšate življenjsko dobo opreme telefona.

Baterija je vgrajena v telefon in ni odstranljiva. Baterije ne odstranjujte sami.

- Da baterije svoje naprave ne izrabite prezgodaj, priporočamo, da upoštevate pravila smotrne uporabe pri vsakem ciklu polnjenja. Zato je najbolje, da baterijo napolnite takoj, ko doseže stanje 20 % napolnjenosti, in da se izogibate polnjenju nad 80 %, namesto izvajanja ciklov popolnega polnjenja (od 0 do 100 %).

- Uporabljajte samo odobren polnilnik in kabel, ki je združljiv z vašim telefonom. Uporaba neodobrenih polnilnikov ali kablov lahko povzroči eksplozijo baterije ali poškodbe telefona.

- Ne uporabljajte telefona med polnjenjem. Ne pokrivajte telefona ali električnega adapterja.

- Nepravilna priključitev polnilnika lahko težko poškoduje vaš telefon. Garancija ne pokriva nobene škode, nastale zaradi neustrezne uporabe.

- Ko se telefon ne polni, odstranite polnilnik iz električne vtičnice.

- Telefon se morda ne bo takoj vklopil, če polnite prazno baterijo. Po določenem času polnjenja se bo telefon normalno zagnal.

- Če je napajanje izmeničnega toka (AC) šibkejše, je čas polnjenja lahko daljši.

- Če uporabljate nekonvencionalne polnilnike, kot so računalniki, je lahko čas polnjenja daljši.

- Čas polnjenja se lahko razlikuje glede na temperaturo okolja in preostalo raven baterije.

SL

- Telefon lahko varno polnite pri temperaturi med 0 °C in 40 °C. Polnjenje pri temperaturah pod 0 °C ali nad 40 °C lahko negativno vpliva na delovanje baterije in skrajša njeno življenjsko dobo. Dolgotrajno polnjenje pri ekstremnih temperaturah poškoduje baterijo.

- Med polnjenjem se lahko telefon in polnilnik segrejeta. To je normalen pojav in ne povzroča skrajšanja življenjske dobe ali zmanjšanja zmogljivosti telefona. Če baterija postane bolj vroča kot običajno, jo prenehajte polniti. Telefon postavite na hladno mesto in počakajte, da se ohladi. Izogibajte se dolgotrajnemu stiku s površino telefona, če se segreje.

# TIPKOVNICA IN BLIŽNJICE TELEFONA CORE-S4

Na začetnem zaslonu lahko preprosto dostopate do številnih funkcij s pomočjo tipk navigacijske tipkovnice in fizičnih tipk.

## Navigacijska tipkovnica

Na začetnem zaslonu kliknite zgornjo navigacijsko tipko za dostop do bližnjice nastavitev.

Na tem zaslonu boste lahko nadzirali:

- Žepno svetilko
- Svetlost zaslona
- Letalski način
- Wi-Fi
- Mobilne podatke
- Bluetooth
- Glasnost zvonjenja in opozoril / Način vibriranja in tihi način

Na začetnem zaslonu kliknite levo navigacijsko tipko za hiter dostop do določenih aplikacij (seznam aplikacij, ki jih ni mogoče konfigurirati).

Na tem zaslonu boste imeli hiter dostop do:

- WhatsApp
- Facebook
- YouTube
- Google Maps
- Google search

Na splošno se lahko s katere koli strani zaslona premikate od spodaj navzgor in od leve proti desni s pomočjo štirih tipk na navigacijski tipkovnici.

SI

## Izbirne tipke

Na začetnem zaslonu kliknite levo izbirno tipko za dostop do obvestil.

Na tem zaslonu lahko:

- Pregledate svoja obvestila
- Izbrišete nekatera obvestila
- Izbrišete vsa obvestila

Na splošno ta tipka omogoča izbiro funkcije, navedene v spodnjem levem kotu zaslona.

Na začetnem zaslonu kliknite desno izbirno tipko za dostop do stikov.

Na tem zaslonu lahko:

- Pregledate svoje stike
- Uvažate stike
- Dodajate stike

Na splošno ta tipka omogoča izbiro funkcije, navedene v spodnjem desnem kotu zaslona.

SL

## Sredinska tipka

Na začetnem zaslonu kliknite sredinsko tipko telefona za dostop do **Menija.**

Z dolgim pritiskom na to tipko dobite neposreden dostop do snemalnika zvoka svojega telefona.

Na splošno ta tipka omogoča izbiro funkcije / aplikacije, na katero pokažete na zaslonu.

Ko je telefon v stanju pripravljenosti, ga s pomočjo te tipke lahko odklenete z enim klikom.

SI

## Tipke za klicanje

Na začetnem zaslonu kliknite zeleno tipko telefona, da odprete **Dnevnik klicev** v telefonu. Tako boste lahko videli zadnje prejete ali opravljene klice ter neodgovorjene klice.

SL

Na splošno vam ta tipka omogoča, da se oglasite na telefon pri dohodnem klicu.

Rdeča telefonska tipka na telefonu vam omogoča izvajanje različnih dejanj.
Z dolgim pritiskom na to tipko lahko:

- Vklopite, izklopite, znova zaženete ali zaklenete telefon
- Očistite pomnilnik svojega aparata

Na splošno vam ta tipka omogoča:
- Zavrnitev / končanje klica
- Vrnitev s kratkim pritiskom
- Aktiviranje zaslona telefona, ko je v stanju pripravljenosti.

# Številska tipkovnica

## Hitro izbiranje

Imate možnost dostopa do hitrega izbiranja. Cilj je povezati številko na tipkovnici z enim od vaših priljubljenih stikov, da ga lahko hitro pokličete. V ta namen:

- Na začetnem zaslonu dolgo kliknite na eno od teh tipk za dostop do hitrega izbiranja.
- Kliknite na "**Dodeli**", če želite enega od svojih stikov povezati s to tipko za hitro izbiranje.
- Izberite želeni stik in kliknite na "**Izberite**".

Stik za hitro izbiranje lahko določite tudi neposredno v meniju stikov. V ta namen:

- Kliknite na "**Stiki**" na začetnem zaslonu
- Izberite želeni stik in kliknite na"**Možnosti**"
- Izberite "**Nastavitve**", nato izberite " **Nastavite stike za hitro kli.**"

Na splošno te tipke omogočajo pisanje, ko ste v besedilni aplikaciji, ali izbiranje telefonske številke.

SI

## Sporočila

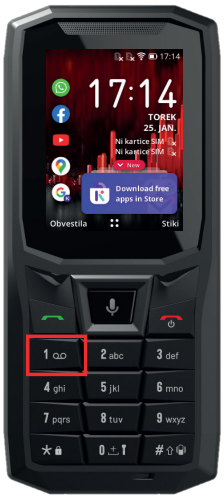


Na začetnem zaslonu dolgo pritisnite tipko 1, da pokličete sporočila.

## Skupna raba povezave

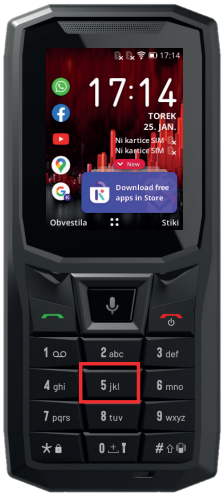


Na začetnem zaslonu dolgo pritisnite tipko 5, da aktivirate / deaktivirate skupno rabo povezave.

## Svetilka

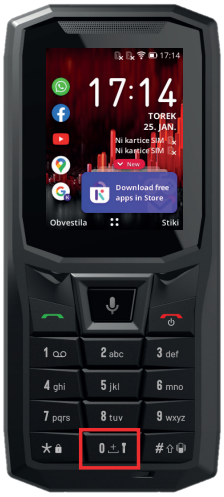


Na začetnem zaslonu dolgo pritisnite tipko 0, da aktivirate / deaktivirate svetilko.

Na splošno vam ta tipka omogoča, da med pisanjem besedila naredite presledek ali zabeležite 0, ko izbirate številko.

SL

### Prilagajanje glasnosti telefona iz določenih aplikacij

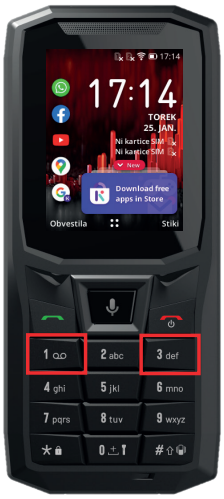


Če želite enostavno in hitro prilagoditi glasnost telefona, na primer pri gledanju videoposnetka na YouTubu:

- Za zmanjšanje glasnosti zvoka kliknite tipko 1
- Za povečanje glasnosti zvoka kliknite tipko 3

### Posnetek zaslona

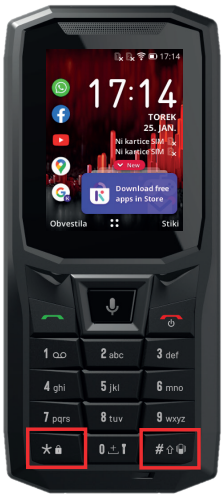


Posnetek zaslona lahko izvedete tako, da hkrati pritisnete tipki * in # na telefonu.

## Tipki * in #

### Zaklepanje telefona

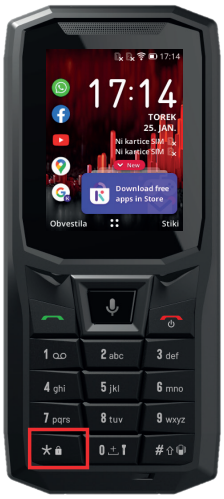


Dolgo pritisnite tipko *, da zaklenete telefon.

SI

### Način vibriranja / zvonjenja

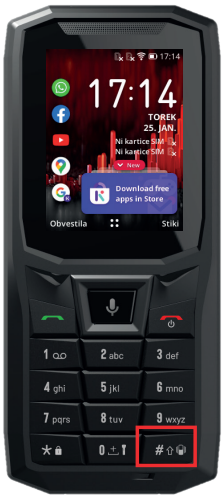


Dolgo pritisnite tipko # za preklop iz načina vibriranja v način zvonjenja in obratno.

Na splošno vam ta tipka omogoča, da pri pisanju besedila preklapljate male črke -> velike črke -> številke.

## Pisanje besedila

V aplikaciji, ki zahteva pisanje besedila:

- Črke lahko vnesete s številsko tipkovnico
- S tipko # lahko spremenite tipkovnico:
  - Mala črka
  - Velika črka
  - Številka
  - Predvidevanje (enakovredno T9, inteligentno pisanje)
- Tipka * omogoča dostop do ločil in emojijev
- Sredinska tipka omogoča vrnitev na linijo

SL

# UPORABA TELEFONA

## Telefonski klici

### Izbiranje številke

**1.** Na začetnem zaslonu vnesite telefonsko številko, ki jo želite poklicati s tipkami številske tipkovnice.

**2.** Pritisnite na ali za klicanje.

### Iz dnevnika klicev

**1.** Na začetnem zaslonu pritisnite , da odprete dnevnik klicev.

**2.** Številko / stik, ki ga želite poklicati, izberite s pomikanjem po seznamu s pomočjo navigacijskih tipk.

**3.** Kliknite na ali za izvedbo klica.

### S seznama stikov

**1.** Na začetnem zaslonu kliknite desno izbirno tipko, da odprete meni **Stiki.**

**2.** Stik, ki ga želite poklicati, izberite s pomikanjem po seznamu s pomočjo navigacijskih tipk.

**3.** Kliknite na "**Izberite > Klic**" z dvakratnim pritiskom na sredinsko tipko ali neposredno na zeleno klicno tipko.

### VoLTE / VoWIFI

SI

Vaš CORE-S4 vam omogoča klicanje VoLTE* ali VoWIFI*. V ta namen:

- Kliknite sredinsko tipko na telefonu za dostop do **Menija**
- Izberite aplikacijo "**Nastavitve**"
- V podmeniju "**Omrežje in povezljivost**", kliknite na "**VoLTE / VoWIFI**".
- Preverite, ali je aktivirana vsaka možnost.

* Odvisno od vašega operaterja

### Sprejemanje klicev

Ko pride klic, pritisnite na , da ga sprejmete.

Ko pride klic, pritisnite na , da ga zavrnete.

## Stiki

### Ročno ustvarjanje stika

**1.** Na začetnem zaslonu kliknite desno izbirno tipko, da odprete meni **Stiki**.

**2.** Pritisnite levo izbirno tipko, da izberete "**Novo**".

**3.** Izberite, kje je shranjen vaš stik:
- Ali v notranjem pomnilniku telefona
- Ali neposredno na vaši kartici SIM

**4.** Vnesite zahtevane podatke in kliknite na sredinsko tipko za "**Shrani**".

### Dodajte stik iz prejetega klica

**1.** Na začetnem zaslonu pritisnite , da odprete dnevnik klicev.

**2.** Številko, ki jo želite shraniti kot stik, izberite s pomikanjem po seznamu z navigacijskimi tipkami.

**3.** Kliknite desno izbirno tipko za izbiro"**Možnosti**".

**4.** Izberite "**Ustvar nov stik**" in izberite mesto za shranjevanje stika:
- Ali v notranjem pomnilniku telefona
- Ali neposredno na vaši kartici SIM

**5.** Vnesite dodatne podatke za številko in kliknite sredinsko tipko za "**Shrani**".

## Sporočila
### Pošiljanje sporočila

**1.** Za dostop do glavnega menija telefona kliknite sredinsko tipko.

**2.** Kliknite aplikacijo **Sporočila**

**3.** Kliknite levo izbirno tipko za izbiro**"Novo".**

**4.** Vnesite ime stika, ki mu želite poslati sporočilo, ali kliknite desno izbirno tipko **"Dodaj"** za brskanje po seznamu stikov.

**5.** Pomikajte se po območju za pisanje z navigacijskimi tipkami, da napišete svoje sporočilo

**6.** Sporočilo pošljite s klikom na levo izbirno tipko **"Pošlji"**.

### Prikaz sporočil

**1.** Za dostop do glavnega menija telefona kliknite sredinsko tipko.

**2.** Kliknite aplikacijo **Sporočila**

**3.** S pomočjo navigacijskih tipk se pomikajte po prejetih sporočilih.

## Kamera

S kamero vašega telefona CORE-S4 lahko fotografirate ali snemate videoposnetke. V ta namen:

**1.** Za dostop do glavnega menija telefona kliknite sredinsko tipko.

**2.** Kliknite na aplikacijo **Kamera**

**3.** Kliknite na levo tipko smerne tipkovnice, da preklopite v video način. Kliknite na desno tipko smerne tipkovnice, da preklopite v fotografski način.

**4.** Uokvirite motiv na zaslonu in pritisnite sredinsko tipko, da posnamete fotografijo ali zaženete video.

**5.**Vaša fotografija ali videoposnetek bo samodejno shranjen v **Galerija**.

## Galerija
### Ogled slik / videoposnetkov

**1.** Za dostop do glavnega menija telefona kliknite sredinsko tipko.

**2.** Kliknite na aplikacijo **Galerija**

**3.** Izberite sliko ali videoposnetek.

### Izbrišite slike ali videoposnetke

**1.** V Galeriji izberite sliko ali video in kliknite desno izbirno tipko **Možnosti.**

**2.** Kliknite na "**Izbriši**" in potrdite brisanje s klikom na desno izbirno tipko "**Izbriši**".

### Delite slike ali videoposnetke

**1.** V Galeriji izberite sliko ali video in kliknite desno izbirno tipko **Možnosti.**

**2.** Kliknite na "**Deliti**" in izberite želeno možnost deljenja.

## Prenesite datoteke v računalnik

Preden prvič priključite telefon za prenos datotek v računalnik, morate v nastavitvah omogočiti "Pomnilnik USB".
V ta namen:

- Kliknite sredinsko tipko na telefonu za dostop do **Menija**
- Izberite aplikacijo "**Nastavitve**"
- V podmeniju "**Pomnilnik**", kliknite na " **USB pomnilnik**"
- Kliknite na "**Omogočeno**" za aktiviranje te funkcije.

Ko je ta funkcija aktivirana, morate samo še povezati CORE-S4 z računalnikom s pomočjo kabla mikro-USB ali X-LINK™*, da boste lahko dostopali do datotek v telefonu.

Med prenosom podatkov ne odklopite kabla mikro-USB iz naprave. To bi lahko povzročilo izgubo podatkov in/ali okvaro aparata.

## Brskalnik

Če želite poiskati informacije, se povežite z internetom.

**1.** Na začetnem zaslonu kliknite levo navigacijsko tipko za hiter dostop do **Google Search** aplikacijo.

**2.** Kliknite na aplikacijo **Google Search** .

## Povezljivost

V **"Nastavitve > Omrežje in povezljivost"** boste našli vse, kar je povezano s povezljivostjo telefona:

- Aktiviranje / Deaktiviranje letalskega načina
- Aktiviranje / deaktiviranje mobilnih podatkov (na primer, da se izognete preseganju podatkovnih načrtov).
- Aktiviranje / Deaktiviranje letalskega načina
- Aktiviranje / Deaktiviranje povezave Bluetooth
- Aktiviranje / Deaktiviranje geolokacije
- Upravljanje SIM kartic vašega telefona
- Upravljanje funkcij VoLTE/VoWIFI
- Aktiviranje / Deaktiviranje skupne rabe povezave.

Ne pozabite, da so nekatere nastavitve za funkcije povezljivosti na voljo kot bližnjica na začetnem zaslonu s klikom na zgornjo navigacijsko tipko.
Nato lahko preprosto in zlahka upravljate:

- Letalski način
- Wi-Fi
- Mobilne podatke
- Bluetooth

## Očistite pomnilnik

Imate možnost, da enostavno in zlahka očistite pomnilnik svojega aparata.

Če želite to narediti, pojdite na **"Nastavitve > Pomnilnik"** in kliknite na **Očistite shrambo.** Nato izberite aplikacijo, ki jo želite očistiti, in kliknite na **"Čisto > Izbriši".**

**Pozor**: s tem dejanjem bodo izbrisani vsi podatki iz notranjega pomnilnika telefona.

Pred čiščenjem katere koli aplikacije se prepričajte, da ste varnostno kopirali vse pomembne podatke, shranjene v aparatu, saj bodo trajno izbrisani.

## Ponastavitev telefona

Če želite obnoviti tovarniško konfiguracijo naprave, pojdite na **"Nastavitve > Naprava > Informacije o napravi"** in kliknite na **"Ponastavi telefon > Ponastaviti".**

**Pozor**: s tem dejanjem bodo izbrisani vsi podatki iz notranjega pomnilnika telefona.

Preden izvedete ponastavitev na tovarniške podatke, naredite varnostno kopijo vseh pomembnih podatkov, shranjenih v aparatu. Aparat se bo samodejno znova zagnal.

## Posodobitve sistema

Posodobitve so spremembe različice programske opreme, ki je bila prvotno nameščena v telefonu, da se odpravijo morebitne napake.

SL

# PRILAGODITEV TELEFONA

## Zvok

V **"Nastavitve > Personalizacija > Zvoki",** lahko:

- Prilagodite različne jakosti zvoka večpredstavnostne naprave, melodij zvonjenja in opozoril ter alarma.
- Izberete melodijo in ton zvonjenja za opozorila v telefonu ali aktivirate / deaktivirate način vibriranja.
- Upravljate druge zvoke telefona: zvok tipkovnice in kamere.

Ne pozabite, da so nekatere nastavitve na voljo kot bližnjica na začetnem zaslonu s klikom na zgornjo navigacijsko tipko. Nato lahko preprosto in zlahka upravljate glasnost melodij zvonjenja in opozoril ter preklopite iz načina zvonjenja v način vibriranja ali tihi način (ali obratno).

## Zaslon

V **"Nastavitve > Personalizacija > Zaslon",** lahko:

- Prilagodite ozadje zaslona tako, da izberete sliko po lastni izbiri
- Prilagodite svetlost zaslona
- Prilagodite časovno omejitev ohranjevalnika zaslona. Po določenem času nedejavnosti se namreč telefon samodejno zaklene in preklopi v stanje pripravljenosti, da se zmanjša poraba energije in preprečijo nenamerna dejanja.
- Aktivirate / Deaktivirate samodejno zaklepanje tipkovnice.

Ne pozabite, da so nekatere nastavitve na voljo kot bližnjica na začetnem zaslonu s klikom na zgornjo navigacijsko tipko.
Nato lahko preprosto in zlahka upravljate svetlost zaslona.

## Obvestila

V **"Nastavitve > Personalizacija > Obvestila",** lahko:

- Izberete nastavitve prikaza obvestil.
- Aktivirate / deaktivirate obvestila iz različnih aplikacij, nameščenih v telefonu.

## Datum in čas

V **"Nastavitve > Personalizacija > Datum in čas",** lahko:

- Aktivirate / deaktivirate samodejno sinhronizacijo telefona, ki samodejno navaja čas in datum glede na časovni pas vašega omrežja.
- Ročno nastavite čas in datum, če je samodejna sinhronizacija deaktivirana
- Izberete svoj časovni pas
- Izberete obliko zapisa časa (24 ur / 12 ur)
- Aktivirate / deaktivirate uro na začetnem zaslonu.

## Jezik

V **"Nastavitve > Personalizacija > Jezik",** lahko izberete jezik svojega telefona.

# VARNOSTNI UKREPI

## Splošne varnostne informacije

Neupoštevanje naslednjih varnostnih napotkov lahko povzroči požar, električni udar, telesne poškodbe, ali poškodbe vašega telefona ali drugega premoženja. Pred uporabo telefona preberite vse spodnje varnostne napotke.

- Vedno izključite telefon, če je njegova uporaba prepovedana, če lahko povzroči motnje ali če predstavlja nevarnost.

- Izogibajte se izpostavljenosti magnetnim poljem.
- Izklopite telefon v letalih in na letališčih, če to zahtevajo od vas.
- Izklopite telefon v bližini visoko preciznih elektronskih aparatov. Telefon lahko vpliva na delovanje te vrste aparatov.
- Telefona in njegove dodatne opreme ne dajte v vsebnike, ki proizvajajo močno magnetno polje.
- Magnetnih pomnilniških medijev ne puščajte v bližini svojega telefona. Sevanje, ki ga oddaja telefon, lahko izbriše podatke, shranjene na njem.
- Telefon zavarujte pred neposredno sončno svetlobo. Telefona ne izpostavljajte previsokim temperaturam in ga ne uporabljajte v prisotnosti vnetljivih plinov (na primer na bencinski črpalki).
- Med opravljanjem klicev držite telefon vsaj 15 mm od telesa.
- Majhni deli lahko predstavljajo nevarnost zadušitve.
- Telefon lahko oddaja piskajoč zvok.
- Preprečite udarce in poškodbe telefona.
- Nekateri deli telefona so iz stekla. Steklo se lahko zlomi, če telefon pade na trdo površino ali utrpi močen udarec. Če se steklo zlomi, se ne dotikajte steklenih delov telefona in ne poskušajte odstraniti razbitega stekla s telefona. Ne uporabljajte telefona, dokler steklenega dela ne zamenjajo v pooblaščenem servisu.
- Ne poskušajte razstaviti telefona ali njegove dodatne opreme. Vzdrževanje ali popravilo telefona lahko izvajajo samo ustrezno usposobljene osebe.
- Električna vtičnica mora biti blizu telefona in lahko dostopna.
- Upoštevajte vse zakone ali predpise v zvezi z uporabo telefona. Pri uporabi telefona upoštevajte zasebnost in pravice drugih.
- Sledite navodilom v tem priročniku za uporabo kabla USB. V nasprotnem primeru se lahko poškodujeta vaš telefon ali osebni računalnik.
- Telefon čistite z mehko in suho krpo. Ne uporabljajte vode, alkohola, mila ali kemikalij, razen če izpolnjujete spodaj navedene pogoje v "informacijah o vodoodpornosti".
- Naredite varnostno kopijo pomembnih podatkov. Popravilo ali drugi dejavniki lahko povzročijo izgubo podatkov.
- Med prenosom datotek ali formatiranjem pomnilnika ne odklopite telefona. To lahko povzroči neuspeh programa ali poškoduje datoteke.

- Telefon in polnilnik hranite izven dosega otrok. Ne pustite, da otroci uporabljajo telefon ali polnilnik brez nadzora.

- Aparat ni predviden za uporabo s strani oseb (kamor so vključeni otroci) z zmanjšanimi fizičnimi, čutilnimi ali duševnimi sposobnostmi, ali oseb, ki nimajo izkušenj z aparatom, oziroma ga ne poznajo, razen če oseba, ki odgovarja za njihovo varnost, poskrbi za nadzor ali za predhodno usposabljanje o uporabi aparata.

- Majhne dodatke za telefon hranite izven dosega otrok, da se izognete nevarnosti zadušitve.

- Ne dovolite otrokom in živalim, da bi žvečili ali lizali aparat.

- Ne spreminjajte in prenavljajte svojega telefona.

- Telefona ne izpostavljajte ognju, eksploziji ali drugim virom nevarnosti.

- Ko ste v bližini eksplozivnih materialov ali tekočin, izklopite telefon.

- Telefon lahko povežete samo z vmesnikom USB različice 2.0.

- Idealne temperature delovanja so med 0 °C in 40 °C. Idealne temperature shranjevanja so med 20 °C in 50 °C.

- Nehajte uporabljati aparat, če se pregreje ali če je kateri koli del razpokan ali zlomljen.

- Aparata ne pritiskajte na oči, ušesa ali kateri koli del telesa in ga ne dajte v usta.

- Ne uporabljajte bliskavice v bližini oči ljudi ali živali.

- Uporabljajte samo originalne dodatke za telefon in ne uporabljajte baterije z drugim telefonom.

## Informacije v zvezi z vodotesnostjo

- Pravkar ste kupili mobilni telefon, ki je v skladu s stopnjo zaščite IP68. Da bi zagotovili optimalno uporabo in neprepustnost, preverite, ali so dobro zaprti vsi pokrovčki in zaščite odprtin in ovitka.

- Ne odpirajte pokrovčkov in predala SIM kartice na aparatu, če se le-ta nahaja v vodi ali v zelo vlažnem okolju.

- Ko odprete, ali zaprete pokrovčke, preverite, da niso poškodovani. Da preprečite poškodbo aparata, se prepričajte, da na tesnilu ni nobene nečistoče, kot sta pesek ali prah.

- V primeru padca ali udarca se lahko zrahljajo pokrovčki, ki prekrivajo odprtine.

- Poskrbite za to, da so vsi pokrovčki pravilno poravnani in dobro zaprti.

- Če je bil aparat potopljen v vodo, ali če sta se zmočila mikrofon ali zvočnik, morda zvok ne bo jasen med klicem. Priporočamo, da po tem, ko aparat potopite, počakate nekaj minut, da se vrne prvotna kakovost zvoka. Poskrbite za to, da sta mikrofon in zvočnik čista in suha, tako da ju obrišete s suho krpo.

- Če se aparat zmoči s slano ali klorirano vodo, ga sperite z vodo iz pipe, nato pa posušite z mehko, čisto krpo. Temeljito posušite pokrovčke in priključke.

- Zaradi vodoodpornosti aparata lahko pride do rahlih vibracij v določenih pogojih. V primeru, da je glasnost nastavljena na visoko raven, so vibracije popolnoma normalne in ne vplivajo na pravilno delovanje aparata.

- Ne odstranjujte vodotesne membrane, ki pokriva mikrofon ali zvočnike, in ne uporabljajte nobenega orodja, ki bi ga lahko poškodovalo (koničasto, ostro itd.).

- Aparata ne izpostavljajte kovinskim delcem: ti se lahko naberejo na zvočniku telefona zaradi magneta, vgrajenega v njegovo komponento. Kovinske delce lahko obrišete z mehko krpo. Druga možnost je, da daste aparat v prozorno plastično vrečko.

- Spremembe temperature lahko povečajo ali zmanjšajo tlak, kar lahko vpliva na kakovost zvoka. Po potrebi odprite pokrovčke, da izpustite zrak.

SL

## Medicinski pripomočki

- V bolnišnicah in drugih zdravstvenih ustanovah, ki to zahtevajo, izklopite telefon.

- Vaš telefon vsebuje radijske antene, ki oddajajo elektromagnetna polja. Elektromagnetna polja lahko motijo delovanje srčnih spodbujevalnikov ali drugih medicinskih pripomočkov.

- Če imate srčni spodbujevalnik, ohranite razdaljo vsaj 20 cm med srčnim spodbujevalnikom in telefonom.

- Aparat držite na nasprotni strani od vsadka.

- Če menite, da vaš telefon moti delovanje srčnega spodbujevalnika ali drugih medicinskih pripomočkov, ga nehajte uporabljati in se posvetujte z zdravnikom glede specifičnih lastnosti svojega medicinskega pripomočka.

- Pri izvajanju ponavljajočih se dejavnosti, kot so vnos besedila ali igrice na telefonu, lahko pride občasno do občutka neugodja v dlaneh, rokah, zapestjih, ramenih, vratu ali drugih delih telesa. Če imate občutek neugodja, izključite telefon in se posvetujte z zdravnikom.

## Varnost v cestnem prometu

- Upoštevajte vse varnostne standarde in ukrepe v zvezi z uporabo aparata med vožnjo.
- Upoštevajte vse lokalne zakone. Ko ste za volanom in vozite, imejte vedno proste roke. Pri vožnji mora biti varnost na cesti vaša prva skrb.
- Ustavite se ob robu ceste in parkirajte, preden sprejmete, ali opravite klic, če to zahtevajo prometne razmere.
- Radiofrekvenčni signali lahko motijo delovanje nekaterih elektronskih sistemov v vašem vozilu, kot sta avtoradio ali varnostna oprema.
- Če je vaše vozilo opremljeno z zračno blazino, ne ovirajte dostopa do nje tako, da prednjo namestite brezžično ali fiksno napravo. V nasprotnem primeru lahko preprečite odpiranje zračne blazine in povzročite težke telesne poškodbe. Ročna uporaba mobilnega telefona med vožnjo je prepovedana.
- Če poslušate glasbo, nastavite glasnost na razumno raven, da se boste zavedali vsega, kar se dogaja okoli vas. To je še posebej pomembno, če ste v bližini ceste.
- Uporaba telefona v nekaterih okoliščinah vas lahko moti in povzroča nevarnost. Upoštevajte vsa pravila, ki prepovedujejo, ali omejujejo uporabo telefona ali slušalk (na primer z vzdržanjem pošiljanja sporočil med vožnjo ali uporabo slušalk na kolesu).
- Ročna uporaba mobilnega telefona med vožnjo je prepovedana.

## Napajanje in polnjenje

- Ne mečite telefona v ogenj
- Ne povzročajte kratkega stika
- Izdelka ne izpostavljajte temperaturam nad 60 °C / 140 °F
- Baterijo reciklirajte skladu z veljavnimi standardi.
- Telefon polnite s pomočjo priloženega kabla USB in električnega adapterja. Uporaba nezdružljivega adapterja ali kabla lahko trajno poškoduje vaš telefon.
- Adapter mora biti priključen blizu telefona in lahko dostopen.
- Uporaba poškodovanih kablov ali polnilnikov, ali polnjenje v vlažnem okolju lahko povzroči električni udar.

- Električni adapter je namenjen samo uporabi v zaprtih prostorih.
- Električna vtičnica mora lahko dostopna. Vtičnica ne sme biti blokirana med uporabo.
- Za popoln odklop telefona iz električnega omrežja iztaknite napajalnik iz stenske vtičnice.
- Električni adapterji se lahko segrejejo med običajno uporabo in daljši stik lahko povzroči poškodbe.
- Med uporabo vedno zagotovite zadostno zračenje okoli adapterjev.
- Prezračevanja ne smete ovirati tako, da prezračevalne odprtine prekrijete s predmeti (časopisi, prti, zavese itd.) da preprečite pregrevanje in okvare. Okoli telefona pustite vsaj 10 cm prostora.
- Telefon se lahko uporablja v zmernih podnebnih območjih.
- USB vrat ne priključite ali izključite z mokrimi rokami, saj to lahko povzroči nevarnost električnega udara.
- Telefon je opremljen z notranjo baterijo za ponovno polnjenje, zato ga ne izpostavljajte čezmerni toploti (sonce, ogenj itd.).
- Izogibajte se uporabi konektorja za izvajanje več dejanj hkrati in pazite, da se sponke akumulatorja ne dotikajo prevodnih predmetov, kot so kovine ali tekočine.

SL

## Zaščita sluha

Telefon izpolnjuje trenutno veljavne predpise o omejitvi največje izhodne glasnosti. Dolgotrajno poslušanje zelo glasnega zvoka prek slušalk lahko povzroči izgubo sluha!

- Če imate občutek zvonjenja v ušesih, prenehajte uporabljati izdelek ali zmanjšajte glasnost.
- Glasnosti ne nastavljajte na najvišjo raven. Zdravstveni delavci odsvetujejo dolgotrajno izpostavljenost visokim ravnem hrupa.

- Slušalke uporabljajte pametno, ker lahko pretiran zvočni tlak, ki prihaja iz njih ali iz naglavnih slušalk, povzroči izgubo sluha.

- Da preprečite poškodbe sluha, se izogibajte dolgotrajnemu poslušanju pri visoki glasnosti.

- Uporabljajte samo slušalke, priložene telefonu.

## Varstvo okolja

- Pri odlaganju embalaže, baterije in rabljenega telefona upoštevajte lokalne predpise, ki se nanašajo na odstranjevanje odpadkov. Odnesite jih na zbirno mesto, da bodo ustrezno reciklirani. Rabljenih telefonov ali baterij ne mečite v navadne smetnjake.

- Rabljene litijeve baterije, ki jih ne želite shraniti, odložite na mestu, predvidenem v ta namen. Ne vrzite jih v smetnjak.

Rabljenih telefonov ali baterij ne mečite v navadne smetnjake.

Baterija predstavlja nevarnost eksplozije, če jo nadomestite z neprimernim modelom. Rabljene baterije zavrzite skladno z navodili.

SL

## Čiščenje in vzdrževanje

- Pred kakršnim koli postopkom čiščenja ali vzdrževanja izklopite telefon. Polnilnik mora biti izklopljen iz vtičnice. Da bi preprečili vsako možnost električnega udara ali kratkega stika baterije ali polnilnika, morate prekiniti povezavo med telefonom in polnilnikom. Zaprite pokrovčke.

- Telefona in polnilnika ne čistite s kemikalijami (alkohol, benzen), kemičnimi sredstvi ali abrazivnimi čistili, da ne poškodujete delov ali povzročite okvare. Aparat lahko očistite z mehko, antistatično, rahlo vlažno krpo ali z vodo iz pipe, upoštevajoč navodila v PODATKIH O VODOTESNOSTI na strani 297-298.

- Ne drgnite in ne spreminjajte telefona, ker snovi v barvilu lahko povzročijo alergijsko reakcijo. Če se pojavi takšna reakcija, takoj prenehajte uporabljati telefon in obiščite zdravnika.

- Z vtičnice odstranite prah in pazite, da je vedno suha, da preprečite tveganje požara.
- Če telefon ali njegovi dodatki ne delujejo pravilno, se obrnite na lokalnega ponudnika storitev.
- Ne razstavljajte sami telefona ali njegovih dodatkov.

### Klici v sili

Če je v primeru izrednih razmer telefon vklopljen in ste v območju pokritosti z omrežjem, ga lahko uporabite za oddajanje klica v sili. Vendar pa številke za klic v sili morda niso dostopne v vseh omrežjih. Za klicanje v sili se nikoli ne zanašajte samo na svoj telefon.

### Priporočila za zmanjšanje izpostavljenosti uporabnika sevanjem

SL

- Mobilni telefon uporabljajte na območjih, ki jih pokriva vaše omrežje, da zmanjšate količino prejetega sevanja (zlasti na podzemnih parkiriščih ali med potovanjem z vlakom in avtomobilom).
- Telefon uporabljajte pri dobrih pogojih sprejema (npr.: prikazano je največje število vrstic za omrežje).
- Uporabljajte komplet za prostoročno telefoniranje.
- Med klicanjem umaknite telefon iz bližine nosečnic in spodnjega dela trebuha mladostnikov.
- Otroci in mladostniki morajo smiselno uporabljati mobilne telefone tako, da se na primer izogibajo nočnim klicem in omejijo pogostost in trajanje klicev.

## DODATNE INFORMACIJE

### Skladnost

CE

- CROSSCALL potrjuje, da ta aparat izpolnjuje osnovna priporočila in druge ustrezne ukrepe, določene v Direktivi 2014/53/EU. Zadnjo veljavno različico izjave o skladnosti si lahko ogledate na spletišču: https://docs.crosscall.com/public/CERTIFICAT/CORE-S4_CERTIFICATE-OF-CONFORMITY_INTERNATIONAL.pdf.

- Omejitve glede pasu 2,4 GHz: Norveška: ta pododstavek se ne nanaša na geografsko območje v polmeru 20 km od središča mesta Ny-Ålesund. Omejitve glede pasu 5 GHz: V skladu s členom 10, odstavkom 10, Direktive 2014/53/EU, embalaža navaja, da za to radijsko opremo veljajo nekatere omejitve, potem ko je dana na trg v Belgiji (BE), Bolgariji (BG), Češki (CZ), Danski (DK), Nemčiji (DE), Estoniji (EE), Irski (IE), Grčiji (EL), Španiji, (ES), Franciji (FR), Hrvaški (HR), Italiji (IT), Cipru (CY), Latviji (LV), Litvi (LT), Luksemburgu (LU), Madžarski (HU), Malti (MT), Nizozemski (NL), Avstriji (AT), Poljski (PL), Portugalski (PT), Romuniji (RO), Sloveniji (SL), Slovaški (SK), Finski (FI), Švedski (SE), Združenem kraljestvu (UK), Turčiji (TR), Norveški (NO), Švici (CH), Islandiji (IS) in Lihtenštajnu (LI).

## Frekvenčni in močnostni pasovi

- Frekvenčni pas, ki ga uporablja radijska oprema: nekateri pasovi morda niso na voljo v vseh državah ali regijah. Za več informacij se obrnite na lokalnega operaterja.
- Najvišja frekvenca radijskega signala, oddanega v frekvenčnem pasu, v katerem deluje radijska oprema: največja moč za vse pasove je manjša od najvišje mejne vrednosti, določene v ustreznem harmoniziranem standardu. Nazivne omejitve frekvenčnih pasov in moči prenosa (sevane in/ali prevodne), ki se uporabljajo za to radijsko opremo, so naslednje:

| Pasovi | Frekvenca | največja moč |
|---|---|---|
| GSM850 | 824 MHz-894 MHz | 34 dBm |
| GSM900 | 880 MHz-960 MHz | 34 dBm |
| GSM1800 | 1710 MHz-1880 MHz | 30,5 dBm |
| GSM1900 | 1850 MHz-1990 MHz | 30,5 dBm |
| WCDMA B1 | 1920 MHz-2170 MHz | 23,5 dBm |
| WCDMA B2 | 1850 MHz-1990 MHz | 24 dBm |
| WCDMA B5 | 824 MHz-894 MHz | 24 dBm |
| WCDMA B8 | 880 MHz-960 MHz | 24 dBm |
| LTE B1 | 1920 MHz-2170 MHz | 22,5 dBm |
| LTE B3 | 1710 MHz-1880 MHz | 22 dBm |
| LTE B5 | 824 MHz-894 MHz | 23 dBm |
| LTE B7 | 2500 MHz-2690 MHz | 22,5 dBm |
| LTE B8 | 880 MHz-960 MHz | 23 dBm |
| LTE B20 | 791 MHz-862 MHz | 22,5 dBm |
| LTE B28 | 703 MHz-803 MHz | 23 dBm |
| Wi-Fi 2-4 GHz | 2400 MHz-2483,5 MHz | 17,5 dBm |
| Bluetooth | 2400 MHz-2483,5 MHz | 8 dBm |

## Informacije o dodatni in programski opremi

Priporočamo, da uporabljate naslednjo dodatno opremo:

| DODATEK | MODEL | TEHNIČNI PODATKI |
|---|---|---|
| | Registrirana blagovna znamka: Crosscall Model: 1901060199022 | Ime modela: CH-51E<br>Vhodna napetost: 100-240 V~<br>Vhodna frekvenca (AC): 50/60 Hz<br>Izhodna napetost: 5,0 V ⎓<br>Izhodni tok: 1,0 A<br>Izhodna moč: 5,0 W<br>Povprečna učinkovitost v aktivnem načinu: 75,10 %<br>Učinkovitost pri nizki ravni napolnjenosti (10 %): 71,01 %<br>Poraba energije brez napolnjenosti: 0,037 W |
| | Ref. Crosscall: 1907080199206 | IPX4 |
| | Ref. Crosscall: 1908140199596 | USB A – MIKRO USB<br>1 m |

SL

Različica programja: L1840.X.XX.XX.XXXX (ali X=0 do 9, A do Z) vsebuje posodobljene informacije o uporabniških izkušnjah, varnostne popravke itd.). Posodobitve programja objavi izdelovalec, da popravi programske napake ali izboljša funkcije izdelka, ki je že v uporabi. Vse različice programske opreme, ki jih objavlja proizvajalec, so preizkušene in upoštevajo vsa ustrezna pravila.
Parametri radijske frekvence (na primer frekvenčni pas in izhodna moč) niso dostopni uporabniku in jih ne more spreminjati. Najnovejše informacije o dodatni opremi in programju so na voljo v izjavi o skladnosti, ki jo lahko preberete na spletišču:
https://docs.crosscall.com/public/CERTIFICAT/CORE-S4_CERTIFICATE-OF-CONFORMITY_INTERNATIONAL.pdf.

## Stopnja specifične absorpcije (SAR)

- Aparat ustreza smernicam o izpostavljenosti radijskim frekvencam, kadar se uporablja v bližini glave ali na razdalji najmanj 5 mm od trupa. V skladu s smernicami ICNIRP (Mednarodna komisija za zaščito pred neionizirajočimi sevanji) je mejna vrednost SAR v povprečju 2 W / kg za glavo in trup ter 4 W / kg za okončine na 10 g celičnega tkiva, ki absorbira večino frekvence.

Največje vrednosti za ta model :
- SAR pri glavi: 1,311 (W/kg) ==> dovoljena mejna vrednost: 2 (W/kg)
- SAR pri trupu: 1,077 (W/kg) ==> dovoljena mejna vrednost: 2 (W/kg)
- SAR uda: 2,712 (W/kg) ==> dovoljena mejna vrednost: 4 (W/kg)

## Avtorske pravice

Naprava je predvidena samo za zasebno uporabo. Kopiranje CD-jev ali prenos glasbe, videoposnetkov ali fotografij za nadaljnjo prodajo ali za druge komercialne namene lahko pomeni kršitev zakona o avtorskih pravicah. Morda bo potrebno dovoljenje za kopiranje ali shranjevanje delnega ali celotnega dokumenta, knjige in/ali predstavitve, za katere velja zakon o avtorskih pravicah. Dobro se seznanite z vsemi zakoni glede shranjevanja in uporabe takih vsebin v svoji državi in zakonodaji.

# PRILOGA

## Pomembne informacije

Da bi vam omogočil optimalno izkušnjo, se telefon redno povezuje s strežnikom za internet in sporočila. To povzroči samodejno in neizogibno izmenjavo podatkov, za katero se lahko obračunavajo dodatni stroški k obstoječemu paketu, ali se odbijejo od vaše predplačniške naročnine.

Da bi se izognili težavam z zaračunavanjem storitev, ki uporabljajo internet, vam toplo priporočamo, da se odločite za primerno ponudbo, ki vključuje neomejen dostop do interneta in e-pošte. Prav tako se izogibajte spremembam privzetih nastavitev. Če želite, se lahko povežete z omrežjem Wi-Fi, da izboljšate prepustnost in učinkovitost. Uporabo omrežja Wi-Fi priporočamo zlasti pri pretakanju ali nalaganju iger, videoposnetkov ali filmov.

SL

## Garancijski pogoji

Vaš telefon, kot tudi baterija in dodatki, ki so v škatli, so zajamčeni pred vsemi napakami ali okvarami, ki bi lahko nastale zaradi njihove zasnove ali izdelave, ali okvare opreme v normalnih pogojih uporabe v času trajanja garancije šestintrideset (36) mesecev od datuma nakupa telefona, kot je prikazano na izvirnem računu. Garancija samodejno poteče ob koncu teh šestintridesetih (36) mesecev. Obdobje razpoložljivosti nadomestnih delov, ki so bistveni za uporabo novih izdelkov, je deset (10) let od datuma konca trženja izdelka.

Garancija ne pokriva:
- Napak ali okvar, prijavljenih po poteku veljavnosti te garancije;
- Poškodb zaradi nesreče, slabih vremenskih razmer, strele, požara, kemikalij, izpada električne energije, nepravilne uporabe ali neustreznega vzdrževanja aparata ali pribora (zlom zaslona, umazanija, poškodbe notranjih komponent aparata zaradi dolgotrajne oz. nenormalne izpostavljenosti tekočemu elementu) ali neupoštevanja navodil v uporabniškem priročniku;
- Normalne obrabe, ki se pojavi po prodaji (zlasti praske, odrgnine, oznake in na splošno poškodb, nastalih na zunanjih elementih aparata, ki ne vplivajo na njegovo delovanje);
- Mobilnega telefona kupca ali tretje osebe, ki je spremenila programsko opremo, ki jo je prvotno dobavil proizvajalec;
- Sprememb ali popravil s strani oseb, ki jih niso pooblastili družba CROSSCALL, njene hčerinske družbe ali vaš trgovec;
- Oksidacije, nastale zaradi napačne vstavitve s strani kupca vrat USB ali pokrovčkov avdio vrat, ki so bistveni za zagotovitev, vodotesnosti izdelka;

Preden se obrnete na našo Službo za poprodajne storitve, priporočamo, da sledite spodnjim navodilom:
• Popolnoma napolnite baterijo;
• Nadgradite programsko opremo ali obnovite tovarniške nastavitve za formatiranje telefona (za ponastavitev privzetih nastavitev: v meniju svojega telefona kliknite na **Nastavitve (Settings) > Naprava > Informacije o napravi > Ponastavi telefon**)

**POZOR:** Trajno boste izgubili VSE uporabniške podatke telefona (stike, fotografije, sporočila, datoteke in prenesene aplikacije). Močno vam priporočamo, da pred formatiranjem naredite popolno varnostno kopijo podatkov v telefonu.

V primeru okvare telefona, ki preprečuje njegovo običajno uporabo, morate aparat odnesti v našo poprodajno službo. Če so blagovne znamke ali serijske številke (IMEI) odstranjene ali spremenjene, ali če vaš nakupni račun manjka ali ni čitljiv, telefon ne bo popravljen ali zamenjan.
Če je potrjena napaka neskladnosti, vam bodo zamenjali ali popravili celoten ali del vašega telefona. Ta garancija krije stroške delov in dela.

Priporočamo vam, da pred pošiljanjem telefona naši Službi za poprodajne storitve:
• zabeležite in shranite svoj IMEI na varno mesto (*);
• odstranite kartico SD in kartico SIM;
• shranite vse svoje osebne podatke. Naš servisni center bo morda moral formatirati vaš telefon.
(*) Vaša koda IMEI je serijska številka, ki identificira vaš aparat in spremlja poprodajne storitve. Kodo IMEI lahko najdete na več načinov:
• Vtipkajte *#06# na tipkovnici svojega mobilnika ;
• Preverite embalažo telefona;
• Na hrbtni strani telefona in glede na model je lahko IMEI naveden na etiketi ali vgraviran v predalu za kartico SIM v telefonu.

Dokumenti in informacije, ki jih morate priložiti pri pošiljanju telefona naši poprodajni službi:
• Kopija računa, ki prikazuje datum nakupa, tip izdelka in ime trgovca;
• Številka IMEI telefona;
• Opis okvare telefona.

Vabimo vas, da preberete splošne pogoje storitev, ki so na voljo na spletišču družbe Crosscall na naslednjem naslovu: **www.crosscall.com**

CORE-S4, zasnovan v Franciji in sestavljen na Kitajskem
Oblikoval, izdelal in uvozil:
CROSSCALL – 245 Rue PAUL LANGEVIN 13290 AIX-EN-PROVENCE – Francija.

# SADRŽAJ


## PREDNOSTI UREĐAJA CORE-S4

Povezivost ..... 309
Trajnost ..... 309
Ergonomija ..... 310

## OPĆA PREZENTACIJA TELEFONA

Opis uređaja ..... 311
X-LINK™ ..... 312
X-BLOCKER ..... 312

## POČETAK KORIŠĆENJA CORE-S4

Umetanje nano SIM/micro SD kartice ..... 313
Uključivanje|isključivanje telefona ..... 314
Postavljanje sigurnosne uzice* (leash) ..... 314
Kreiranje/Povezivanje svog KaiOS računa ..... 315
Povezivanje svog Google računa ..... 315
Uvoz svojih kontakata ..... 316

- S Google računa ..... 316
- S memorijske kartice / Gmail / Outlook ..... 316

Korištenje CORE-S4 pod vodom ..... 317
Savjeti i mjere opreza pri punjenju baterije ..... 317-318

## TIPKOVNICA I PREČACI CORE-S4 MOBITELA

Navigacijska ploča ..... 319
Tipke za odabir ..... 320
Središnja tipka ..... 321
Tipke za pozivanje ..... 322
Numerička tipkovnica ..... 323

- Brzo biranje ..... 323
- Poruke ..... 324
- Dijeljenje veze ..... 324
- Svjetiljka ..... 324
- Podešavanje glasnoće telefona iz određenih aplikacija ..... 325
- Snimanje zaslona ..... 325

Tipke * i # ..... 325-326

- Zaključavanje telefona ..... 325
- Način vibracija / zvonjenje ..... 326

Pisanje teksta ..... 326

## KORŠTENJE TELEFONA

Telefonski pozivi ..... 327-328

Biranje broja ..... 327
levidencije poziva ..... 327
S popisa kontakata ..... 327
Upućivanje VoLTE / VoWIFI poziva ..... 327-328
Primanje poziva ..... 328


HR

Kontakti ..... 328
Ručno kreiranje kontakta ..... 328
Dodati kontakt iz primljenog poziva ..... 328
Poruke ..... 329
Slanje poruke ..... 329
Pregled poruka ..... 329
Kamera ..... 329
Galerija ..... 329-330
Prikaz slika / videozapisa ..... 329-330
Brisanje slika / videozapisa ..... 330
Podijelite slike / videozapise ..... 330
Prijenos datoteka na računalo ..... 330-331
Preglednik ..... 331
Povezivanje ..... 331
Čišćenje memorije ..... 331-332
Resetiranje telefona ..... 332
Ažuriranja sustava ..... 332

## PRILAGOĐAVANJE TELEFONA

Zvuk ..... 332
Prikaz ..... 332-333
Obavijesti ..... 333
Datum i vrijeme ..... 333
Jezici ..... 333

## MJERE SIGURNOSTI

Informacije o općoj sigurnosti ..... 333-335
Informacije o nepropusnosti ..... 335-336
Medicinski uređaji ..... 336-337
Sigurnost u prometu ..... 337
Napajanje i punjenje ..... 337-338
Zaštita sluha ..... 338-339
Zaštita okoliša ..... 339
Čišćenje i održavanje ..... 339
Poziv u slučaju nužde ..... 340
Preporuke za smanjenje izlaganja korisnika zračenju ..... 340

## DODATNE INFORMACIJE

Sukladnost ..... 340
Frekvencijski pojasi i snaga ..... 341
Informacije o priboru i softveru ..... 342
Specifični stupanj apsorpcije (SAR) ..... 342
Autorska prava ..... 343

## PRILOG

Važne informacije ..... 343
Jamstvo ..... 343-344

HR

**Hvala vam što ste odabrali Crosscall i kupili ovaj mobitel.**

Korisnički priručnik pomoći će vam da se upoznate s novim uređajem

# PREDNOSTI UREĐAJA CORE-S4

## Povezanost

CORE-S4 integrira namjenske mrežne opsege za 4G vezu. Ovi opsezi pokrivaju većinu europskih operatora i sve francuske operatere. Kod kuće ili u uredu vaš se CORE-S4 povezuje s vašom WIFI mrežom (802,11 b/g/n 2,4 GHz) i omogućuje vam uštedu na vašem mobilnom podatkovnom paketu. Konačno, putem svog operativnog sustava KaiOS nekoliko je najpopularnijih aplikacija izvorno instalirano na vašem CORE-S4. Dakle, čim pokrenete svoj mobitel, moći ćete pristupiti Facebooku i WhatsAppu...

HR

## Trajnost

Dizajniran uz poštivanje CROSSCALL vrijednosti, sam CORE-S4 utjelovljuje obećanja marke o održivosti i mobitela koji vas može dugoročno služiti bez ugrožavanja vaše uporabe. Bilo u smislu autonomije, s baterijom od 2300 mAh, otpornosti na udarce i padove, ili čak otpornosti na slatku vodu, slanu vodu, kloriranu vodu, prašinu ili druge mikročestice. Trajnost, pouzdanost i popravljivost ključne su riječi.

## Ergonomija

Dizajniran u kompaktnom (140x62x14,4 mm) i laganom (153 g) formatu, CORE-S4 možete stati u svaki vaš džep. Njegov svijetli zaslon i monoblok tipkovnica s pozadinskim osvjetljenjem omogućuju vam glatku i udobnu upotrebu, čak i s rukavicama. Zvučnik od 100 dB omogućuje vam i jasne i zvučne pozive (i u verziji slobodne ruke), čak i u bučnom okruženju, dok će vam učinkovita svjetiljka pomoći da se snađete u uvjetima slabog osvjetljenja.

Kompatibilan s tehnologijom X-LINK™*, CORE-S4 je u središtu cijelog ekosustava dodatne opreme** dizajnirane da vam pojednostavi svakodnevni život. Jednostavno je, CORE-S4 posjeduje sve karakteristike ergonomskog mobitela savršeno prilagođenog svim vašim situacijama.

*Magconn tehnologija /**Osim X-MEMORY

HR

# OPIS TELEFONA

## Opis uređaja

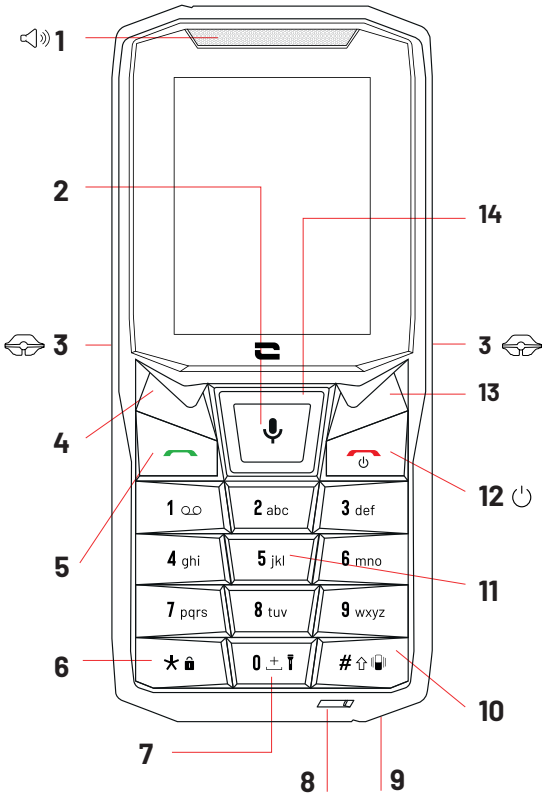


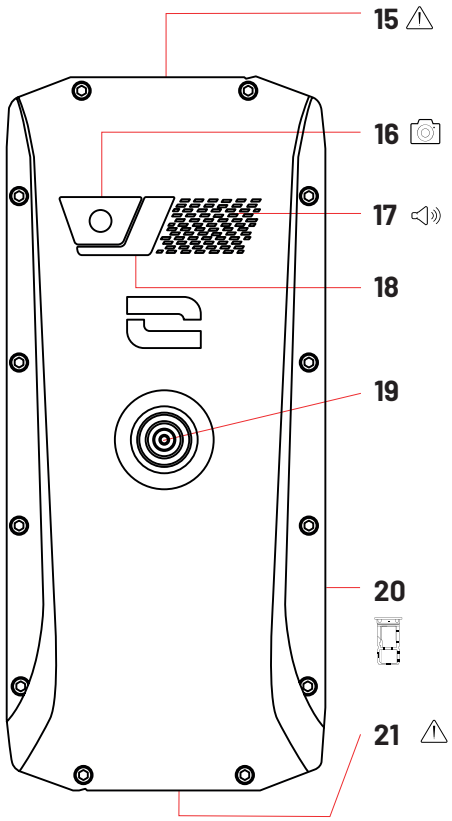


**1.** Zvučnik
**2.** Izbornik / OK / Otključavanje / Snimač glasa (dugi pritisak)
**3.** Urezi X-BLOCKER
**4.** Lijevi odabir / Obavijesti
**5.** Odgovoriti / Dnevnik poziva
**6.** Zaključati tipkovnicu (dugi pritisak) / Posebni znakovi
**7.** Svjetiljka (dugi pritisak)
**8.** Mikrofon
**9.** Rupa za provlačenje sigurnosne uzice (ne isporučuje se uz telefon)
**10.** Način vibracije (dug pritisak) / Mala slova - Velika slova
**11.** Tipkovnica / Brzo biranje (dug pritisak)
**12.** Spusti / Uključivanje - Isključivanje / Prijethodno
**13.** Desni odabir / Kontakti
**14.** Prečac postavki / Ploča za usmjeravanje navigacije
**15.** Utičnica za slušalice (nepropusna kapica - uvijek dobro zatvoriti!)
**16.** Stražnja kamera od 2MP
**17.** Zvučnik 100 dB
**18.** Bljeskalica
**19.** X-LINK™ (pričvršćivanje / punjenje baterije / prijenos podataka)
**20.** Ladica za SIM ili micro SD karticu
**21.** Micro USB priključak (nepropusna kapica - uvijek dobro zatvoriti!)

*Magconn tehnologija

HR

## X-LINK™*

INTELIGENTNI MAGNETSKI PRIKLJUČNI SUSTAV

Ovaj magnetski konektor, koji se nalazi na stražnjoj strani vašeg telefona, omogućuje njegovo učvršćivanje i povezivanje s ekskluzivnom dodatnom opremom X-LINK™*. Ovisno o korištenoj dodatnoj opremi, X-LINK™* također može služiti za punjenje vašeg telefona i/ili prenos podataka.

## X-BLOCKER

OJAČANI SISTEM MEHANIČKOG UČVRŠĆIVANJA

U situacijama koje zahtijevaju maksimalnu pričvršćenost, ovaj ekskluzivni dodatni pribor isporučen uz vaš mobilni uređaj osigurava priključivanje vašeg telefona na kompatibilni dodatni pribor (snaga kidanja 20 kg). Lako se pričvršćuje na bočne ureze vašeg mobitela. Njegov silikonski premaz smanjuje vibracije uzrokovane šokovima.

Prije nego započnete bilo koju aktivnost, provjerite je li vaš X-BLOCKER savršeno uklopljen u dva usjeka na telefonu.

HR

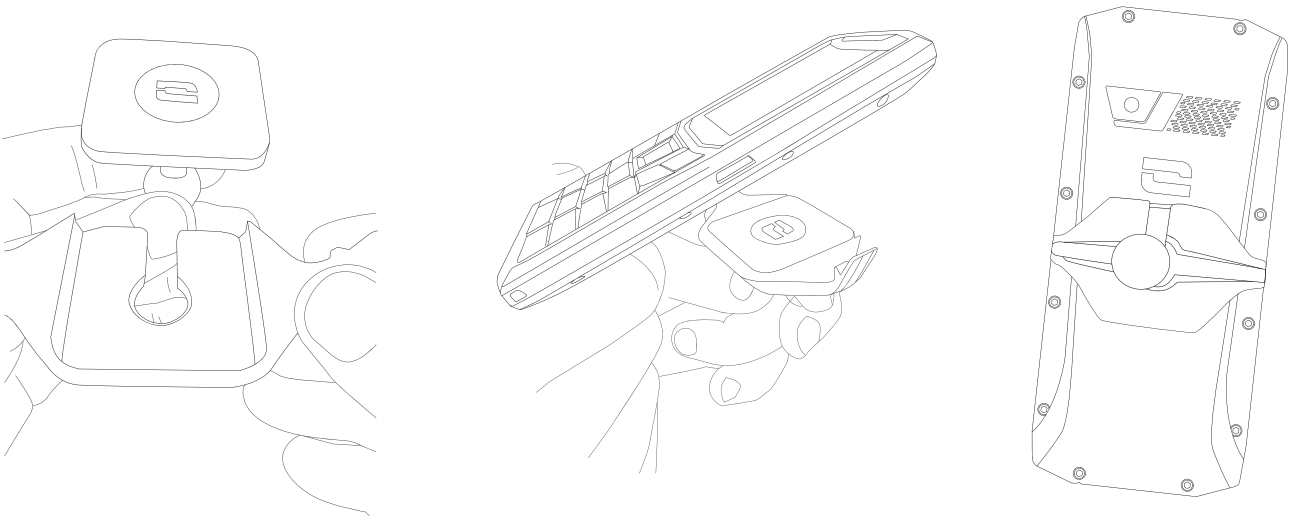

**Otkrijte cijeli asortiman kompatibilnog pribora X-LINK™* i X-BLOCKER na www.crosscall.com**

*Magconn tehnologija

# POČETAK KORIŠĆENJA VAŠEG CORE-S4

## Umetanje nano SIM/micro SD kartice

**1.** Provjerite je li uređaj isključen. U suprotnom isključite ga pritiskom na gumb Uklj./ Isklj.
**2.** Izvadite ladicu za nano SIM / mikro SD karticu pomoću priloženog alata za izbacivanje, umetanjem u predviđenu rupu, kao što je prikazano u nastavku.

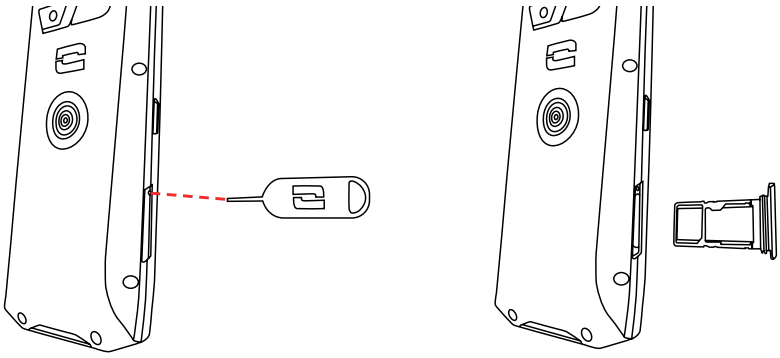

**3.** Potpuno izvicite ladicu.
**4.** Imate mogućnost ugradnje 2 nano SIM kartice (ili nano SIM kartice i mikro SD kartice) u telefon.
   **a.** Kako bismo osigurali optimalnu kompatibilnost s uslugama operatera, umetnite svoju nano SIM karticu, metalnom stranom prema dolje, u najmanji pretinac (SIM 1).

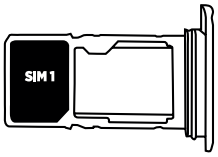


   **b.** Ako želite, umetnite drugu nano SIM karticu (ili mikro SD karticu do 64 GB), metalnom stranom prema dolje, u najveći pretinac (SIM 2).

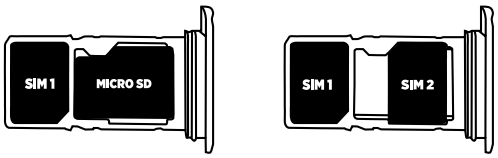


**5.** Vratite ladicu u telefon:
   **a.** Provjerite jesu li kartice pravilno poravnate.
   **b.** Provjerite je li ladica pravilno poravnata s utorom telefona kada je umetnete.
   **c.** Umetnite ladicu i pritisnite je kao što je dolje prikazano.

**Upozorenje:** Kako bi se osiguralo da je telefon vodonepropusan, provjerite je li ladica potpuno umetnuta i sigurno zaključana.

HR

## Uključivanje|isključivanje telefona

Pritisnite tipku za **Uključ./isključ**telefona i pričekajte nekoliko sekundi dok se zaslon ne uključi.

Kada prvi put uključite telefon ili nakon resetiranja podataka, slijedite upute na zaslonu da biste podesili uređaj.

HR

Nakon što je telefon uključen, ovaj gumb se također može koristiti za:

- Odbijanje poziva / prekid veze
- Isključivanje, ponovno uključivanje ili zaključavanje telefona dugim pritiskom
- Čišćenje memorije vašeg uređaja dugim pritiskom
- Vraćanje "korak unazad" kratkim pritiskom
- Brisanje teksta kratkim ili dugim pritiskom
- Aktiviranje zaslona telefona u stanju pripravnosti.

## Postavljanje sigurnosne uzice* (leash)

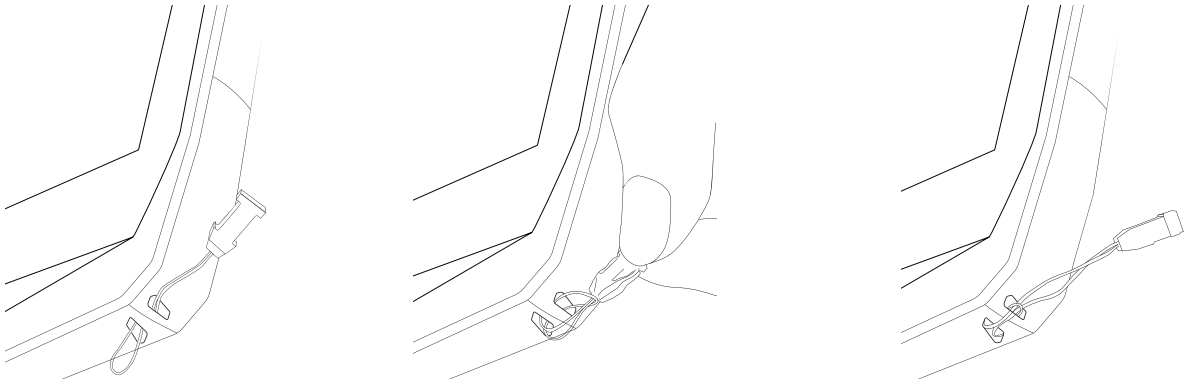

*Sigurnosna uzica nije uključena

## Kreiranje/Povezivanje svog računa KaiOS

Sada kada je vaš CORE-S4 inicijaliziran, možete kreirati ili povezati svoj KaiOS račun kako biste mogli pristupiti, između ostalog, KaiOS Store koji vam omogućuje preuzimanje aplikacija. Za to :

- Na početnom zaslonu kliknite središnju tipku telefona za pristup **Izborniku**
- Odaberite aplikaciju **«Postavke»**
- U podizborniku **«Račun»**, kliknite na **«KaiOS račun».**
- Kliknite na **«Stvorite račun»** ako još nemate račun ili **«Prijavite se telefonom»** ili **«Prijavite se e-poštom»** ako već imate račun.
- Slijedite upute na ekranu ispunjavajući tražene podatke.

HR

## Povezivanje svog Google računa

Također imate mogućnost dodati svoj Google račun na svoj CORE-S4. Za to :

- Na početnom zaslonu kliknite središnju tipku telefona za pristup **Izborniku**
- Odaberite aplikaciju **«Postavke»**
- U podizborniku **«Račun»**, kliknite na **«Dodaj račun».**
- Odaberite **«Google».**
- Unesite svoje vjerodajnice za povezivanje.

# Uvezite svoje kontakte

## S Google računa

Kad je vaš Google račun dodan na vaš telefon, možete uvesti svoje kontakte spremljene na taj račun. Za to :

- Na početnom zaslonu, kliknite središnju tipku telefona za pristup **Izborniku**
- Odaberite aplikaciju **«Postavke»**
- U podizborniku **«Račun»**, kliknite na vaš Google račun.
- Odaberite **«Kontakti»**. Također možete odabrati uvoz kalendara i e-pošte.

HR

## S memorijske kartice / Gmail / Outlook

- Na početnom zaslonu, kliknite desnu tipku za odabir na telefonu za pristup sučelju **«Kontakti»**.
- Ponovno kliknite desnu tipku za odabir da biste odabrali **«Opcije»**, potom odaberite **«Postavke»**
- Pomičite se na dolje kroz različite opcije i odaberite**«Uvezi kontakte»**.
- Odaberite željenu opciju među **«Memorijska kartica»**, **«Gmail»**, i **«Outlook»**.

## Savjeti za uporabu vašeg CORE-X4 pod vodom

Nakon potapanja u morsku vodu, telefon biste trebali isprati slatkom vodom. Temeljito osušite poklopce i priključke.
Utori zvučnika i mikrofona mogu biti blokirani vodom.
Pričekajte nekoliko minuta prije upućivanja poziva kako biste se vratili na optimalan rad.

## Savjeti i mjere opreza pri punjenju baterije

1. Otvorite poklopac za sprriječavanje ulaska prašine i spojite kabel i adapter za napajanje isporučene u pakiranju putem USB-A priključka. Zatim drugi kraj kabela priključite u mikro USB priključak na telefonu.
2. Uključite ispravljač u električnu utičnicu.
3. Kada je baterija potpuno napunjena, iskopčajte telefon iz punjača. Najprije odspojite punjač iz uređaja, a zatim ga odspojite iz zidne utičnice.

HR

Nikada nemojte puniti telefon pomoću magnetske veze X-LINK™* i USB veze zajedno, jer to može skratiti vijek trajanja opreme vašeg telefona.

Baterija je ugrađena u telefon i ne može se ukloniti. Nemojte sami vaditi bateriju.

- Kako ne biste prerano istrošili bateriju vašeg uređaja, preporučuje se pridržavati se ispravnih pravila upotrebe za svaki ciklus punjenja. Zbog toga je bolje napuniti bateriju čim dosegne 20% i izbjegavati je da napunite više od 80%, nego da obavljate kompletne cikluse punjenja (od 0 do 100%).

- Koristite samo odobreni punjač i kabel koji su kompatibilni s vašim telefonom. Uporaba neodobrenih punjača ili kabela može uzrokovati eksploziju baterije ili oštećenje telefona.

- Izbjegavajte uporabu telefona tijekom njegova punjenja. Nemojte prekrivati telefon ili adapter za napajanje.

- Neispravno priključivanje punjača moglo bi ozbiljno oštetiti vaš telefon. Jamstvo ne pokriva štetu uzrokovanu pogrešnom uporabom.

- Izvadite punjač iz električne utičnice dok se telefon ne puni.

- Telefon se možda neće odmah uključiti ako punite ispražnjenu bateriju. Nakon nekog vremena punjenja, telefon će se normalno upaliti.

- Ako je snaga izmjenične struje (AC) slabija, vrijeme punjenja može biti duže.

- Ako upotrebljavate nekonvencionalne punjače kao što su računala, vrijeme punjenja može biti dulje.

- Vrijeme punjenja može varirati ovisno o temperaturi okoline i preostalog kapaciteta baterije.

- Telefon se može sigurno puniti na temperaturama između 0°C i 40°C. Svako punjenje na temperaturama ispod 0°C ili iznad 40°C može nepovoljno utjecati na performanse baterije i smanjiti njezino trajanje. Dugotrajno punjenje pri ekstremnim temperaturama oštetit će bateriju.

- Tijekom punjenja telefon i punjač mogu se zagrijati. To je normalno i ne bi trebalo smanjiti životni vijek ili performanse telefona. Ako se baterija zagrijava više nego inače, prestanite s punjenjem. Postavite telefon na hladno mjesto i pustite ga da se ohladi. Izbjegavajte dulji kontakt s površinom telefona ako se on zagrijava.

# TIPKOVNICA I PREČACI CORE-S4 MOBITELA

S početnog zaslona možete jednostavno pristupiti brojnim značajkama pomoću tipki na navigacijskoj ploči i fizičkih tipki.

## Navigacijska ploča

Na početnom zaslonu pritisnite navigacijsku tipku prema gore za pristup prečacu za postavke.

Na ovom zaslonu možete kontrolirati:

- Svjetlo bljeskalice
- Svjetlinu zaslona
- Način rada u zrakoplovu
- Wifi
- Mobilne podatke
- Bluetooth
- Glasnoću zvona i upozorenja / Vibracija i tihi način rada

Na početnom zaslonu kliknite lijevu navigacijsku tipku za brzi pristup određenim aplikacijama (popis aplikacija koje se ne mogu konfigurirati).

Na ovom zaslonu imaćete brz pristup aplikacijama:

- WhatsApp
- Facebook
- YouTube
- Google Maps
- Google Search

Općenitije, bilo s bilo koje stranice na zaslonu, 4 tipke na navigacijskoj ploči omogućuju vam kretanje odozdo prema gore i slijeva nadesno.

HR

## Tipke za odabir

Na početnom zaslonu pritisnite lijevu tipku za odabir da biste pristupili svojim obavijestima.

Na ovom zaslonu možete:

- Pogledati svoje obavijesti
- Izbrisati neke obavijesti
- Izbrisati sve svoje obavijesti

Općenito, ova tipka omogućuje vam odabir funkcije navedene u donjem lijevom kutu zaslona.

Na početnom zaslonu, kliknite desnu tipku za odabir da biste pristupili svojim kontaktima.

Na ovom zaslonu možete:

- Pogledati svoje kontake
- Uvesti kontakte
- Dodati kontakte

Općenito, ova tipka omogućuje vam odabir funkcije navedene u donjem desnom kutu zaslona.

HR

## Središnja tipka

Na početnom zaslonu, kliknite središnju tipku telefona za pristup **Izborniku.**

Dugi pritisak na ovu tipku daje vam izravan pristup snimaču glasa vašeg telefona.

Općenito, ova tipka omogućuje vam odabir funkcije / aplikacije na koju pokazujete na zaslonu.

Kada je vaš telefon u stanju pripravnosti, ova tipka vam omogućuje da ga otključate jednim klikom.

HR

## Tipke za pozivanje

Na početnom zaslonu, kliknite zelenu tipku telefona za pristup **Popisu poziva** vašeg telefona. To će vam omogućiti lak pregled zadnjih primljenih ili upućenih poziva i propuštenih poziva.

Općenito, ova vam tipka omogućuje da odgovorite na telefon tijekom dolaznog poziva.

HR

Crvena telefonska tipka na vašem telefonu omogućuje vam izvođenje različitih radnji. Dugim pritiskom na ovu tipku možete:

- Uključiti, isključiti, ponovo pokrenuti ili zaključati telefon
- Očistiti memoriju uređaja

Općenito, ovaj vam ključ omogućuje:

- Odbijanje poziva / prekid veze
- Vraćanje "korak unazad" kratkim pritiskom
- Aktiviranje zaslona telefona u stanju pripravnosti.

# Numerička tipkovnica

## Brzo biranje

Imate mogućnost pristupa brzom biranju. Cilj je povezati broj na vašoj tipkovnici s jednim od vaših omiljenih kontakata, tako da ga možete brzo nazvati. Za to :

- Na početnom zaslonu, kliknite dugo na jednu od tipki da biste pristupili brzom biranju.
- Kliknite na «**Dodijeliti**» ako želite povezati jedan od svojih kontakata s ovom tipkom za brzo biranje.
- Odaberite željeni kontakt i kliknite «**Odaberite**».

Također možete definirati kontakt za brzo biranje, izravno s izbornika kontakata. Za to :

- Kliknite na «**Kontakti**» na vašem početnom ekranu
- Odaberite kontakt a zatim kliknite na «**Opcije**»
- Odaberite «**Postavke**», a zatim izaberite «**Postavi brze kontakte za biranja**»

Općenito, ove tipke omogućuju vam pisanje dok ste u tekstualnoj aplikaciji ili biranje telefonskog broja.

HR

## Govorna pošta

Na početnom zaslonu dugo pritisnite tipku 1 da biste pozvali svoju govornu poštu.

## Dijeljenje veze

Na početnom zaslonu dugo pritisnite tipku 5 da biste aktivirali/ deaktivirali dijeljenje veze.

## Svjetiljka

Na početnom zaslonu dugo pritisnite tipku 0 da biste aktivirali/ deaktivirali dijeljenje veze.

Općenito, ova tipka omogućuje vam da napravite razmak pri pisanju teksta ili zabilježite 0 pri biranju broja.

HR

### Podešavanje glasnoće telefona iz određenih aplikacija

Kako biste jednostavno i brzo prilagodili glasnoću telefona, na primjer prilikom gledanja videozapisa na YouTubeu:

- Pritisnite tipku 1 za snižavanje zvuka
- Pritisnite tipku 3 za pojačavanje zvuka

### Snimka zaslona

Snimku zaslona možete izvršiti istovremenim pritiskom tipki * i # na telefonu.

## Tipke * i #

### Zaključavanje telefona

Dugo pritisnite tipku * za zaključavanje telefona.

HR

### Način vibracije / zvona

Dugo pritisnite tipku # za prijelaz iz načina vibracije u način zvonjenja i obrnuto.

Općenito, ova tipka omogućuje vam promjenu tipkovnice Mala slova -> Velika slova -> Numerička kada pišete tekst.

## Pisanje teksta

U aplikaciji koja zahtijeva pisanje teksta:

- Tipke na numeričkoj tipkovnici omogućuju vam unos slova
- Tipka # omogućuje vam promjenu tipkovnice:
  - Mala slova
  - Velika slova
  - Numerička tipkovnica
  - Prediktivno (ekvivalentno T9, pametno pisanje)
- Tipka * omogućuje vam pristup interpunkcijskim znakovima i emojijima
- Središnja tipka omogućuje povratak na početak sljedećeg reda

HR

# KORŠTENJE TELEFONA

## Telefonski pozivi

### Biranje broja

1. Na početnom zaslonu unesite telefonski broj koji želite nazvati pomoću tipki na numeričkoj tipkovnici.
2. Pritisnite na ili za upućivanje poziva.

### Iz popisa poziva

1. Na početnom zaslonu, pritisnite na kako biste otvorili svoj spisak poziva.
2. Pomicanjem po popisu pomoću navigacijskih tipki odaberite broj / kontakt koji želite nazvati.
3. Pritisnite na ili za upućivanje poziva.

### S popisa kontakata

1. Na početnom zaslonu, kliknite desnu tipku za odabir da biste otvorili svoj izbornik **Kontakti**.
2. Pomicanjem po popisu pomoću navigacijskih tipki odaberite kontakt koji želite nazvati.
3. Kliknite na **«Odaberite > Poziv»** tako što ćete dvaput pritisnuti središnju tipku ili kliknuti izravno na zelenu pozivnu tipku..

### VoLTE / VoWIFI

HR

Vaš CORE-S4 omogućuje vam upućivanje poziva VoLTE* ili VoWIFI*. Za to :

- Kliknite središnju tipku telefona za pristup **Izborniku**
- Odaberite aplikaciju **«Postavke»**
- U podizborniku **«Mreža i povezanost»**, kliknite na **«VoLTE / VoWIFI».**
- Provjerite je li svaka opcija omogućena.

*Ovisno o vašem operateru

### Primanje poziva

U tijeku dolaznog poziva, pritisnite za prihvatanje poziva.

U tijeku dolaznog poziva, pritisnite za odbijanje poziva.

## Kontakti

### Ručni unos kontakta

**1.** Na početnom zaslonu, pritisnite desnu tipku za odabir da biste otvorili svoj izbornik **Kontakti**.

**2.** Pritisnite na lijevu tipku za odabir da biste odabrali **«Novo».**

**3.** Odaberite mjesto skladištenja za svoj kontakt:
- Ili u internoj memoriji telefona
- Ili izravno na SIM kartici

**4.** Unesite tražene podatke i kliknite na središnju tipku za **«Spremi».**

### Dodati kontakt iz primljenog poziva

**1.** Na početnom zaslonu, pritisnite na kako biste otvorili svoj spisak poziva.

**2.** Pomicanjem po popisu pomoću navigacijskih tipki odaberite kontakt koji želite nazvati.

**3.** Pritisnite na desnu tipku za odabir da biste odabrali **«Opcije».**

**4.** Odaberite **«Stvori novi kontakt»** i odaberite mjesto pohrane za svoj kontakt:
- Ili u internoj memoriji telefona
- Ili izravno na SIM kartici

**5.** Unesite tražene podatke i kliknite na središnju tipku za **«Spremi».**

HR

## Poruka
### Slanje poruka

**1.** Kliknite na središnju tipku za pristup glavnom Izborniku telefona.

**2.** Kliknite na aplikaciju **Poruka**

**3.** Pritisnite na lijevu tipku za odabir da biste odabrali **«Novo»**.

**4.** Upišite ime kontakta kojem želite poslati poruku ili kliknite desnu tipku za odabir **«Dodaj»** da biste pregledali popis kontakata.

**5.** Pomoću navigacijskih tipki krećite se po području za pisanje kako biste napisali svoju poruku

**6.** Pošaljite poruku klikom na lijevu tipku za odabir **«Pošalji»**.

### Prikaz poruka

**1.** Kliknite na središnju tipku za pristup glavnom Izborniku telefona.

**2.** Kliknite na aplikaciju **Poruka**

**3.** Krećite se po primljenim porukama pomoću navigacijskih tipki.

HR

## Kamera

Pomoću kamere vašeg CORE-S4 možete snimati fotografije ili videozapise.

**1.** Kliknite na središnju tipku za pristup glavnom Izborniku telefona.

**2.** Kliknite na aplikaciju **Kamera**

**3.** Pritisnite lijevu tipku navigacijske ploče za prijelaz u video način. Pritisnite desnu tipku navigacijske ploče za prijelaz u način fotoaparata.

**4.** Ukadrirajte ono što želite slikati na zaslonu i pritisnite središnju tipku za snimanje fotografije ili pokretanje video zapisa.

**5.** Vaša fotografija ili video zapis automatski će se spremiti u **Galerija**.

## Galerija
### Gledanje slika / video zapisa

**1.** Kliknite na središnju tipku za pristup glavnom Izborniku telefona.

**2.** Kliknite na aplikaciju **Galerija**

**3.** Odaberite sliku ili video zapis

**Brisanje slika / video zapisa**

**1.** U Galeriji, odaberite sliku ili video zapis i kliknite na desnu tipku za odabir **Opcije.**

**2.** Kliknite na **«Izbriši»** potvrdite brisanje klikom na desnu selekcijsku tipku **«Izbriši».**

**Dijeljenje slika / video zapisa**

**1.** U Galeriji, odaberite sliku ili video zapis i kliknite na desnu tipku za odabir **Opcije.**

**2.** Kliknite na **«Podijeli»** i odaberite željenu opciju dijeljenja.

## Prijenos datoteka na računalo

Prije nego što prvi put priključite telefon za prijenos datoteka na računalo, morate omogućiti "USB pohranu" u postavkama.
Za to :

- Kliknite središnju tipku telefona za pristup **Izborniku**
- Odaberite aplikaciju **«Postavke»**
- U podizborniku **«Pohrana»**, kliknite na **«USB pohrana»**
- Kliknite na **«Omogućeno»** kako biste omogućili ovu funkciju.

Nakon što je ova funkcija aktivirana, sve što trebate učiniti je spojiti svoj CORE-S4 na računalo pomoću mikro-USB ili X-LINK™* kabela kako biste tada mogli pristupiti datotekama koje se nalaze na vašem telefonu.

Nemojte odspajati USB kabel iz uređaja pri prijenosu podataka. To može uzrokovati gubitak podataka i/ili oštećenje uređaja.

## Preglednik

Povežite se s internetom za traženje informacija.

**1.** Na početnom zaslonu kliknite lijevu navigacijsku tipku za brzi pristup aplikaciji **Google Search**.

**2.** Kliknite na aplikaciju **Google Search** .

## Povezanost

U **«Postavke > Mreža i povezanost»** pronaći ćete sve što se odnosi na povezivanje vašeg telefona:

- Aktiviranje / deaktiviranje načina rada u zrakoplovu
- Aktiviranje / deaktiviranje svojih mobilnih podataka (primjerice, kako biste izbjegli prekoračenje podatkovnih planova).
- Aktiviranje / deaktiviranje Wi-Fi
- Aktiviranje / deaktiviranje Bluetootha
- Aktiviranje / deaktiviranje geolokacije
- Upravljanje SIM karticama vašeg telefona
- Upravljanje funkcijama VoLTE/VoWIFI
- • Aktiviranje / deaktiviranje dijeljenja veze.

Ne zaboravite da su neke postavke funkcija povezivanja dostupne kao prečac s vašeg početnog zaslona pritiskom na navigacijsku tipku prema gore.
Tada možete jednostavno i lako upravljati slejdećim funkcijama:

- Način rada u zrakoplovu
- Wifi
- Mobilne podatke
- Bluetooth

## Čišćenje memorije

Imate mogućnost jednostavno i lako očistiti memoriju svog uređaja.

Da biste to učinili, idite u **«Postavke > Pohrana»** i kliknite na **Očistite spremište.** Zatim odaberite aplikaciju koju želite očistiti i kliknite na **«Počisti > Izbriši».**

**Upozorenje** : ova radnja će izbrisati sve podatke iz interne memorije vašeg telefona.

HR

Prije čišćenja bilo koje aplikacije, provjerite jeste li napravili sigurnosnu kopiju svih važnih podataka pohranjenih na uređaju jer će se oni trajno izbrisati.

### Vraćanje telefona na zadane postavke

Da biste vratili telefon na tvorničke postavke, idite na **«Postavke > Uređaj > Informacije o uređaju»** i kliknite na **«Resetiranje telefona > Resetirati».**

**Upozorenje** : ova radnja će izbrisati sve podatke iz interne memorije vašeg telefona.

Prije vraćanja telefona na zadane postavke, provjerite jeste li napravili sigurnosnu kopiju svih važnih podataka pohranjenih na uređaju. Uređaj će se automatski ponovno pokrenuti.

### Ažiriranja sustava

Ažuriranja su promjene u verziji softvera koja je izvorno instalirana na vašem telefonu radi popravljanja potencijalnih grešaka.

HR

## PRILAGOĐAVANJE TELEFONA

### Zvuk

U **«Postavke > Personalizacija > Zvuk»**, možete:

- Prilagoditi različite glasnoće zvuka svog uređaja za multimediju, melodije zvona i upozorenja te svoj alarm.
- Odabrati melodiju zvona i ton upozorenja na obavijesti telefona ili aktivirati / deaktivirati način vibracije.
- Upravljati drugim zvukovima telefona: zvuk tipkovnice i zvuk kamere.

Ne zaboravite da su neke postavke dostupne kao prečac s vašeg početnog zaslona pritiskom na navigacijsku tipku prema gore. Tada možete jednostavno i lako upravljati glasnoćom melodija zvona i upozorenja te se prebaciti iz načina zvonjave u način vibriranja ili nečujni način (ili obrnuto).

### Prikaz

U **«Postavke > Personalizacija > Prikaz»**, možete:

- Prilagoditi pozadinu zaslona odabirom slike po vašem izboru
- Podesiti svjetlinu zaslona
- Prilagoditi vremensko ograničenje zaslona u načinu pripravnosti. Telefon se nakon određenog razdoblja neaktivnosti automatski zaključava i prebacuje u način pripravnosti kako bi se smanjila potrošnja energije i spriječile nenamjerne radnje.
- Aktiviranje / deaktiviranje automatskog zaključavanja tipkovnice.

Ne zaboravite da su neke postavke dostupne kao prečac s vašeg početnog zaslona pritiskom na navigacijsku tipku prema gore.
Tada možete jednostavno i lako upravljati svjetlinom vašeg zaslona

### Obavijesti

U «**Postavke > Personalizacija > Obavijesti**», možete:

- Odabrati postavke prikaza za svoje obavijesti.
- Aktivirati / deaktivirati obavijesti iz različitih aplikacija instaliranih na telefonu.

### Datum i vrijeme

U «**Postavke > Personalizacija > Datum i vrijeme**», možete:

- Aktivirati / deaktivirati automatsku sinkronizaciju telefona koja vam automatski daje vrijeme i datum u skladu s vremenskom zonom vaše mreže.
- Ručno postaviti i vrijeme i datum ako je automatska sinkronizacija onemogućena
- Odabrati svoju vremensku zonu
- Odabrati format vremena (24 sata / 12 sati)
- Aktivirati / deaktivirati sat na početnom zaslonu.

### Jezik

U «**Postavke > Personalizacija > Jezik**», možete izabrati jezik vašeg telefona.

## MJERE SIGURNOSTI

### Informacije o općoj sigurnosti

Nepoštovanje sljedećih sigurnosnih uputa može dovesti do požara, strujnog udara, ozljeda ili oštećenja vašeg telefona ili druge imovine. Prije uporabe telefona pročitajte sve sigurnosne upute u nastavku.

- Ne uključujte telefon kada je njegova uporaba zabranjena, ako može prouzročiti smetnje ili opasnost.

- Izbjegavajte izlaganje magnetskim poljima.
- Isključite telefon u zrakoplovima i zračnim lukama kada se to od vas zatraži.
- Isključite telefon kada ste blizu elektroničkih uređaja visoke preciznosti. Telefon može utjecati na performanse ove vrste uređaja.
- Ne stavljajte telefon ni njegov pribor u spremnike s jakim magnetskim poljem.
- Ne ostavljajte magnetske medije za pohranu podataka blizu telefona. Zračenje koje emitira telefon moglo bi izbrisati podatke pohranjene na njemu.
- Držite telefon podalje od izravnog sunčevog svjetla. Ne izlažite telefon visokim temperaturama i nemojte ga koristiti u prisutnosti zapaljivih plinova (npr. na benzinskoj postaji).
- Prilikom upućivanja poziva telefon držite udaljen najmanje 15 mm od tijela.
- Mali dijelovi mogu predstavljati opasnost od gušenja
- Vaš telefon može emitirati glasan zvuk.
- Izbjegavajte udaranje ili oštećivanje telefona.
- Neki su dijelovi vašeg telefona načinjeni od stakla. Staklo se može slomiti ako vaš telefon padne na tvrdu površinu ili ako je jako udaren. Ako se staklo slomi, ne dodirujte staklene dijelove telefona i ne pokušavajte ukloniti slomljeno staklo s telefona. Nemojte koristiti telefon dok staklo nije zamijenio ovlašteni operater.
- Ne pokušavati rastaviti telefon ili njegov pribor. Održavanje ili popravak smije izvoditi isključivo kvalificirano osoblje.
- Utičnica mora biti blizu telefona i lako dostupna
- Pridržavajte se svih zakona i propisa koji se odnose na uporabu telefona. Poštujte privatnost i prava drugih pri uporabi svojeg telefona.
- Slijedite upute u ovom priručniku za korištenje USB kabela. U protivnom, vaš telefon ili računalo mogu se oštetiti.
- Očistite telefon mekom i suhom krpom. Ne koristite vodu, alkohol, sapun ili kemikalije, osim ako ne ispunjavate dolje navedene uvjete u "Informacijq,q o vodonepropusnosti".
- Obavezno napravite sigurnosnu kopiju važnih podataka. Popravak ili drugi čimbenici mogu dovesti do gubitka podataka.
- Ne isključujte telefon tijekom prijenosa datoteka ili formatiranja memorije. To može uzrokovati neuspjeh programa ili oštećenje datoteka.
- Čuvajte telefon i punjač izvan dohvata djece. Ne dopustite djeci da telefon ili punjač upotrebljavaju bez nadzora.

- Ovaj uređaj nije namijenjen za uporabu od strane osoba (uključujući djecu) sa smanjenim fizičkim, osjetilnim ili mentalnim sposobnostima ili s nedostatkom iskustva i znanja potrebnog za korištenje ovog uređaja, osim ako su pod nadzorom osobe koja je odgovorna za njihovu sigurnost ili ih je ta osoba uputila u korištenje uređaja.

- Držite male komade pribora telefona izvan dosega djece kako biste izbjegli opasnost od gušenja.

- Ne dopustite vašoj djeci ili vašim kućnim ljubimcima da žvaču ili ližu uređaj.

- Ne mijenjajte i ne prepakiravajte svoj telefon.

- Nemojte izlagati telefon plamenu, eksplozijama ili drugim izvorima opasnosti.

- Isključite telefon kada ste blizu eksplozivnih materijala ili tekućina.

- Telefon bi trebao biti spojen samo na USB 2.0 sučelje.

- Idealna radna temperatura je između 0°C i 40°C. Idealna temperatura skladištenja je između 20°C i 50°C.

- Prestanite koristiti uređaj ako se pregrije ili ako je bilo koji njegov dio napuknut ili slomljen.

- Ne pritiskajte uređaj uz oči, uši ili bilo koji drugi dio tijela i nemojte ga stavljati u usta.

- Nemojte koristiti bljeskalicu u blizini ljudi ili životinja.

- Koristite samo izvorni pribor ovog telefona i nemojte instalirati njegovu bateriju u drugi telefon.

## Informacije o nepropusnosti

- Upravo ste kupili mobitel koji je u skladu sa indeksom zaštite IP68. Da bi se osigurala optimalna uporaba i nepropusnost, provjerite jesu li svi poklopci koji pokrivaju otvore i glavni poklopac ispravno zatvoreni.

- Ne otvarajte poklopce ili ladicu za SIM karticu uređaja ako je uređaj u vodi ili u okruženju s visokom vlagom.

- Pazite da poklopci nisu oštećeni kada ih otvarate ili zatvarate. Osigurajte da na brtvi nema ostataka, poput pijeska ili prašine, kako bi se spriječilo oštećenje uređaja.

- Poklopci koji pokrivaju otvore mogu se opustiti u slučaju pada ili udara.

- Provjerite jesu li svi poklopci ispravno poravnani i potpuno zatvoreni.

- Ako je uređaj uronjen u vodu ili su mikrofon ili govornik vlažni, zvuk možda neće biti jasan tijekom poziva. Preporučuje se da pričekate nekoliko minuta nakon potapanja uređaja da se vrati na izvornu kvalitetu zvuka. Uvjerite se da su mikrofon ili zvučnik čisti i suhi, tako što ćete ih obrisati suhom krpom.

- Ako se uređaj smoči slanom ili kloriranom vodom, isperite ga vodom iz slavine, a zatim osušite mekom, čistom krpom. Temeljito osušite poklopce i priključke.

- Vodootpornost može uzrokovati lagane vibracije pod određenim uvjetima. Takve vibracije, primjerice kada je glasnoća postavljena na visoku razinu, sasvim su normalne i ne utječu na ispravno funkcioniranje uređaja.

- Ne uklanjajte vodonepropusnu membranu koja prekriva mikrofon ili zvučnike i nemojte koristiti alat koji bi ga mogao oštetiti (oštar, šiljat itd.).

- Ne izlažite uređaj metalnim česticama: oni bi se mogle nakupiti na zvučniku vašeg telefona zbog magneta ugrađenog u njegovu komponentu. Čestice metala mogu se obrisati mekom krpom. Također, uređaj možete staviti u prozirnu plastičnu vrećicu.

- Promjene temperature mogu povećati ili smanjiti tlak, što može utjecati na kvalitetu zvuka. Ako je potrebno, otvorite poklopce za ispuštanje zraka:

HR

## Medicinski uređaji

- isključite telefon u bolnicama i drugim medicinskim ustanovama koje to zahtijevaju.

- Vaš telefon ima radio antene koje emitiraju elektromagnetska polja. Ta elektromagnetska polja mogu ometati pacemakere ili druge medicinske uređaje.

- Ako nosite pacemaker, držite telefon na udaljenosti od najmanje 20 cm od vašeg pacemekera.

- Držite uređaj na suprotnoj strani implantata.

- Ako smatrate da vaš telefon ometa vaš pacemaker ili neki drugi medicinski uređaj, prestanite ga upotrebljavati i posavjetujte se s liječnikom kako biste dobili informacije specifične za vaš medicinski uređaj.

- Pri obavljanju ponavljajućih aktivnosti, poput unosa teksta ili igara na telefonu, možete osjetiti povremenu nelagodu u šakama, rukama, zglobovima, ramenima, vratu ili drugim dijelovima tijela. Ako osjećate nelagodu, prestanite upotrebljavati telefon i posavjetujte se s liječnikom.

## Sigurnost u prometu

- Pridržavajte se svih sigurnosnih mjera i normi za korištenje uređaja tijekom vožnje.

- Poštujte sve lokalne propise. Pobrinite se da uvijek vozite slobodnih ruku. U vožnji bi vam sigurnost na cestama trebala biti prva briga.

- Zaustavite se pored ceste i parkirajte prije nego što primite ili uputite poziv, ako to zahtijevaju prometni uvjeti.

- Radiofrekvencijski signali mogu ometati određene elektroničke sustave u vašem vozilu, poput radija ili sigurnosne opreme.

- Ako je vaše vozilo opremljeno zračnim jastukom, nemojte prepriječiti pristup postavljanjem prijenosne bežične ili nepokretne opreme ispred njega. U protivnom mogli biste spriječiti rad zračnog jastuka i uzrokovati teške tjelesne ozljede. Ručna uporaba mobitela tijekom vožnje je zabranjena.

- Ako slušate glazbu, svakako držite glasnoću na razumnoj razini kako biste bili svjesni onoga što se događa oko vas. To je osobito važno kada se nalazite u blizini ceste.

- Uporaba telefona u određenim okolnostima može odvratiti vašu pozornost i prouzročiti opasnost. Poštujte sva pravila koja zabranjuju ili ograničavaju uporabu telefona ili slušalica (na primjer, suzdržavanjem od slanja poruka tijekom vožnje ili korištenja slušalica na biciklu).

- Ručna uporaba mobitela tijekom vožnje je zabranjena.

## Napajanje i punjenje

- Nemojte bacati telefon u vatru

- Nemojte uzrokovati kratki spoj

- Ne izlagati temperaturama višim od 60ºC / 140°F

- Reciklirajte bateriju u skladu s važećim standardima.

- Punite svoj telefon s pomoću isporučenog USB kabela i adaptera za napajanje. Korištenjem nekompatibilnog adaptera ili kabela mogli biste trajno oštetiti vaš telefon.

- Adapter bi trebao biti priključen u blizini telefona i lako dostupan.

- Korištenje oštećenih kabela ili punjača ili punjenje u prisutnosti vlage može uzrokovati električni udar.

- Adapter za napajanje namijenjen je isključivo uporabi u zatvorenom prostoru.

- Utičnica mora biti lako dostupna. Tijekom uporabe pristup utičnici ne smije biti onemogućen.

- Kako biste u potpunosti odspojili telefon iz mrežnog napajanja, iskopčajte punjač iz zidne utičnice.

- Adapteri za napajanje mogu se zagrijati tijekom uobičajene uporabe, a dulji kontakt može uzrokovati ozljede.

- Uvijek osigurajte dovoljnu ventilaciju oko adaptera tijekom uporabe.

- Ventilacija se ne smije ometati pokrivanjem ventilacijskih otvora predmetima (novinama, stolnjacima, zavjesama itd.) kako bi se spriječili pregrijavanje i kvar. Osigurajte slobodan prostor od najmanje 10 cm od telefona.

HR

- Telefon je potrebno upotrebljavati u područjima s umjerenom klimom.

- Nemojte priključivati ili isključivati USB priključak mokrim rukama jer to može dovesti do opasnosti od strujnog udara.

- Budući da telefon ima unutarnju bateriju koja se može puniti, ne izlažite proizvod prekomjernoj toplini (suncu, vatri itd.).

- Izbjegavajte korištenje konektora za istovremeno izvršavanje više radnji i pazite da terminali baterije ne dodiruju nikakve vodljive predmete, poput metala ili tekućina.

## Zaštita sluha

Ovaj telefon je u skladu s važećim propisima za ograničavanje maksimalne glasnoće zvuka. Dugotrajno slušanje sa slušalicama može uzrokovati slabljenje sluha!

- Prestanite upotrebljavati proizvod ili smanjite glasnoću ako osjetite zujanje u ušima.

- Ne podešavajte glasnoću na punu snagu, zdravstveni djelatnici savjetuju da se ne izlažete dugotrajnoj izloženosti zvuku visoke glasnoće.

- Upotrebljavajte slušalice pametno jer pretjeran zvuk iz slušalica ili naglavnih slušalica može uzrokovati gubitak sluha.

- Kako biste spriječili oštećenje sluha, izbjegavajte dugotrajno slušanje pri velikoj glasnoći.

- Koristite samo slušalice isporučene s telefonom.

## Zaštita okoliša

- Prilikom odlaganja ambalaže, baterije ili korištenog telefona slijedite lokalne smjernice za zbrinjavanje otpada. Odložite ih na mjesto prikupljanja kako bi bili pravilno reciklirani. Ne bacajte rabljene telefone ili baterije u obično smeće.

- Uklonite rabljene litijske baterije i one koje ne želite sačuvati na posebno mjesto određeno za tu svrhu. Ne bacajte ih u smeće. Ne bacajte rabljene telefone ili baterije u obično smeće.

Postoji opasnost od eksplozije baterije ako je zamijenite neodgovarajućim modelom. Bateriju zbrinite u skladu s uputama.

## Čišćenje i održavanje

- Isključite telefon prije svakog čišćenja ili održavanja. Punjač se mora odspojiti iz utičnice. Telefon i punjač moraju biti odspojeni kako bi se spriječio strujni udar ili kratki spoj baterije ili punjača. Zatvorite poklopce.

- Nemojte čistiti telefon ili punjač kemikalijama (alkoholom, benzenom), kemikalijama ili abrazivnim sredstvima za čišćenje kako ne biste oštetili dijelove ili uzrokovali kvar. Uređaj se može čistiti mekom, antistatičkom, blago vlažnom krpom ili vodom iz slavine slijedeći upute u INFORMACIJAMA O NEPROPUSNOSTI na stranici 335-336.

- Ne stružite ni ne zamjenjujte navlaku za telefon jer tvari koje se nalaze u boji mogu uzrokovati alergijske reakcije. Ako se takva reakcija pojavi, odmah se prestanite koristiti telefonom i posavjetujte se s liječnikom.

- Uklonite prašinu iz utikača i držite ga na suhom mjestu kako biste spriječili požar.

- Ako telefon ili bilo koji dodatni pribor ne radi ispravno, obratite se svom davatelju usluga.

- Nemojte sami rastavljati telefon ili njegov pribor.

### Hitni pozivi

U slučaju nužde, ako je telefon uključen, a vi se nalazite u području mrežne pokrivenosti, on se može se upotrijebiti za upućivanje hitnog poziva. Međutim, brojevi hitnih službi možda nisu dostupni na svim mrežama. Nikada se ne biste smjeli oslanjati na telefon za upućivanje hitnih poziva.

### Preporuke za smanjenje izlaganja korisnika zračenju

- Koristite svoj mobilni telefon u područjima koja pokriva vaša mreža kako biste smanjili količinu primljenog zračenja (osobito na podzemnim parkiralištima ili kada putujete vlakom i automobilom).

- •Koristite telefon u dobrim uvjetima prijema (npr. prikazan je najveći broj traka za mrežu).

- Upotrebljavajte pribor za telefoniranje bez korištenja ruku.

- Tijekom poziva udaljite telefon od trbuha trudnica i donjeg dijela trbuha tinejdžera.

- Djeca i adolescenti trebali bi razumno koristiti mobitele izbjegavajući, primjerice, noćne pozive i ograničavajući učestalost i trajanje poziva.

HR

## DODATNE INFORMACIJE

### Sukladnost

CE

- CROSSCALL potvrđuje da ovaj uređaj zadovoljava osnovne preporuke i druge relevantne mjere navedene u direktivi 2014/53 / EU. Najnoviju primjenjivu verziju Izjave o sukladnosti možete pronaći na web mjestu: **https://docs.crosscall.com/public/CERTIFICAT/CORE-S4_CERTIFICATE-OF-CONFORMITY_INTERNATIONAL.pdf.**

• Ograničenja pojasa 2,4 GHz: Norveška : ovaj odjeljak ne odnosi se na zemljopisno područje unutar radijusa od 20 km od središta Ny-Ålesunda. Ograničenja pojasa 5 GHz: U skladu s člankom 10. stavka 10. direktive 2014/53/EU, pakiranje pokazuje da ova radio oprema podliježe određenim ograničenjima kada se stavi na tržište u Belgiji (BE), Bugarskoj (BG), Češkoj (CZ), Danskoj (DK), Njemačkoj (DE), Estoniji (EE), Irskoj (IE), Grčkoj (EL), Španjolskoj, (ES), Francuskoj (FR), Hrvatskoj (HR), Italiji (IT), Cipru (CY), Latviji (LV), Litvi (LT), Luksemburgu (LU), Mađarskoj (HU), Malti (MT), Nizozemskoj (NL), Austriji (AT), Poljskoj (PL), Portugalu (PT), Rumunjskoj (RO), Sloveniji (SL), Slovačkoj (SK), Finskoj (FI), Švedskoj (SE), na Islandu (IS) i Lihtenštajnu (LI).

## Frekvencijski pojas i napajanje

- Frekvencijski pojas koji se upotrebljava za radijsku opremu: neki pojasi ne moraju biti dostupni u svim zemljama ili regijama. Dodatne informacije zatražite od lokalnog operatera.
- Maksimalna frekvencija radio signala emitiranog u frekvencijskom pojasu u kojem radi radio oprema: maksimalna snaga za sve pojase manja je od najviše granične vrijednosti navedene u pridruženom usklađenom standardu. Nazivne granice frekvencijskih pojasa i prijenosne snage (zračene i/ili provodljive) primjenjive na ovu radijsku opremu su kako slijedi:

| **Frekvencijski** | **pojasevi** | **maksimalna jačina** |
|---|---|---|
| GSM850 | 824 MHz-894 MHz | 34 dBm |
| GSM900 | 880 MHz-960 MHz | 34dBm |
| GSM1800 | 1710 MHz-1880 MHz | 30,5 dBm |
| GSM1900 | 1850 MHz-1990 MHz | 30,5 dBm |
| WCDMA B1 | 1920MHz-2170MHz | 23,5dBm |
| WCDMA B2 | 1850MHz-1990MHz | 24 dBm |
| WCDMA B5 | 824MHz-894MHz | 24 dBm |
| WCDMA B8 | 880MHz-960MHz | 24 dBm |
| LTE B1 | 1920MHz-2170MHz | 22,5 dBm |
| LTE B3 | 1710MHz-1880MHz | 22 dBm |
| LTE B5 | 824MHz-894MHz | 23 dBm |
| LTE B7 | 2500MHz-2690MHz | 22,5 dBm |
| LTE B8 | 880MHz-960MHz | 23 dBm |
| LTE B20 | 791MHz-862MHz | 22,5 dBm |
| LTE B28 | 703MHz-803MHz | 23 dBm |
| WIFI 2,4GHz | 2400 MHz-2483,5 MHz | 17,5 dBm |
| Bluetooth | 2400 MHz-2483,5 MHz | 8 dBm |

## Informacije o priboru i softveru

Savjetujemo vam da upotrebljavate sljedeći pribor:

| DODATNI PRIBOR | MODEL | TEHNIČKI PODACI |
|---|---|---|
| | Zaštitni znak: Crosscall<br>Modèle:<br>1901060199022 | Naziv modela: CH-51E<br>Ulazni napon: 100-240V~<br>Ulazna frekvencija izmjenične struje: 50/60 Hz<br>Izlazni napon: 5,0 V ⎓<br>Izlazna struja: 1,0 A<br>Izlazna snaga: 5,0 W<br>Prosječna učinkovitost u aktivnom načinu rada: 75,10%<br>Učinkovitost pri slaboj napunjenosti baterije (10%): 71,01%<br>Potrošnja energije van punjenja: 0,037 W |
| | Réf. Crosscall:<br>1907080199206 | IPX4 |
| | Ref. Crosscall:<br>1908140199596 | USB-A / Micro USB<br>1 m |

HR

Verzija softvera proizvoda je L1840.X.XX.XX.XXXX (ili X= 0 do 9, A do Z, što predstavlja ažuriranja o korisničkom iskustvu, sigurnosnim korekcijama itd.). Proizvođač je objavio nadogradnje softvera kako bi ispravio greške ili poboljšao značajke nakon lansiranja proizvoda. Sve verzije softvera koje proizvođača objavi potvrđene su i uvijek su u skladu s važećim pravilima.
Svi parametri radiofrekvencije (npr. frekvencijski pojas i izlazna snaga) nisu dostupni korisniku i korisnik ih ne može mijenjati. Najnovije informacije o priboru i softveru dostupne su u izjavi o sukladnosti, na web mjestu:
https://docs.crosscall.com/public/CERTIFICAT/CORE-S4_CERTIFICATE-OF-CONFORMITY_INTERNATIONAL.pdf.

## Specifični stupanj apsorpcije (SAR)

- Ova oprema zadovoljava smjernice o izloženosti radijacijskom zračenju kada se upotrebljava u blizini glave ili na minimalnoj udaljenosti od 5 mm od tijela. Prema smjernicama ICNIRP-a (Međunarodna komisija za zaštitu od neionizirajućeg zračenja), granica SAR-a u prosjeku je 2 W / kg za glavu i trup te 4 W / kg za udove na staničnom tkivu od 10 g koje apsorbira većinu frekvencije.

Maksimalne vrijednosti za ovaj model :
- SAR glava: 1.311 (W/kg) ==> dopuštena granična vrijednost: 2 (W/kg)
- SAR tijelo: 1.077 (W/kg) ==> dopuštena granična vrijednost: 2 (W/kg)
- SAR tijelo: 2.712 (W/kg) ==> dopuštena granična vrijednost: 4 (W/kg)

## Autorska prava

Ovaj uređaj namijenjen je osobnoj uporabi. Kopiranje CD-ova ili preuzimanje glazbe, videozapisa ili fotografija za preprodaju ili u bilo koju drugu komercijalnu svrhu može predstavljati kršenje zakona o autorskim pravima. Za kopiranje ili spremanje dijela ili cijelog dokumenta, djela i/ili prezentacije moguće je zatražiti dopuštenje u skladu sa zakonom o autorskim pravima. Pobrinite se da saznate sve primjenjive zakone koji se odnose na spremanje i uporabu takvih sadržaja u vašoj državi i djelokrugu.

# PRILOG

## Važne informacije

Kako bi vam se pružilo najbolje iskustvo, telefon se redovito povezuje s internetskim poslužiteljima i poslužiteljima e-pošte. Time se automatski i neizbježno generiraju razmjene podataka koje se mogu dodatno naplaćivati s obzirom na vaš postojeći plan ili se oduzimaju od vaše pretplate.

Kako biste izbjegli probleme povezane s naplatom usluga za koje je potreban internet, savjetujemo vam da se odlučite za prilagođenu ponudu koja uključuje neograničen pristup internetu i e-pošti. Također izbjegavajte mijenjanje unaprijed zadanih postavki. Ako želite, možete se povezati s WiFi mrežom radi poboljšanja propusnosti i učinkovitosti. Konkretno, preporučujemo da koristite WiFi mrežu za gledanje na strimingu ili preuzimanje igara, videozapisa ili filmova.

HR

## Jamstveni uvjeti

Vaš telefon, kao i baterija i pribor koji se nalaze u kutiji, imaju jamstvo protiv bilo kakvog kvara ili kvara koji bi mogao biti posljedica njihovog dizajna ili izrade, ili kvara opreme, pod normalnim uvjetima uporabe, za vrijeme trajanja jamstvenog roka trideset šest (36) mjeseci od datuma kupnje vašeg telefona, kako je prikazano na vašoj originalnoj fakturi. Jamstvo automatski istječe na kraju ovih trideset šest (36) mjeseci. Razdoblje dostupnosti rezervnih dijelova bitnih za uporabu novih proizvoda je deset (10) godina od datuma završetka prisutnosti proizvoda na tržištu.

Ovo jamstvo ne pokriva:
- Nedostatke ili kvarove prijavljeni nakon isteka valjanosti ovog jamstva;
- Oštećenja uzrokovana nesrećom, lošim vremenskim uvjetima, munjom, vatrom, kemikalijama, prenaponom struje, nepravilnom upotrebom ili lošim održavanjem uređaja ili pribora (lom ekrana (prljavština, propadanje unutarnjih dijelova uređaja uslijed dugotrajnog ili abnormalnog rada) izloženost tekućini), ili nepoštivanje uputa sadržanih u korisničkom priručniku;
- • Svako normalno trošenje koje se dogodi nakon prodaje (osobito ogrebotine, poderotine, tragovi i općenito bilo kakvo oštećenje uzrokovano vanjskim elementima uređaja koji nemaju utjecaja na njegov rad);
- Mobilni telefon korisnika ili treće strane koja je izmijenila softver koji je prvotno dao proizvođač;
- Svaka izmjena ili popravak koje izvode osobe koje društvo CROSSCALL, njegove podružnice ili vaš prodavač nisu ovlastile ;

• Oksidacija zbog nepravilnog umetanja poklopca USB ili audio priključaka od strane korisnika, koji su bitni za osiguravanje vodoonepropusnosti proizvoda;

Prije nego što se obratite našoj servisnoj službi, savjetujemo vam da slijedite ove upute:
• Potpuno napunite bateriju;
• Nadogradite softver ili vratite tvorničke postavke za formatiranje telefona (za poništavanje zadanih postavki: u izborniku vašeg telefona, kliknite na **Postavke (Settings) > Uređaj > Informacije o uređaju > Resetiranje telefona**)

**UPOZORENJE:** SVI korisnički podatci telefona (kontakti, fotografije, poruke, datoteke i preuzete aplikacije) trajno će se izgubiti. Preporučujemo da prije formatiranja napravite sigurnosnu kopiju svih podataka s telefona.

U slučaju da vaš telefon ima kvar koji sprječava njegovu normalnu uporabu, morate odnijeti uređaj u našu servisnu službu. Vaš telefon neće biti popravljen ili zamijenjen ako su zaštitni znakovi ili serijski brojevi (IMEI) uklonjeni ili promijenjeni ili ako račun za vašu kupnju nedostaje ili je nečitljiv.
Ako se potvrdi neusklađenost ili nedostatak, vaš će telefon biti zamijenjen ili popravljen u cijelosti ili djelomično. Ovo jamstvo pokriva troškove dijelova i rada.

Prije slanja telefona u našu servisnu službu, preporučujemo:
• zapišite i čuvajte svoj IMEI na sigurnom mjestu (*);
• uklonite SD karticu i SIM karticu;
• zabilježite sve svoje osobne podatke. Naš centar za popravke možda će morati formatirati vaš telefon.
(*) Vaš IMEI kôd serijski je broj koji identificira vaš uređaj i prati postprodajnu uslugu. IMEI kôd možete pronaći na nekoliko načina:
• Utipkajte *#06# na tipkovnici vašeg mobilnog telefona;
• Pogledajte pakiranje svog telefona;
• Na stražnjoj strani telefona, ovisno o modelu, IMEI se može navesti na naljepnici ili ugravirati u ladicu za SIM karticu telefona.

Dokumenti i informacije koje morate priložiti prilikom slanja telefona našoj servisnoj službi:
• Presliku računa, na kojoj je naveden datum kupnje, vrsta proizvoda i naziv distributera;
• IMEI broj telefona;
• Opis greške na telefonu.

Pozivamo vas da pročitate opće uvjete usluge dostupne na web mjestu Crosscall na sljedećoj adresi: **www.crosscall.com**

CORE-S4, dizajniran u Francuskoj i sastavljen u Kini
Izradio i uvezao:
CROSSCALL – 245 RUE PAUL LANGEVIN 13290 AIX-EN-PROVENCE – Francuska

CROSSCALL

V 2022.01.24